Hairise®
chains

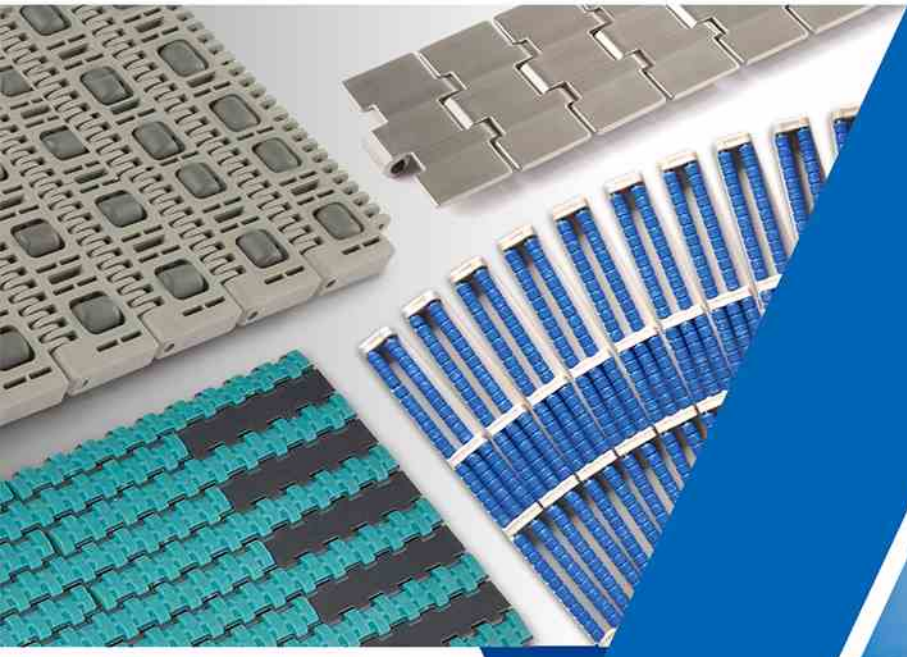

HAIRISE CATALOG

奥佳股份

2020 Version

PROFESSIONAL ACHIEVEMENT QUALITY

COMPANY INTRODUCTOIN
公司简介

上海奥佳传动设备股份有限公司

（慕佳自动化科技（上海）有限公司）

是一家集研发、设计、生产、销售为一体的专业从事自动化输送设备及配件等的综合型企业，也是业内第一家挂牌上市的企业。产品涵盖：模具制造、注塑、机加工、整厂设计规划四大板块。公司本着“品质为本，服务至上”的经营理念，经过多年的发展已在业界享有很高的盛誉，同事与国内外知名企业取得了良好的合作，产品广泛应用于食品、饮料、包装制罐、烟草、医药化工、电子电器、轮胎、汽车、物流等行业。

Shanghai All-Ka Tranmissions Equipment Co.,Ltd(Mu Jia Automation Technology(shanghai)Company Limited) is an intergrated enterprise engaged in the research & development, design, manufacture and sale of automatic conveying equipment,components, etc. We have listed in shanghai. Our production line include: module manufacture, injection molding, machining, factory floor planning. Insisting on the operation principle of "Quality Based and Service First", our company has won a high reputation through many years of development. We also cooperate with some well-known domestic and overseas enterprise. Our products are widely used in food, soft drink, packaging & manufacturing, tobacco, medicine & chemical, electronics, tire, automobiles and logistics industries.

Hairise®

CONTENT

目 录

目录检索 Directory search

01-06 链板 / 网链系列 PLASTIC SLAT TOP CHAINS
PLASTIC MODULAR BELTS

链 板 Slat Top Chains

T01-52 链板系列 PLASTIC SLAT TOP CHAINS
B01-08 不锈钢链系列 STEEL TABLE TOP CHAINS
F01-46 柔性链系列 FLEXIBLE CHAINS

网 链 Modular Belt

M01-144 网链系列 PLASTIC MODULAR BELTS

配 件 Accessories

S01-70 链轮系列 SPROCKETS
R01-42 护栏系列 RAILS
N01-04 风送条系列 NECK GUIDES
W01-14 垫条系列 FRICTION STRIPS
C01-66 配件系列 CONNECTION PARTS
C58-65 梳子板 PLASTIC COMB BOARDS
C66-67 抓瓶头 CANNED TUNA PARTS
G01-09 弯轨系列 BOLTS

输送设备 Conveyor System

H01-04 输送机案例 HAIRISE CONVEYOR CASE
H05 柔性链输送机 PLASTIC FLEXIBLE CHAIN CONVEYOR
H06-09 网带输送机 MODULAR BELT CONVEYOR
H10-11 皮带输送机 PVC&PU BELT CONVEYOR
H12 滚筒输送机 ROLLER CONVEYOR
H13 网链输送机 PLASTIC CHAIN CONVEYOR
H14 金属网链输送机 METAL BELT CONVEYOR
H15-19 行业应用 PRODUCT APPLICATION
H20-22 螺旋输送机 SPIRAL CONVEYOR
H23-28 整厂规划 FACTORY PLANNING

链板 Slat Top Chains

Har-820GHA	Har-820	Har-820FH	Har-820V	Har-820S	Har-828
T01	T02	T03	T04	T05	T06
Har-828T	Har-821	Har-821FHT	Har-821PRR	Har-880	Har-880M
T07	T08	T09	T10	T11	T12
Har-880TAB	Har-880WS	Har-880TABS	Har-880TAB-RT	Har-880STAB	Har-RT114
T13	T14	T15	T16	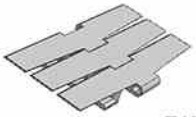 T17	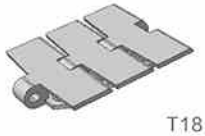 T18
Har-882	Har-882TAB	Har-882PRR-TAB	Har-882PRR-TAB	Har-882TABF	Har-882M
T19	T20	T21	T22	T23	T24
Har-882M-PRR	Har-882FH	Har-8P157G	Har-1873/963	Har-843	Har-843
T25	T26	T27	T28	T29	T30
Har-845	Har-963	Har-963TAB	Har-845	Har-1873	Har-1873TAB
T31	T32	T33	T34	T35	T36
Har-1873FHC	Har-1873FA	Har-1873FA	Har-1873-E	Har-1873-GJ3	Har-1873D
T37	T38	T39	T40	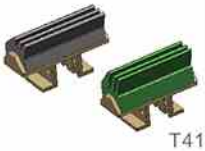 T41	T42
Har-1873GJ	Har-1050	Har-1050TAB	Har-1060	Har-1050	Har-NH78
T43	T44	T45	T46	T47	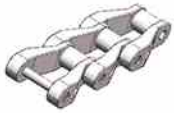 T48
Har-8825	Har-8827	Har-8828			
T49	T50	T51			

不锈钢链 Steel Table Top Chains

Har-820GHA	Har-820	Har-820FH	Har-820V	Har-820S	Har-828
B01	B02	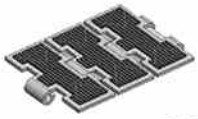 B03	B04	B05	B06
Har-828T	Har-821	Har-600	Har-600TAB	Har-1400TAB	Har-1610
B07	B08	F01	F02	F03	F04
Har-1700	Har-1700TAB	Har-1701/1705	Har-042680	Har-216618	Har-216628
F05	F06	F07	F08	F09	F10
Har-1705H	Har-1775	Har-1785	Har-PT250A	Har-PT250B	Har-PT280
T11	T12	T13	T14	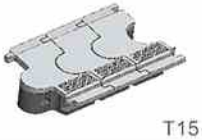 T15	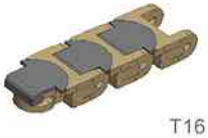 T16
Har-2300	Har-2310	Har-2100	Har-2000	Har-2480PMO	Har-2480PMO
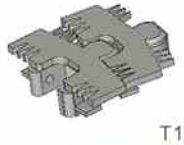 T17	T18	T19	T20	T21	T22
Har-2480PMZ	Har-2350PW	Har-2350PW	Har-2350PW	Har-2350PW	Har-2350PW-83
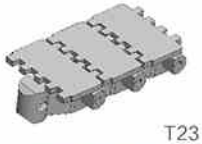 T23	T24	T25	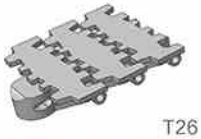 T26	T27	T28
Har-2350TM	Har-2350PW-VT	Har-2350PW-VTR	Har-2350PW-VTR	Har-2350VTC	Har-2350V
T29	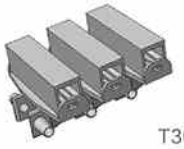 T30	T31	T32	T33	T34
Har-2480GZM	Har-2840	Har-2350	Har-2350	Har-2350DM	Har-2580
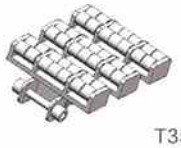 T35	T36	T37	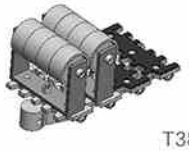 T38	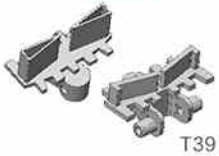 T39	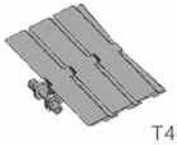 T40
Har-2580	Har-830T	Har-1900A	Har-1900B	Har-1900C	Har-1800
T41	T42	T43	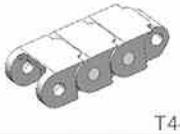 T44	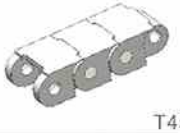 T45	T46

柔性链 Flexible Chains

网链 Modular Belt

Har50SG Series Flat Top	Har7900 Series Flat Top	Har7900 Series Nub Top	Har7930 Series Flat Top
M01	M02	M03	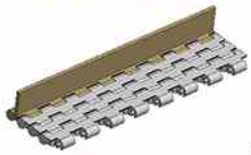 M04
Har7930 Series Flush Grid	Har500 Series Flush Grid	Har510 Series Flush Grid	Har1270 Series Flat Top
M05	M06	M07	M08
Har1270 Series Flat Top	Har1270 Series Flush Grid	Har7120 Series Flush Grid	Har7940 Flush Grid
M09	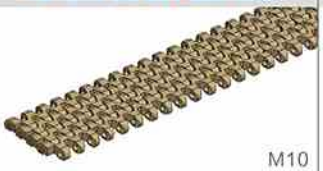 M10	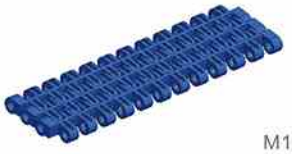 M11	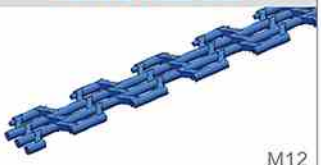 M12
Har1500 Series Flat Top	Har2120 Series Flat Top	Har2120 Series Rubber Top	Har2120 Series Flat Top With Positrack
M13	M14	M15	M16
Har2120 Series Flat Top With Positrack	Har1100 Series Flat Top	Har1100 Series Flush Grid	Har1100 Series Rubber Top
M17	M18	M19	M20
Har1100 Series Flush Grid Dynamic Transition	Har1507 Flat Top	Har1100 Series Roller Top	Har1505 Series Flat Top
M21	M22	M23	M24
Har1505 Series Rubber Top	Har1506 Series Flat Top	Har8505 Series Flat Top	Har8505 Series Raised Rib
M25	M26	M27	M28
Har8505 Series Flat Top Dynamic Transition	Har1990 Series Flat Top	Har5935 Series Flush Grid	Har5935 Series Perforated Top
M29	M30	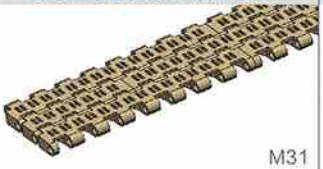 M31	M32
Har5935 Series Flat Top	Har5935 Series Flush Grid Freeflow	Har5935 Series Flat Top	Har100 Series Flush Grid
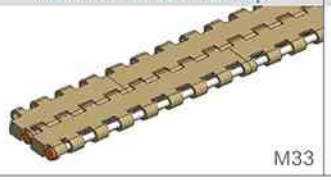 M33	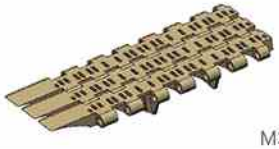 M34	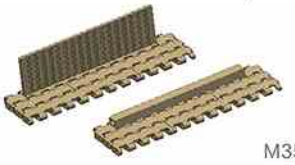 M35	M36

Har100 Series Raised Rib	Har1000 Series Flat Top	Har1000 Series Flat Top with Positrack	Har1000 Series Flush Grid
M37	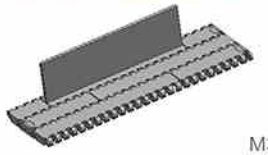 M38	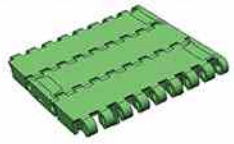 M39	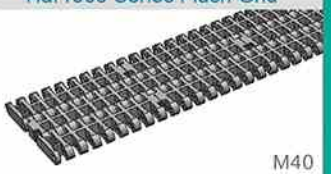 M40
Har1000 Series Flush Grid with Positrack	Har1000 Series Flat Top with Positrack	Har1000 Series Rubber Top	Har1000 Series Raised Rib Moulded-to-Width(MTW)
M41	M42	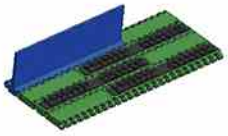 M43	M44
Har1000 Mould to Width Flat Top	Har1000 Series Raised Rib	Har1000 Series Raised Rib	Har1001 Flat Top
M45	M46	M47	M48
Har1005 Series Flat Top with Positrack	Har1005 Series Roller Top	Har1005 Rubber Top	Har1005 Series Flat Top Dynamic Transition with Positioners
M49	M50	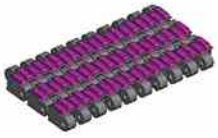 M51	M52
Har2400 Series Flush Grid	Har2400 Series Flush Grid with Conner Track	Har2400H Series Raised Rib	Har2401 Flush Grid
M53	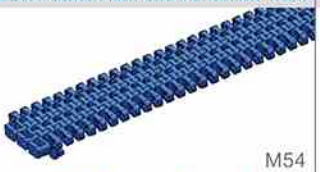 M54	M55	M56
Har2546 Series Flush Grid	Har2545 Series Flush Grid	Har2520 Series Flat Top	Har2520 Series Flush Grid
M57	M58	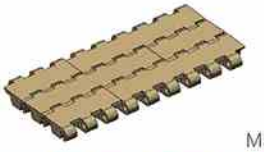 M59	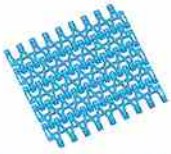 M60
Har2520 Series Rubber Top	Har2541 Series Flush Grid	Har2540 Series Flush Grid	Har7100 Series Flush Grid
M61	M62	M63	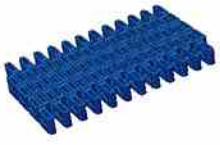 M64
Har7100A Series Flush Grid	Har7300 Series Flush Grid	Har7705 Series Flat Top	Har7706 Series Roller Top
M65	M66	M67	M68
Har7910A Flush Grid	Har7910B Series Flush Grid	HarQNB FLAT TOP	HarQNB Rubber Top
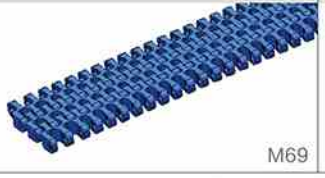 M69	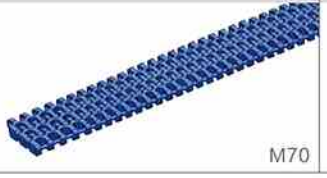 M70	M71	M72

网链 Modular Belt

网链 Modular Belt

HarQNC NUB TOP	Har1400 Series Flat Top	Har1400 Series Flat Top with Positioners	Har1400 Series Flat Top with Positrack
M73	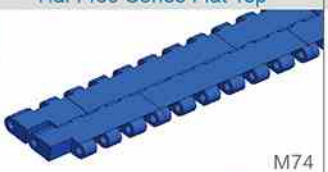 M74	M75	M76
Har1400 Series Diamond Grid anti slip	Har1600 Series Flat Top	Har1600 Series Flush Grid	Har1600 Series Flat Top with Positrack
M77	M78	M79	M80
Har1600T Series Flat Top	Har2501 Series Flat Top	Har2501 Series Nub Top	Har2501 Series Flush Grid
M81	M82	M83	M84
Har2542 Mould to Width Flat Top with Positrack	Har2542 Series Rubber Top	Har900 Series Flat Top	Har900 Series Flush Grid
M85	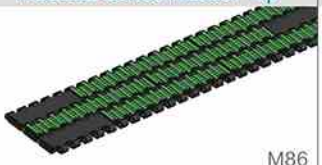 M86	M87	M88
Har900 Series Perforated Flat Top	Har900 Series Rubber Top	Har900 Series Flush Grid with Rubber	Har900 Series Raised Rib
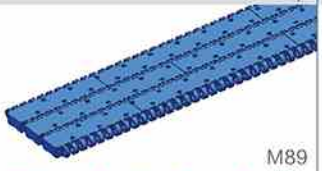 M89	M90	M91	M92
Har900 Series Flush Grid Dynamic Transition	Har900 Series Mold to Width Raised Rib	Har900 Series Packaging Machine Separation Chain B	Har900 Series Packaging Machine Separation Chain C
M93	M94	M95	M96
Har900 Series Packaging Machine Separation Chain D	Har900 Series Packaging Machine Separation Chain E	Har900 Series Flat Top with Positioners	Har900 Series Flat Top
M97	M98	M99	M100
Har900 Series Flush Grid	Har900N Series Flush Grid	Har7920 Series Flush Grid	Har7960 Series Flush Grid
M101	M102	M103	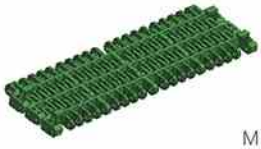 M104
Har7960 Series Rubber Top	Har7960 Pusher	Har2265 Series Flush Grid With Positrack	Har2275 Series Turning Type with bearing
M105	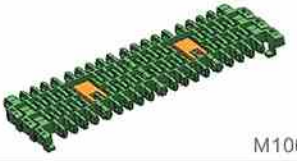 M106	M107	M108

Har2300 Series Flush Grid Turning	Har3811GB Series Flat Top	Har1700T Series	Har1700T Series Nub Top
M109	M110	M111	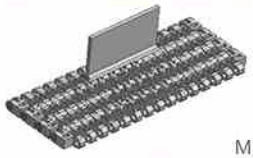 M112
Har4705 Series Flat Top	Har4705 Series Perforated Top	Har4707 Series Raised Rib	Har5966 Series Flush Grid
M113	M114	M115	M116
Har7800 Series Flush Grid	Har2200 Series Flush Grid	Har7500 Flush Grid	Har7501 Series Flush Grid
M117	M118	M119	M120
Har200 Series Flush Grid	Har400 Series Flush Grid	Har400 Series Flush Grid (New Type)	Har400 Series Raised Rib
M121	M122	M123	M124
Har400 Series Lateral Pulley Type	Har400 Series Ball Belt	Har600 Series Fastening	Har800 Series Flat Top
M125	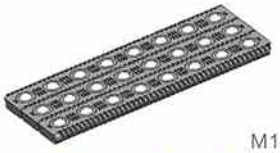 M126	M127	M128
Har800 Series Perforated Flat Top	Har800 Series Flush Grid	Har6100 Series Flat Top	Har6100 Flush Grid
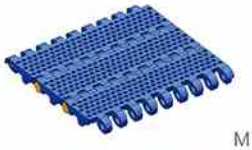 M129	M130	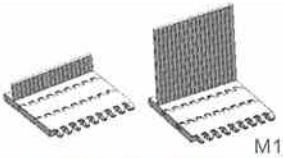 M131	M132
Har6100 Series Raised Rib	Har6100 Series Perforated Flat Top	Har7200 Series Flush Grid	Har3110 Series Raised Rib
M133	M134	M135	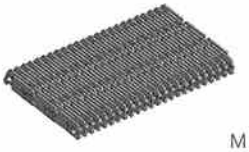 M136
Har8200 Series Curve	Har7950 Series Flush Grid	Har5997 Series Raised Rib	Har4809 Series Raised Rib
M137	M138	M139	M140
Har7620 Series Flat Top	Har7620 Series Cleat	Har8600 Series Curve	Har1272 Series FLAT TOP CURVE
M141	M142	M143	M144

网带 Modular Belt

Har820GHA Series Straight
TOP CHAINS

TOP CHAINS 820GHA Series
P=38.1mm, T=14.2mm
PIN:Stainless steel

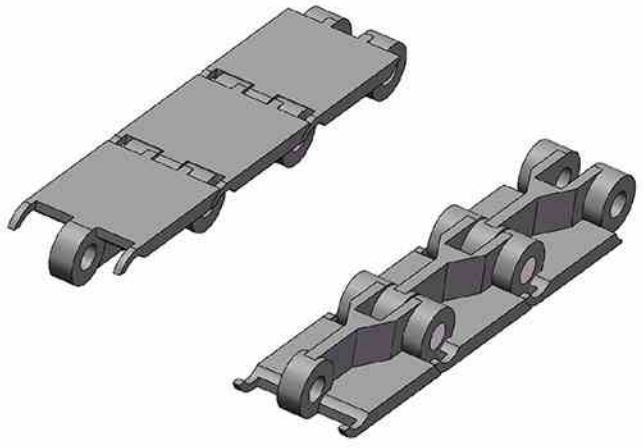

节距 Pitch	链板材质 Material	颜色 Color
38.1mm	POM	灰色/Gray

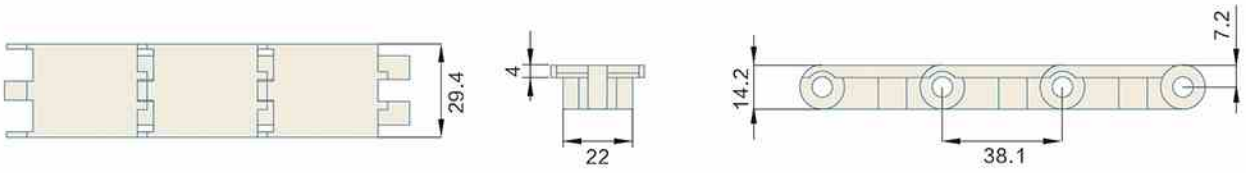

型号 Type No.	宽度 Width (mm)	节距 Pitch (mm)	重量 Weight (Kg/m)	负载 Working Capacity (N)
Har820GHA-K118	29.4	38.1	0.46	1230
Har820GHA-K157	40.0	38.1	0.52	1230

链轮 Sprocket	护栏 Guide	弯轨 Guide Rails	其余配件 Component
—	R01–R42	—	C01–C57

Har820 STRAIGHT
TOP CHAINS

TOP CHAINS 820
P=38.1mm, T=14.2mm
PIN:Stainless steel

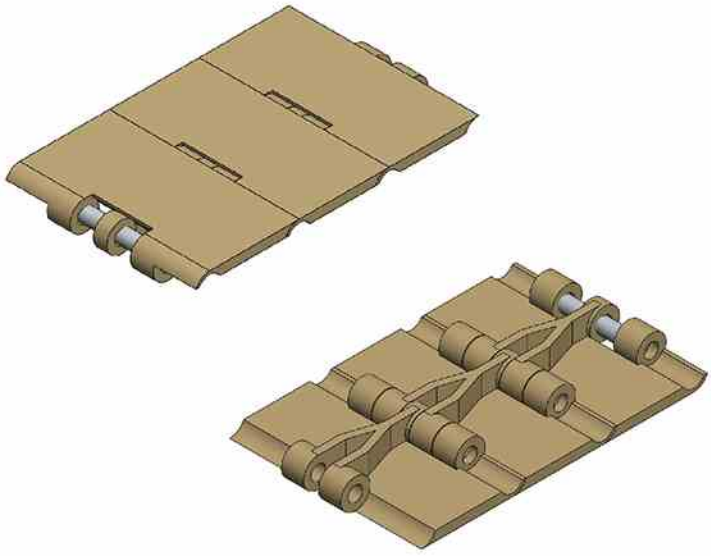

节距 Pitch	链板材质 Material	颜色 Color
38.1mm	POM	咖啡色/Brown

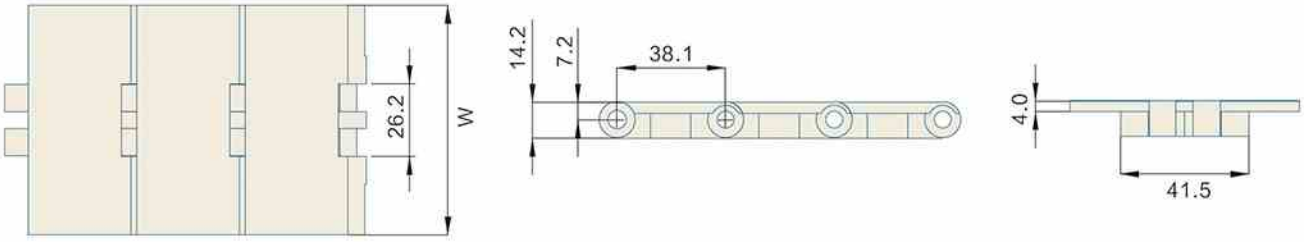

型号 Type No.	宽度 Width (mm)	节距 Pitch (mm)	重量 Weight (Kg/m)	负载 Working Capacity (N)
Har820-K250	63.5	38.1	0.69	1230
Har820-K325	82.6	38.1	0.89	1230
Har820-K350	88.9	38.1	0.91	1230
Har820-K400	101.6	38.1	0.93	1230
Har820-K450	114.3	38.1	1.06	1230
Har820-K600	152.4	38.1	1.30	1230
Har820-K750	190.5	38.1	1.51	1230

链轮 Sprocket	护栏 Guide	弯轨 Guide Rails	其余配件 Component
S12-S13	R01-R42	—	C01-C57

Har820FH Series
RUBBER TOP
TOP CHAINS

TOP CHAINS 820FH
P=38.1mm, T=17.3mm
OPEN AREA:0%

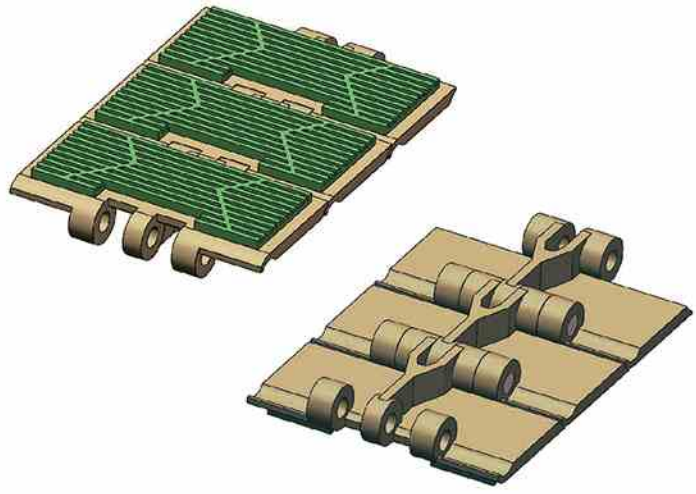

节距 Pitch	链板材质 Material	颜色 Color
38.1mm	PP	咖啡色/Brown

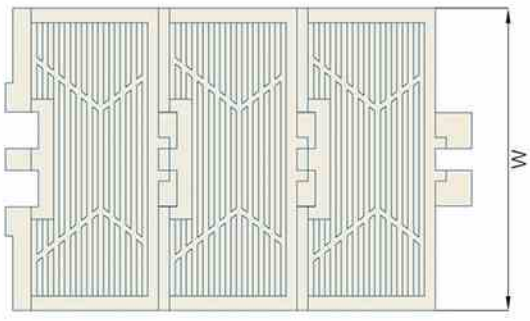

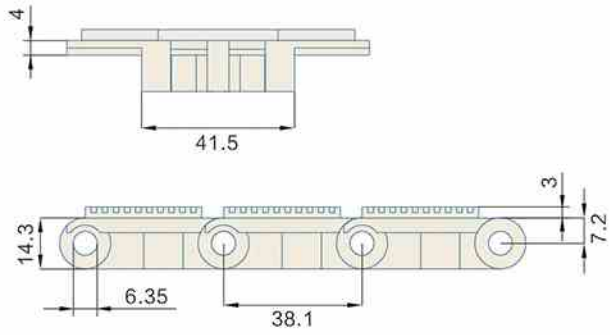

型号 Type No.	宽度 Width (mm)	节距 Pitch (mm)	重量 Weight (Kg/m)	负载 Working Capacity (N)
Har820FH-K325	82.6	38.1	0.85	1030
Har820FH-K750	190.5	38.1	1.45	1030

链轮 Sprocket	护栏 Guide	弯轨 Guide Rails	其余配件 Component
S12-S13	R01-R42	—	C01-C57

Har820V Straight
TOP CHAINS

TOP CHAINS 820V
P=38.1mm, T=30.7mm
PIN:Stainless steel

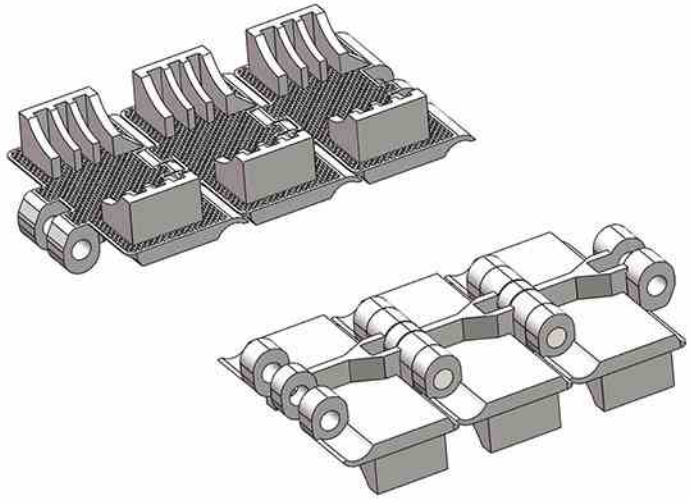

节距 Pitch	链板材质 Material	颜色 Color
38.1mm	POM	白色/White

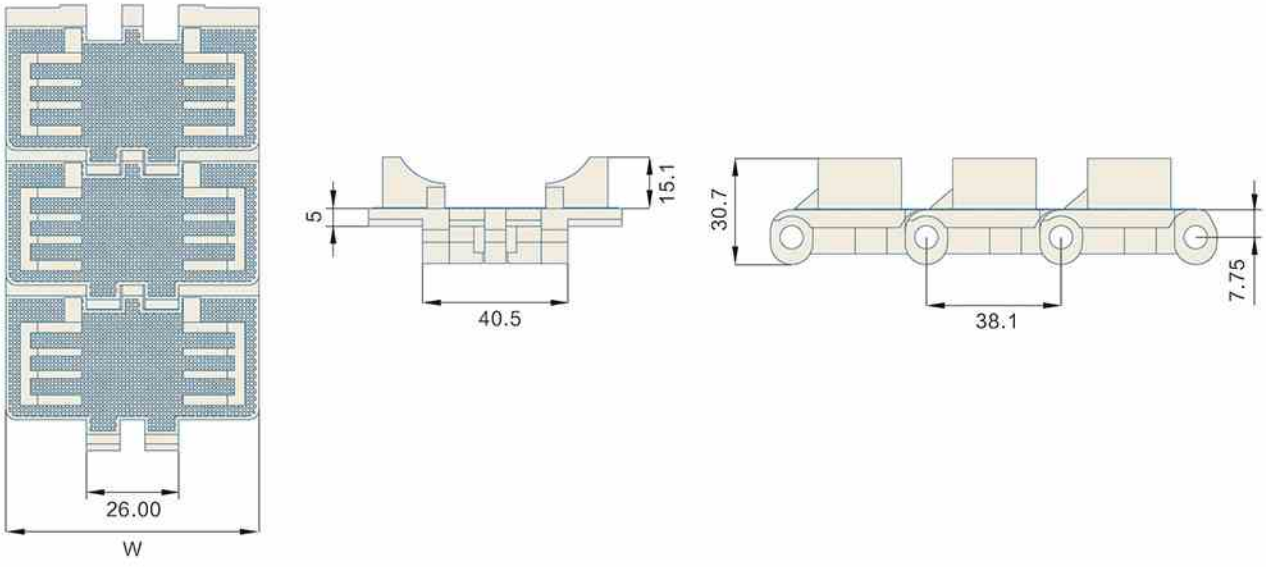

型号 Type No.	宽度 Width (mm)	节距 Pitch (mm)	重量 Weight (Kg/m)	负载 Working Capacity (N)
Har820V-K325	82.6	38.1	1.31	1230

链轮 Sprocket	护栏 Guide	弯轨 Guide Rails	其余配件 Component
S12-S13	R01-R42	—	C01-C57

Har820S Straight Anti-Static
TOP CHAINS

TOP CHAINS 820S
P=38.1mm, T=14.2mm
PIN:Stainless steel

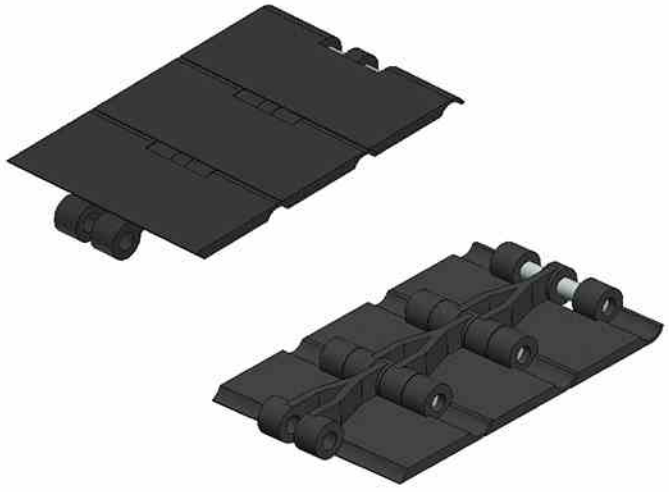

节距 Pitch	链板材质 Material	颜色 Color
38.1mm	POM	黑色/Black

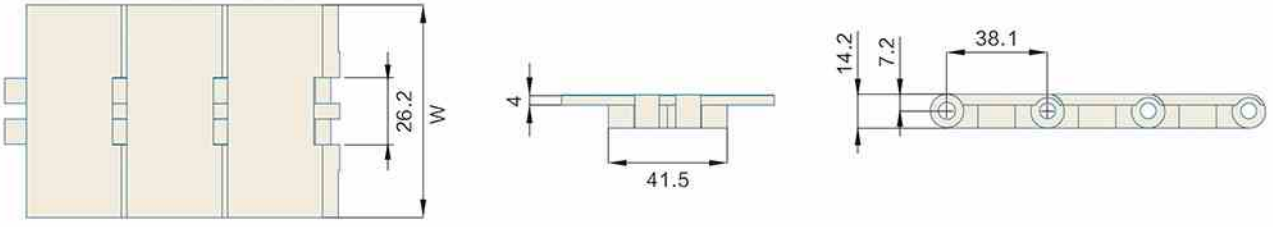

型号 Type No.	宽度 Width (mm)	节距 Pitch (mm)	重量 Weight (Kg/m)	负载 Working Capacity (N)
Har820S-K250	63.5	38.1	0.69	1230
Har820S-k325	82.6	38.1	0.89	1230
Har820S-K350	88.9	38.1	0.91	1230
Har820S-K400	101.6	38.1	0.93	1230
Har820S-K450	114.3	38.1	1.06	1230
Har820S-K600	152.4	38.1	1.30	1230
Har820S-K750	190.5	38.1	1.51	1230

链轮 Sprocket	护栏 Guide	弯轨 Guide Rails	其余配件 Component
S12-S13	R01-R42	—	C01-C57

Har828 STRAIGHT
TOP CHAINS

TOP CHAINS 828
P=38.1mm, T=15.1mm
PIN:Stainless steel

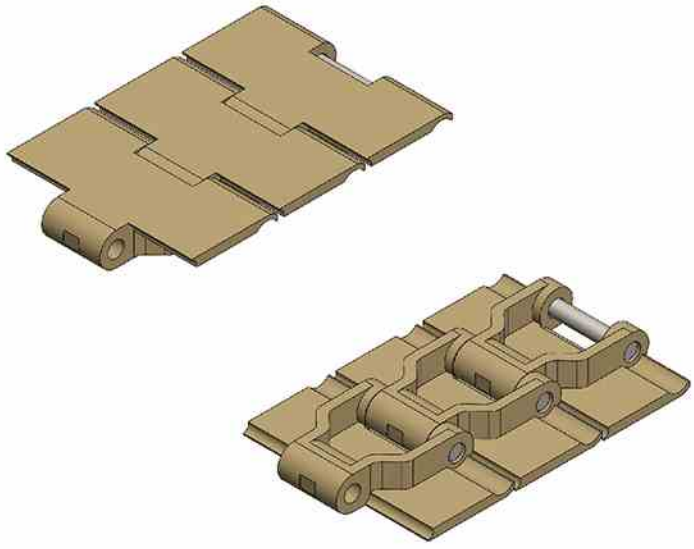

节距 Pitch	链板材质 Material	颜色 Color
38.1mm	POM	咖啡色/Brown

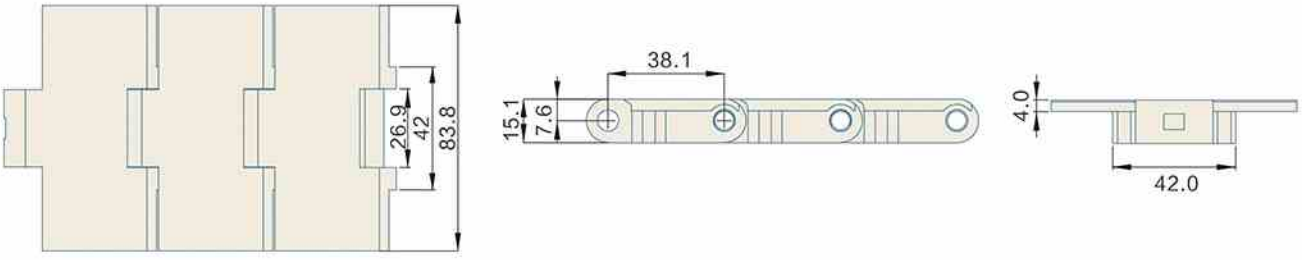

型号 Type No.	宽度 Width (mm)	节距 Pitch (mm)	重量 Weight (Kg/m)	负载 Working Capacity (N)
Har828-K330	83.8	38.1	1.08	2000

链轮 Sprocket	护栏 Guide	弯轨 Guide Rails	其余配件 Component
S17-S18	R01-R42	—	C01-C57

Har828T Curve
TOP CHAINS

TOP CHAINS 828T
P=38.1mm, T=15.1mm
PIN:Stainless steel

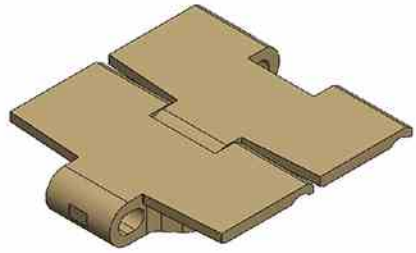

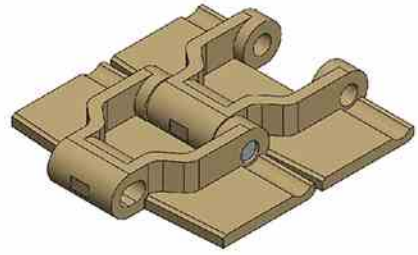

节距 Pitch	链板材质 Material	颜色 Color
38.1mm	POM	咖啡色/Brown

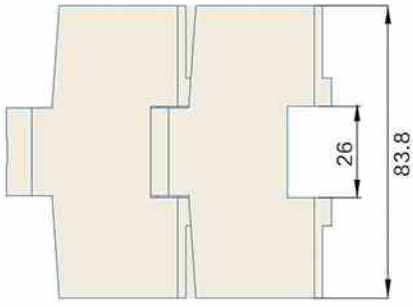

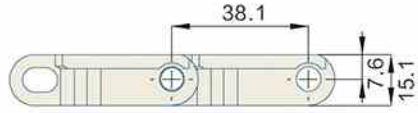

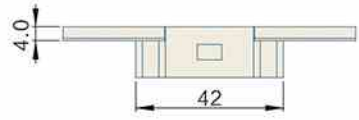

型号 Type No.	宽度 Width (mm)	节距 Pitch (mm)	重量 Weight (Kg/m)	转弯半径 Radius (mm)	负载 Working Capacity (N)
Har828T-K330	83.8	38.1	0.99	510	2000

链轮 Sprocket	护栏 Guide	弯轨 Guide Rails	其余配件 Component
S17-S18	R01-R42	—	C01-C57

Har821 Series Straight
TOP CHAINS

TOP CHAINS 821 Series
P=38.1mm, T=14.3mm
PIN:Stainless steel

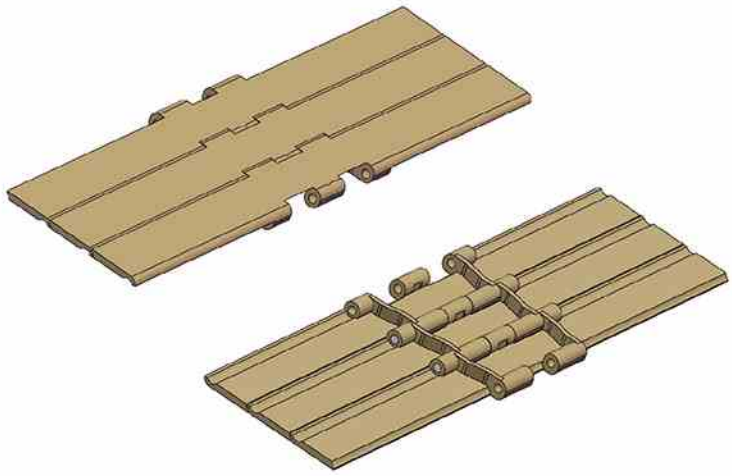

节距 Pitch	链板材质 Material	颜色 Color
38.1mm	POM	—

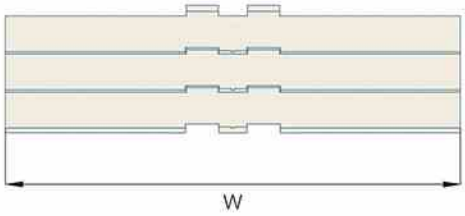

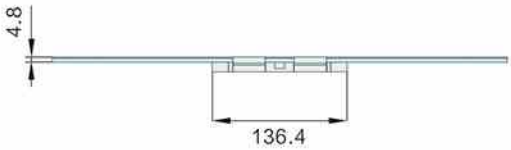

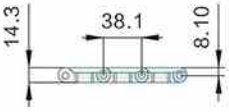

型号 Type No.	宽度 Width (mm)	节距 Pitch (mm)	重量 Weight (Kg/m)	负载 Working Capacity (N)
Har821-K750	190.5	38.1	2.48	2680
Har821-K1000	254.0	38.1	2.82	2680
Har821-K1200	304.8	38.1	3.12	2680
Har821-K1800	457.2	38.1	3.98	2680

链轮 Sprocket	护栏 Guide	弯轨 Guide Rails	其余配件 Component
S14-S16	R01-R42	—	C01-C57

Har821FHT Straight
TOP CHAINS

TOP CHAINS 821FHT
P=38.1mm, T=16.3mm
PIN:Stainless steel

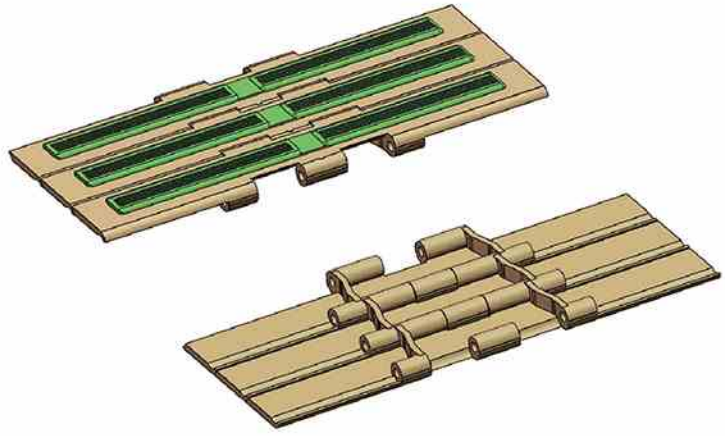

节距 Pitch	链板材质 Material	颜色 Color
38.1mm	POM	棕色/Brown

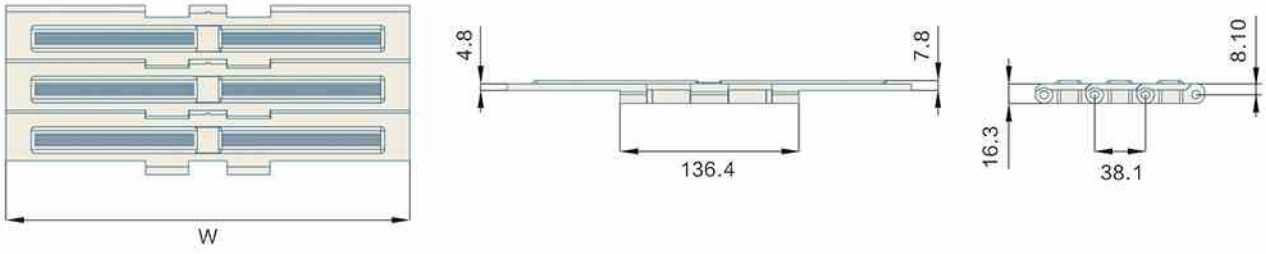

型号 Type No.	宽度 Width (mm)	节距 Pitch (mm)	重量 Weight (Kg/m)	负载 Working Capacity (N)
Har821FHT-K750	190.5	38.1	2.48	2680
Har821FHT-K1000	254.0	38.1	2.92	2680
Har821FHT-K1200	304.8	38.1	3.23	2680

链轮 Sprocket	护栏 Guide	弯轨 Guide Rails	其余配件 Component
S14-S16	R01-R42	—	C01-C57

Har821PRR Series
ROLLER TOP
TOP CHAINS

TOP CHAINS 821PRR
P=38.1mm, T=28.8mm
OPEN AREA:0%

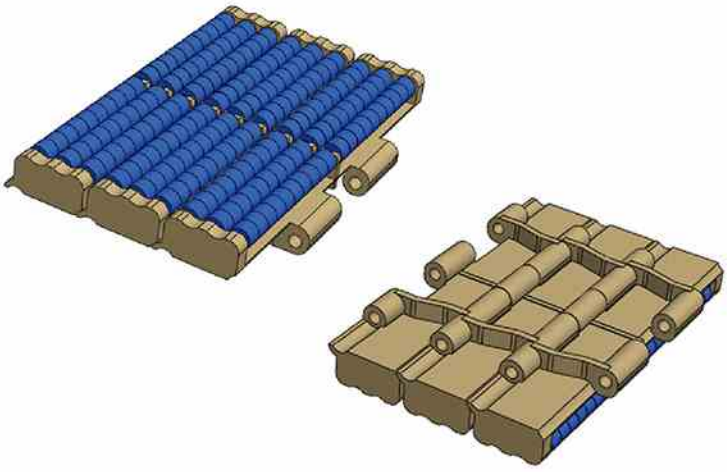

节距 Pitch	链板材质 Material	颜色 Color
38.1mm	POM	咖啡色/Brown

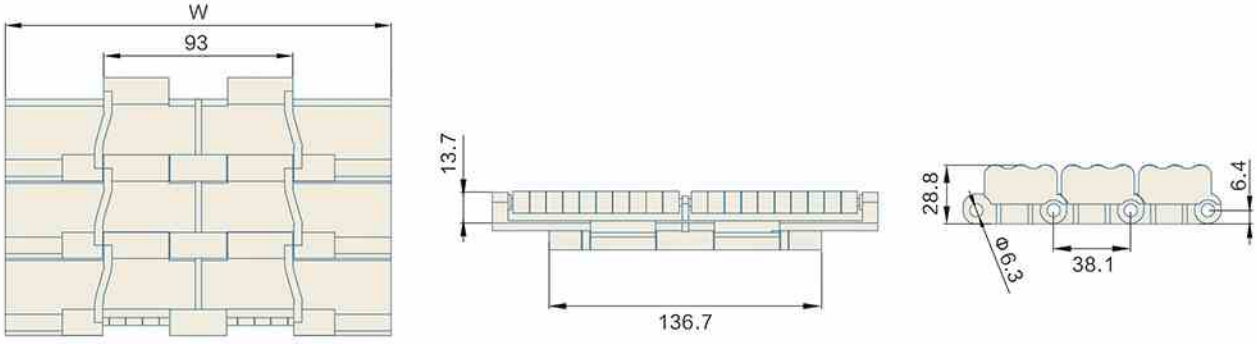

型号 Type No.	宽度 Width (mm)	节距 Pitch (mm)	重量 Weight (Kg/m)	负载 Working Capacity (N)
Har821PRR-K750	190.5	38.1	5.4	2680
Har821PRR-K1000	254.0	38.1	6.7	2680
Har821PRR-K1200	304.8	38.1	7.95	2680

链轮 Sprocket	护栏 Guide	弯轨 Guide Rails	其余配件 Component
S14-S16	R01-R42	—	C01-C57

880 尖角转弯链板

Har880 CURVE
TOP CHAINS

TOP CHAINS 880
P=38.1mm, T=20mm
PIN:Stainless steel

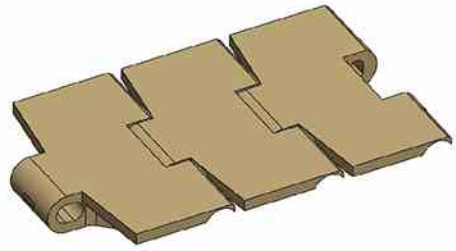

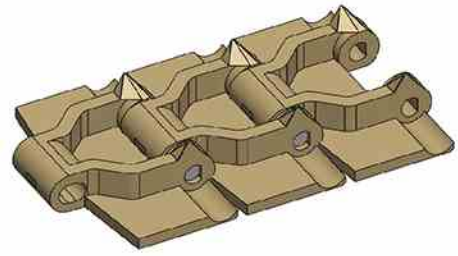

节距 Pitch	链板材质 Material	颜色 Color
38.1mm	POM	咖啡色/Brown

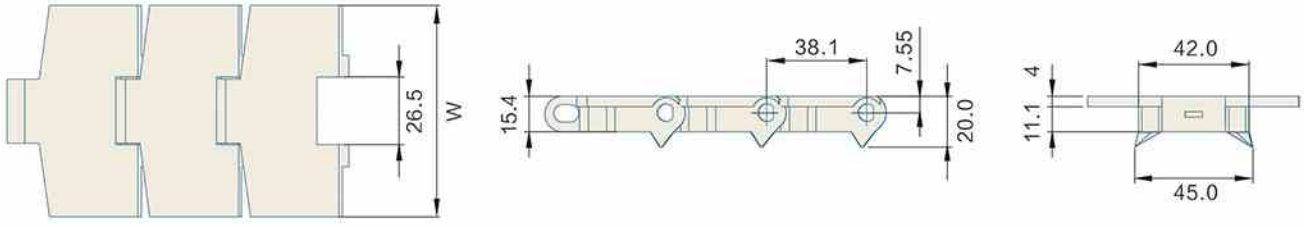

型号 Type No.	宽度 Width (mm)	节距 Pitch (mm)	重量 Weight (Kg/m)	转弯半径 Radius (mm)	负载 Working Capacity (N)
Har880-K325	82.6	38.1	0.9	510	2000

链轮 Sprocket	护栏 Guide	弯轨 Guide Rails	其余配件 Component
S17-S18	R01-R42	G03-G04	C01-C57

Har880M CURVE
TOP CHAINS

TOP CHAINS 880M
P=38.1mm, T=14.8mm
PIN:Stainless steel

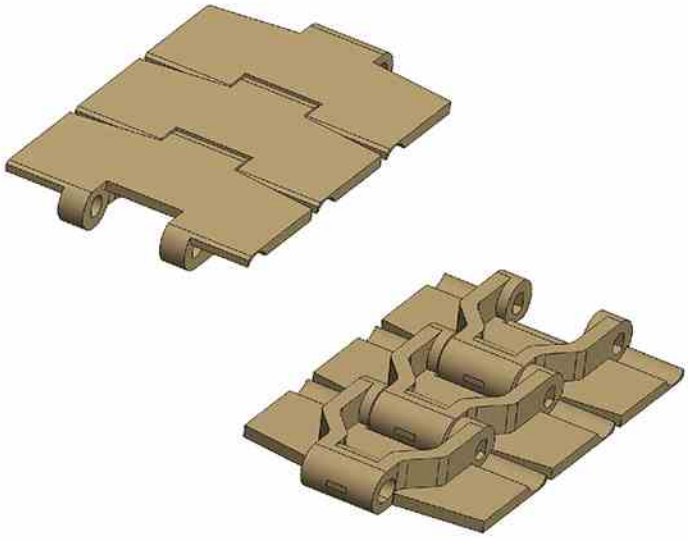

节距 Pitch	链板材质 Material	颜色 Color
38.1mm	POM	咖啡色/Brown

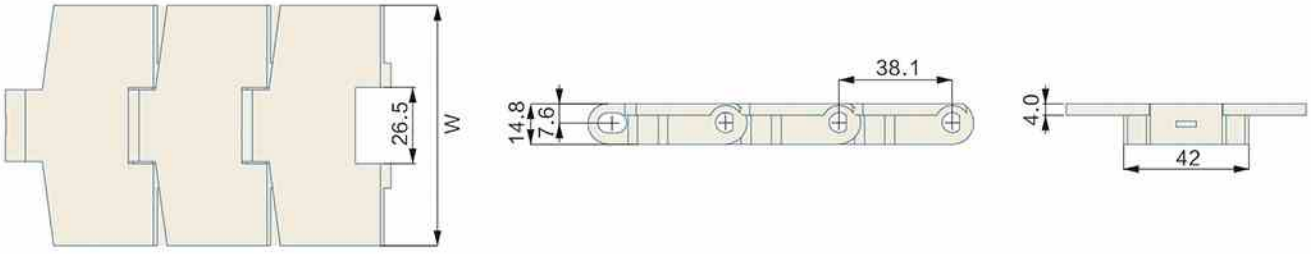

型号 Type No.	宽度 Width (mm)	节距 Pitch (mm)	重量 Weight (Kg/m)	转弯半径 Radius (mm)	负载 Working Capacity (N)
Har880M-K325	82.6	38.1	0.98	510	2000
Har880M-K450	114.3	38.1	1.12	510	2000

链轮 Sprocket	护栏 Guide	弯轨 Guide Rails	其余配件 Component
S17-S18	R01-R42	G03	C01-C57

Har880TAB CURVE
TOP CHAINS

TOP CHAINS 880TAB
P=38.1mm, T=19.9mm
PIN:Stainless steel

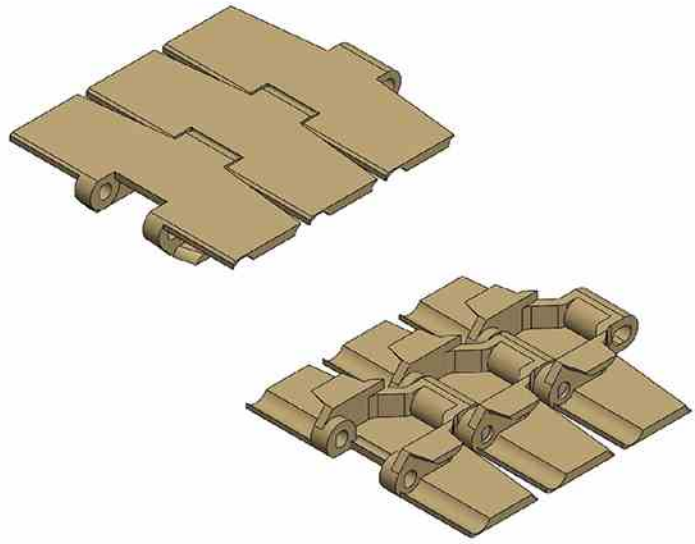

节距 Pitch	链板材质 Material	颜色 Color
38.1mm	POM	咖啡色/Brown

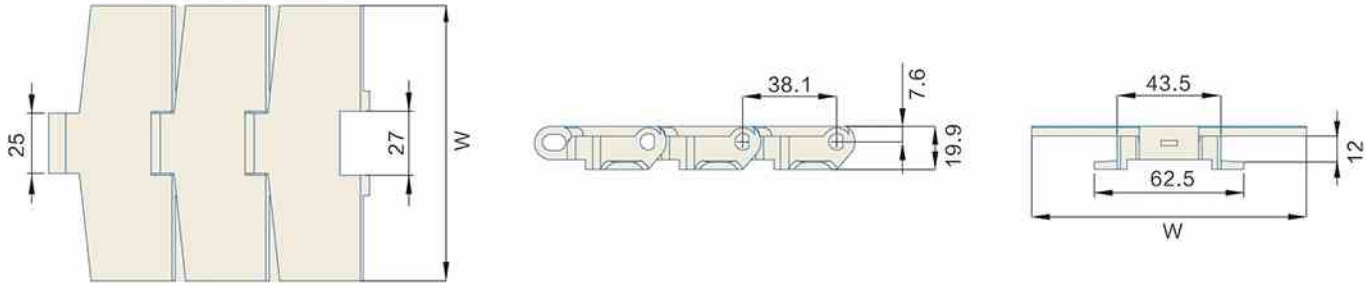

型号 Type No.	宽度 Width (mm)	节距 Pitch (mm)	重量 Weight (Kg/m)	转弯半径 Radius (mm)	负载 Working Capacity (N)
Har880TAB-K325	82.6	38.1	1.05	510	2000
Har880TAB-K450	114.3	38.1	1.24	510	2000

链轮 Sprocket	护栏 Guide	弯轨 Guide Rails	其余配件 Component
S17-S18	R01-R42	G01-G02	C01-C57

Har880WS Roller Cleat Curve

TOP CHAINS

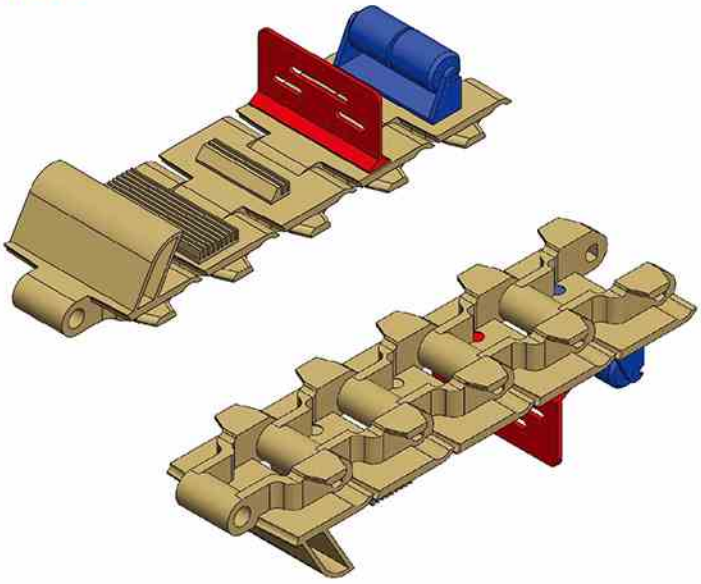

TOP CHAINS 880WS
P=38.1mm, T=21.8mm
PIN:Stainless steel
Cleat style(5 types):
Rubber Top cleat /Straight cleat/Oblique cleat/
Roller Cleat/Rubber cleat

节距 Pitch	链板材质 Material	颜色 Color
38.1mm	POM	棕色/Brown

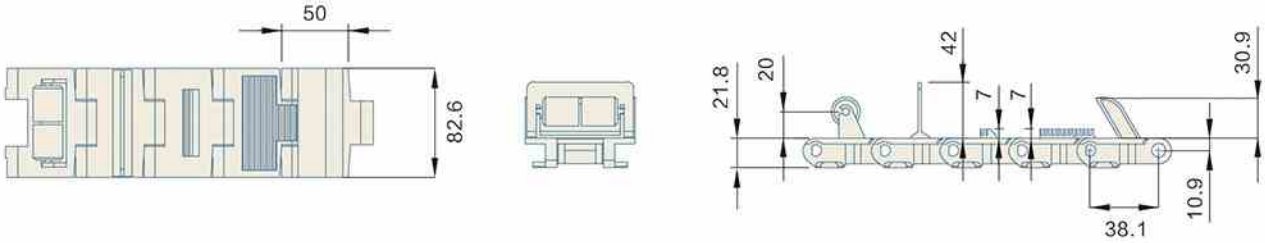

型号 Type No.	宽度 Width (mm)	节距 Pitch (mm)	重量 Weight (Kg/m)	转弯半径 Radius (mm)	负载 Working Capacity (N)
Har880WS-K325	82.6	38.1	1.68	510	2130

链轮 Sprocket	护栏 Guide	弯轨 Guide Rails	其余配件 Component
S17-S18	R01-R42	G01-G02	C01-C57

Har880TABS Curve Anti-static
TOP CHAINS

TOP CHAINS 880TABS
P=38.1mm, T=19.9mm
PIN:Stainless steel

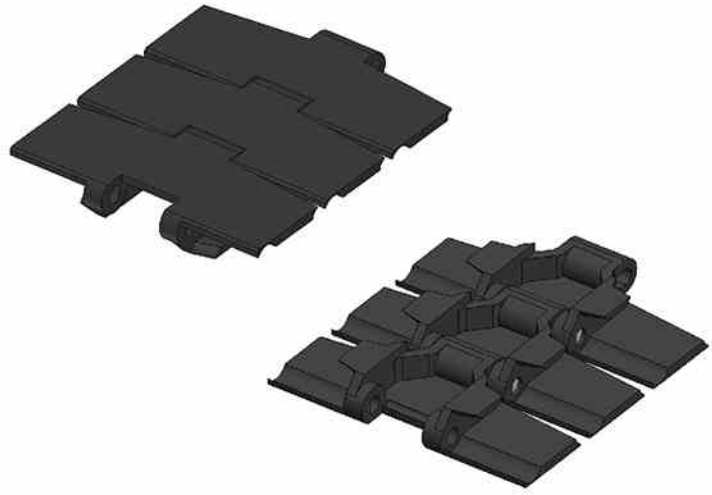

节距 Pitch	链板材质 Material	颜色 Color
38.1mm	POM	黑色/Black

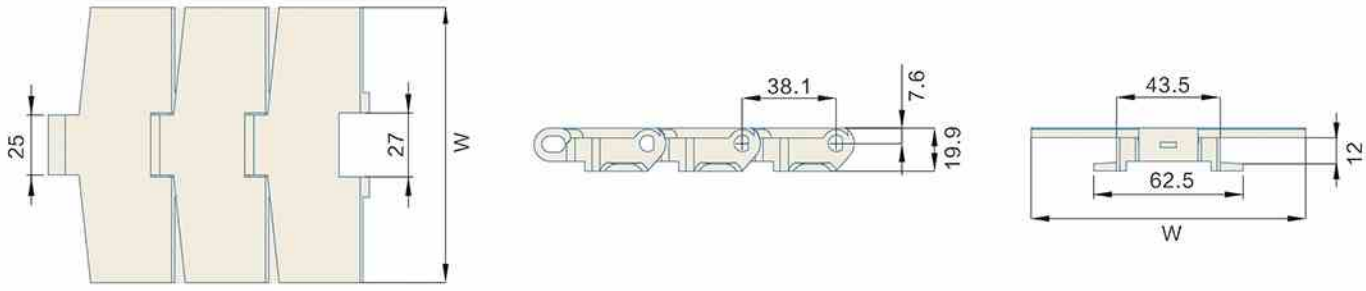

型号 Type No.	宽度 Width (mm)	节距 Pitch (mm)	重量 Weight (Kg/m)	负载 Working Capacity (N)
Har880TABS-K325	82.6	38.1	1.05	2000
Har880TABS-K450	114.3	38.1	1.24	2000

链轮 Sprocket	护栏 Guide	弯轨 Guide Rails	其余配件 Component
S17-S18	R01-R42	G01-G02	C01-C57

Har880TAB-RT Series Curve
TOP CHAINS

TOP CHAINS 880TAB-RT Series
P=38.1mm, T=20mm
PIN:Stainless steel

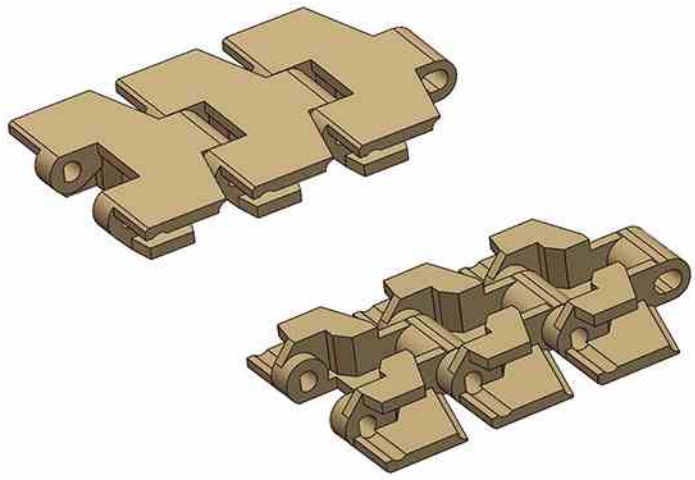

节距 Pitch	链板材质 Material	颜色 Color
38.1mm	POM	棕色/Brown

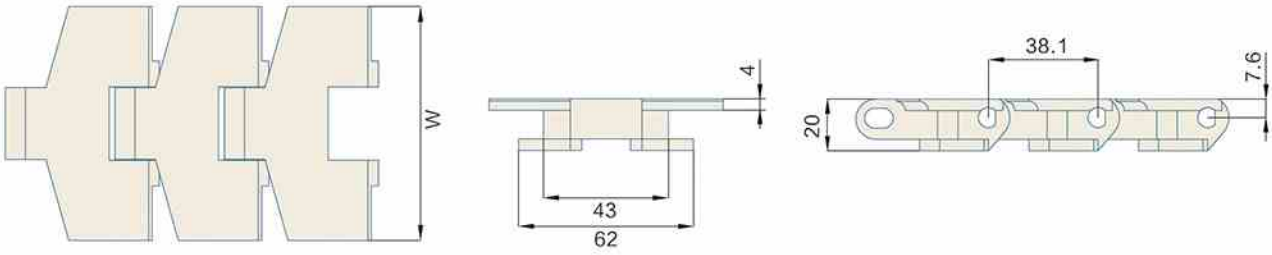

型号 Type No.	宽度 Width (mm)	节距 Pitch (mm)	重量 Weight (Kg/m)	转弯半径 Radius (mm)	负载 Working Capacity (N)
Har880TAB-RT-K325	82.6	38.1	0.96	300	2130
Har880TAB-RT-K450	114.3	38.1	1.10	300	2130

链轮 Sprocket	护栏 Guide	弯轨 Guide Rails	其余配件 Component
S17-S18	R01-R42	G01-G02	C01-C57

Har880STAB Series Curve
TOP CHAINS

TOP CHAINS 880STAB Series
P=19.05mm, T=17mm
PIN:Stainless steel

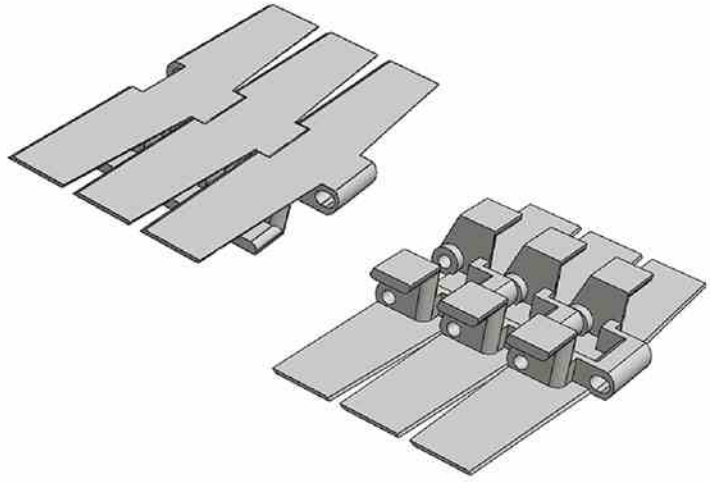

节距 Pitch	链板材质 Material	颜色 Color
19.05mm	POM	白色/White

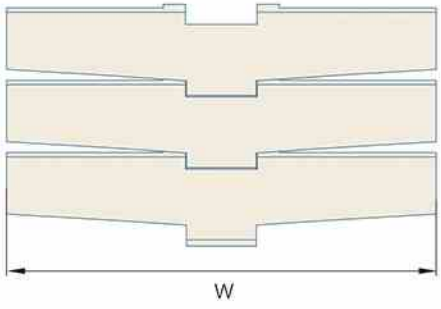

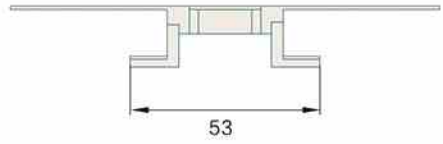

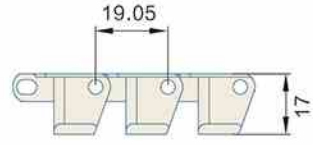

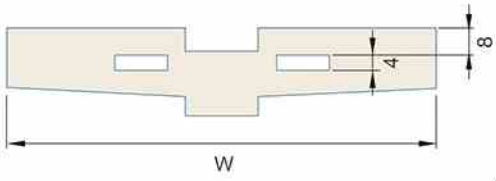

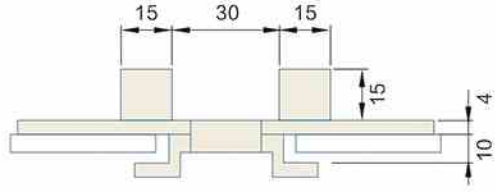

880STBF

型号 Type No.	宽度 Width (mm)	节距 Pitch (mm)	重量 Weight (Kg/m)	转弯半径 Radius (mm)	负载 Working Capacity (N)
Har880STAB-K470	120	19.05	0.78	510	1900
Har880STABF-K470	120	19.05	1.01	510	1900

链轮 Sprocket	护栏 Guide	弯轨 Guide Rails	其余配件 Component
—	R01-R42	—	C01-C57

HarRT114 Series Curve
TOP CHAINS

TOP CHAINS RT114
P=38.1mm, T=20mm
PIN:Stainless steel

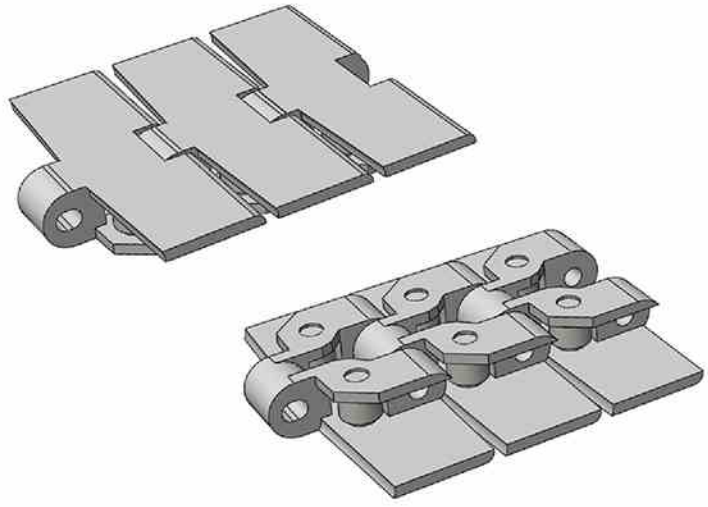

节距 Pitch	链板材质 Material	颜色 Color
38.1mm	POM	白色/White

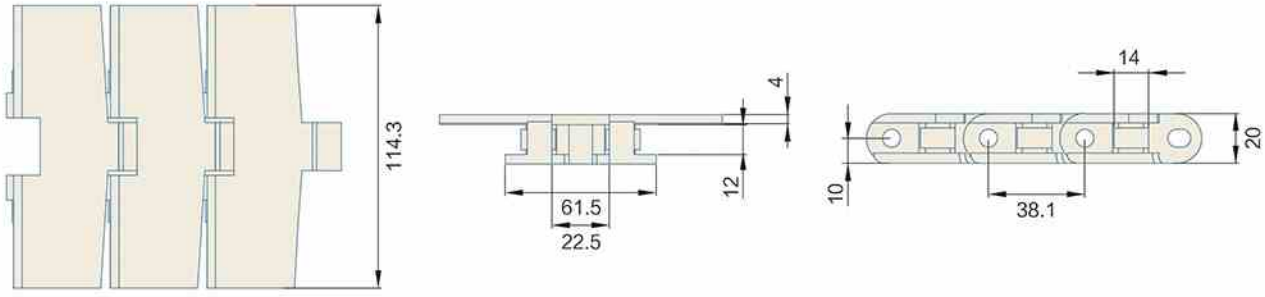

型号 Type No.	宽度 Width (mm)	节距 Pitch (mm)	重量 Weight (Kg/m)	转弯半径 Radius (mm)	负载 Working Capacity (N)
HarRT114	114.3	38.1	1.4	510	2000

链轮 Sprocket	护栏 Guide	弯轨 Guide Rails	其余配件 Component
S69	R01–R42	—	C01–C57

Har882M Series Curve
TOP CHAINS

TOP CHAINS 882
P=38.1mm, T=19mm
PIN:Stainless steel

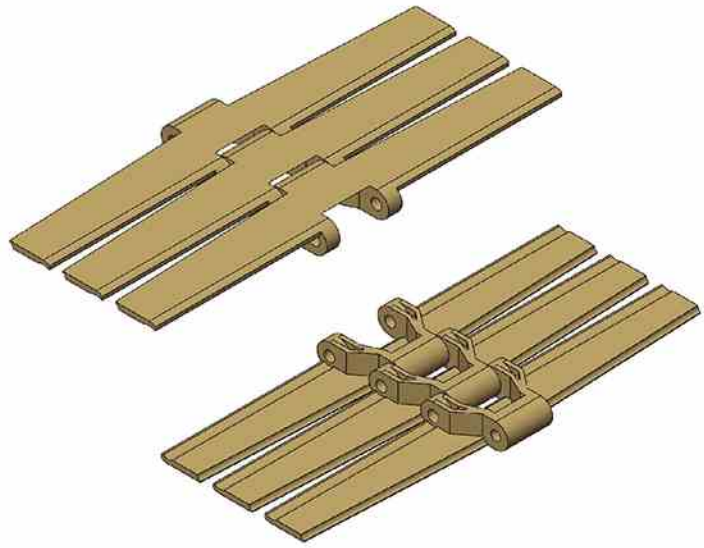

节距 Pitch	链板材质 Material	颜色 Color
38.1mm	POM	棕色/Brown

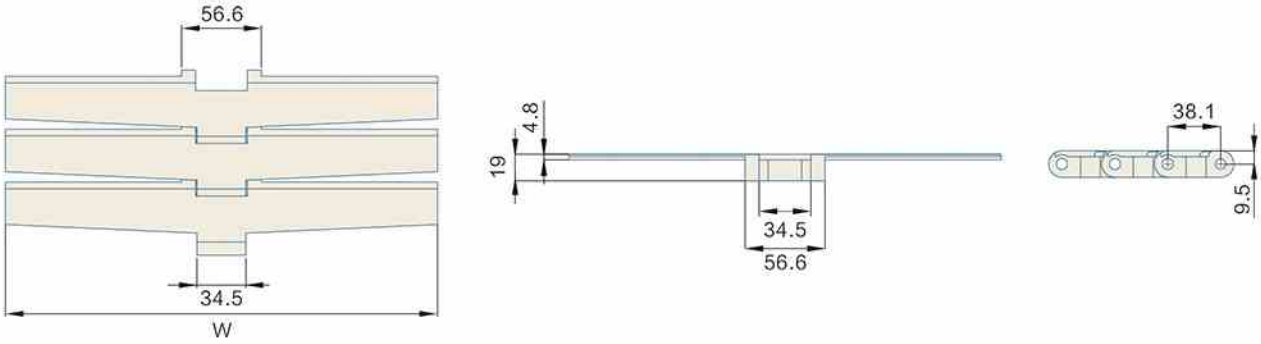

型号 Type No.	宽度 Width (mm)	节距 Pitch (mm)	重量 Weight (Kg/m)	转弯半径 Radius (mm)	负载 Working Capacity (N)
Har882M-K450	114.3	38.1	1.19	610mm	3830
Har882M-K600	152.4	38.1	1.78	610mm	3830
Har882M-K750	190.5	38.1	2.16	610mm	3830
Har882M-K1000	254.0	38.1	2.35	610mm	3830
Har882M-K1200	304.8	38.1	2.65	610mm	3830

链轮 Sprocket	护栏 Guide	弯轨 Guide Rails	其余配件 Component
S19-S20	R01-R42	—	C01-C57

Har882TAB Series Curve
TOP CHAINS

TOP CHAINS 882TAB
P=38.1mm, T=27mm
PIN:Stainless steel

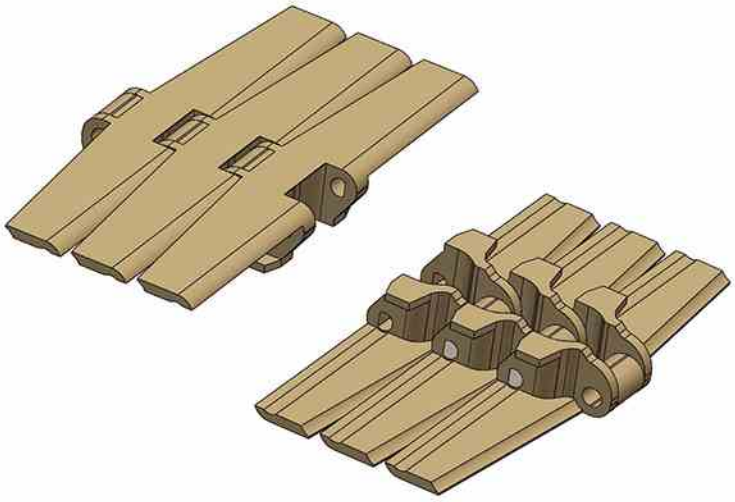

节距 Pitch	链板材质 Material	颜色 Color
38.1mm	POM	棕色/Brown

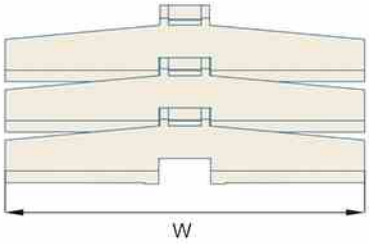

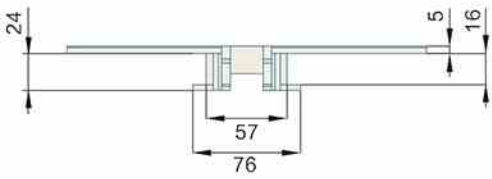

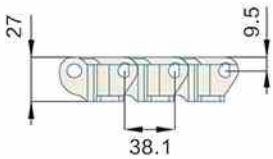

型号 Type No.	宽度 Width (mm)	节距 Pitch (mm)	重量 Weight (Kg/m)	转弯半径 Radius (mm)	负载 Working Capacity (N)
Har882TAB-K375	95.2	38.1	1.40	510mm	3830
Har882TAB-K600	152.4	38.1	2.18	610mm	3830
Har882TAB-K750	190.5	38.1	2.34	610mm	3830
Har882TAB-K1000	254.0	38.1	2.75	610mm	3830
Har882TAB-K1200	304.8	38.1	3.20	610mm	3830

链轮 Sprocket	护栏 Guide	弯轨 Guide Rails	其余配件 Component
S19-S20	R01-R42	G04-G06	C01-C57

Har882PRR-TAB Curve

TOP CHAINS

TOP CHAINS 882PRR-TAB
P=38.1mm, T=22.6mm
PIN:Stainless steel

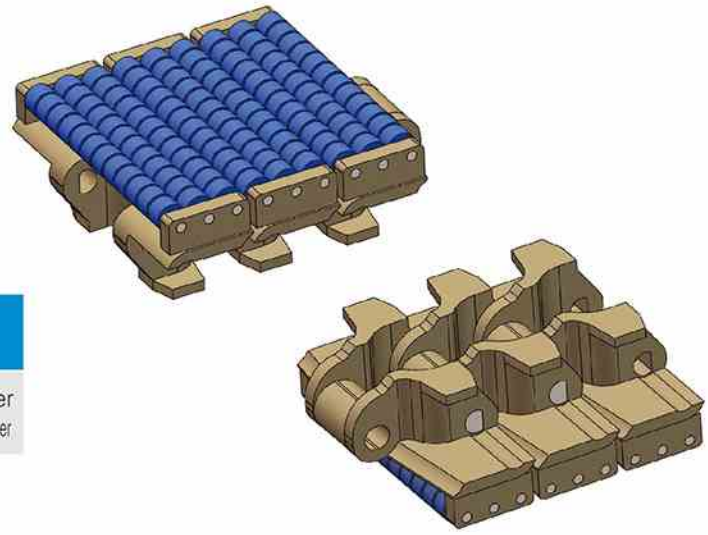

节距 Pitch	链板材质 Material	颜色 Color
38.1mm	POM	棕底蓝珠/Brown Plate Blue Roller 深灰底紫珠/Dark Grey Plate and Purple Roller

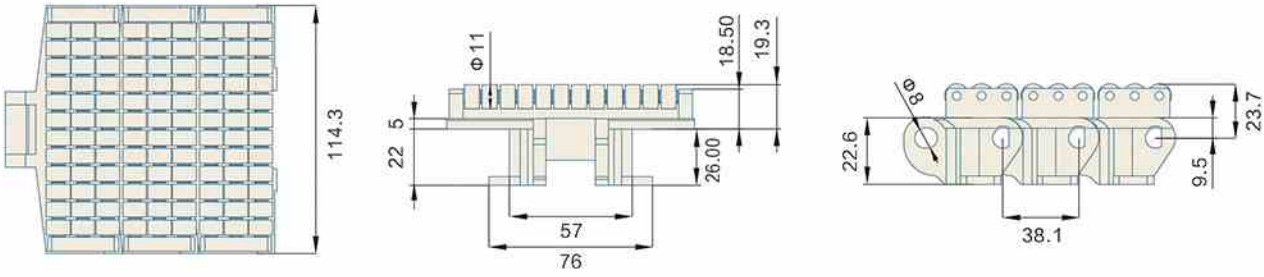

型号 Type No.	宽度 Width (mm)	节距 Pitch (mm)	重量 Weight (Kg/m)	转弯半径 Radius (mm)	负载 Working Capacity (N)
Har882PRR-TAB-K450	114.3	38.1	2.7	510	3820

链轮 Sprocket	护栏 Guide	弯轨 Guide Rails	其余配件 Component
S19-S20	R01-R42	G04-G06	C01-C57

Har882PRR-TAB Curve
TOP CHAINS

TOP CHAINS 882PRR-TAB
P=38.1mm, T=22.6mm
PIN:Stainless steel

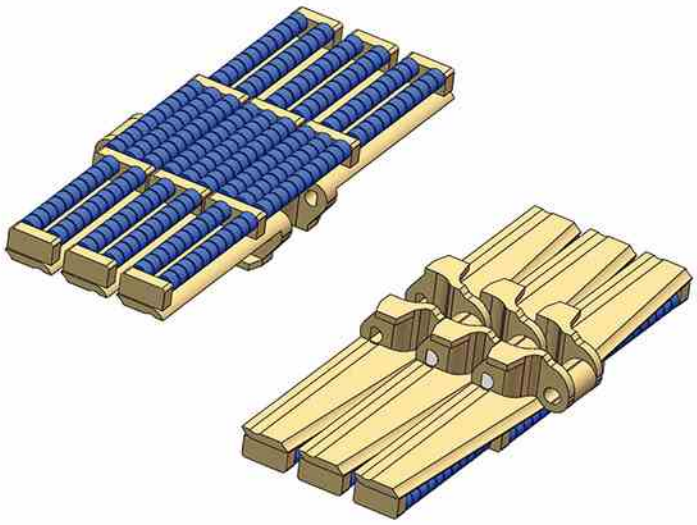

节距 Pitch	链板材质 Material	颜色 Color
38.1mm	POM	棕底蓝珠/ Brown Plate Blue Roller

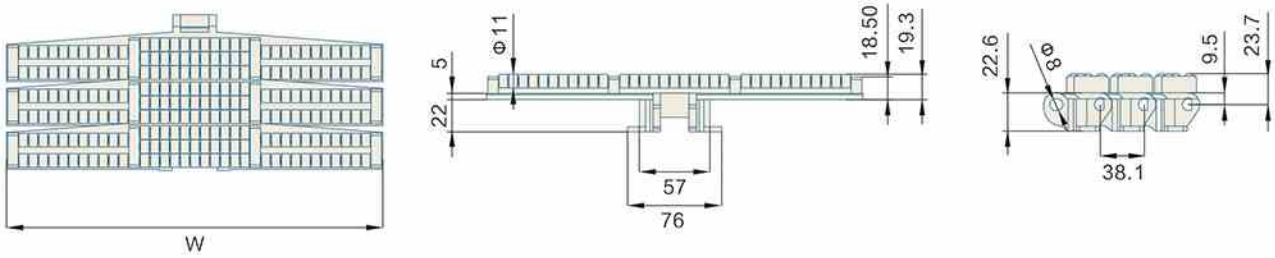

型号 Type No.	宽度 Width (mm)	节距 Pitch (mm)	重量 Weight (Kg/m)	转弯半径 Radius (mm)	负载 Working Capacity (N)
Har882PRR-TAB-K750	190.5	38.1	4.50	610	3820
Har882PRR-TAB-K1000	254.0	38.1	5.85	610	3820
Har882PRR-TAB-K1200	304.8	38.1	6.32	610	3820

链轮 Sprocket	护栏 Guide	弯轨 Guide Rails	其余配件 Component
S19-S20	R01-R42	G04-G06	C01-C57

Har882TABF Series
TOP CHAINS

TOP CHAINS 882TABF
P=38.1mm, T=27mm
OPEN AREA:0%
PIN: Stainless Steel

节距 Pitch	链板材质 Material	颜色 Color
38.1mm	POM	咖啡色/Brown

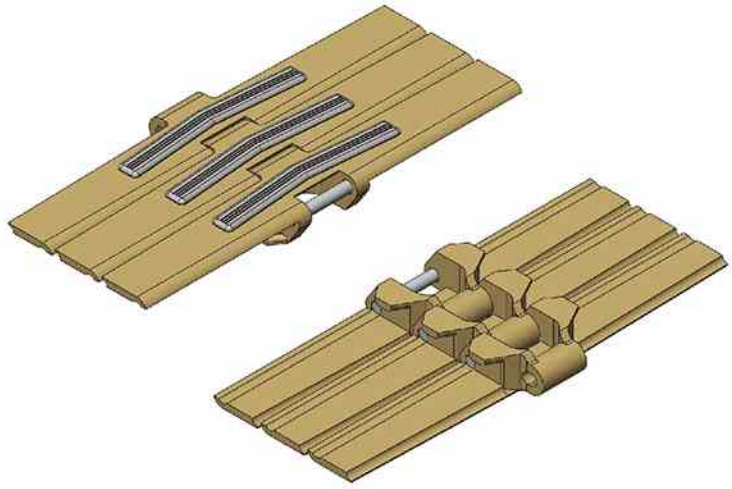

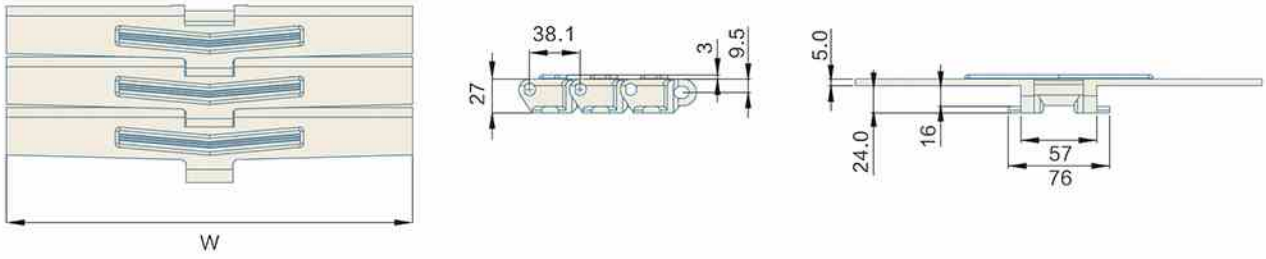

型号 Type No.	宽度 Width (mm)	节距 Pitch (mm)	重量 Weight (Kg/m)	转弯半径 Radius (mm)	负载 Working Capacity (N)
Har 882TABF-K450	114.3	38.1	2.07	510	3830
Har 882TABF-K750	190.5	38.1	2.19	610	3830
Har 882TABF-K1000	254.0	38.1	2.81	610	3830
Har 882TABF-K1200	304.8	38.1	3.04	610	3830

链轮 Sprocket	护栏 Guide	弯轨 Guide Rails	其余配件 Component
S19-S20	R01-R42	G04-G06	C01-C57

Har882 Series Straight
TOP CHAINS

TOP CHAINS 882
P=38.1mm, T=19mm
PIN:Stainless steel

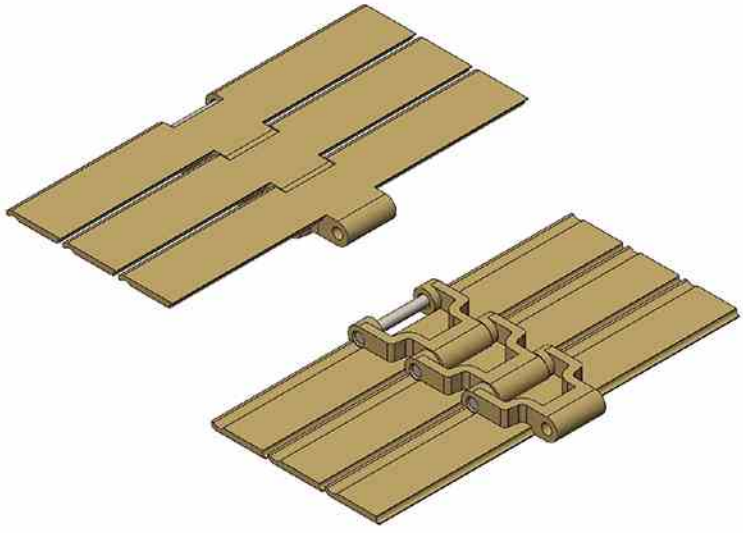

节距 Pitch	链板材质 Material	颜色 Color
38.1mm	POM	棕色/Brown

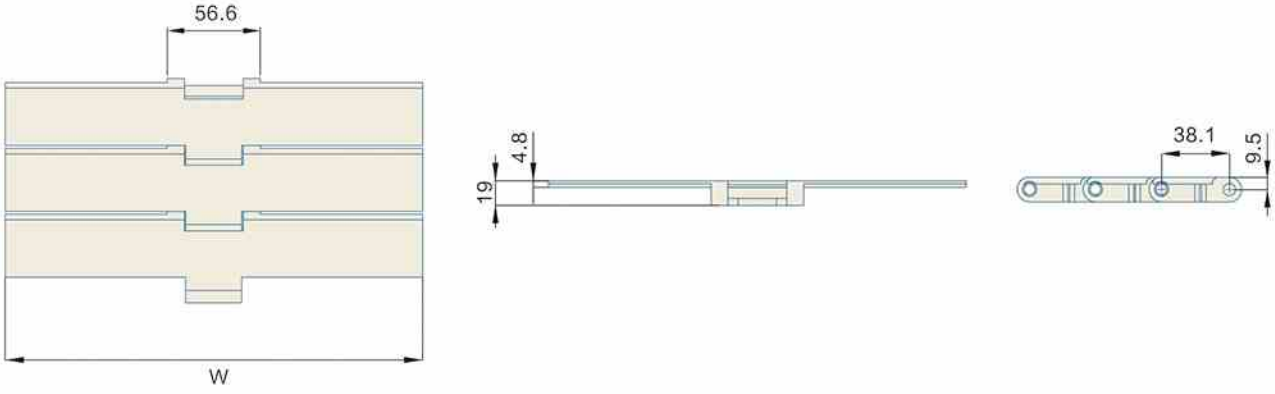

型号 Type No.	宽度 Width (mm)	节距 Pitch (mm)	重量 Weight (Kg/m)	负载 Working Capacity (N)
Har882-K750	190.5	38.1	2.16	3910
Har882-K1000	254.0	38.1	2.35	3910

链轮 Sprocket	护栏 Guide	弯轨 Guide Rails	其余配件 Component
S19-S20	R01-R42	—	C01-C57

Har882-PRR Series Straight
TOP CHAINS

TOP CHAINS 882-PRR
P=38.1mm, T=34.5mm
PIN: Stainless Steel

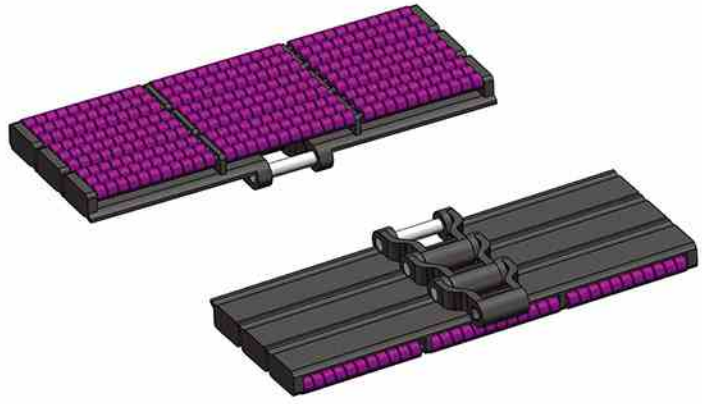

节距 Pitch	链板材质 Material	颜色 Color
38.1mm	POM	深灰色底/紫色滚珠 Dark gray base/Purple Roller

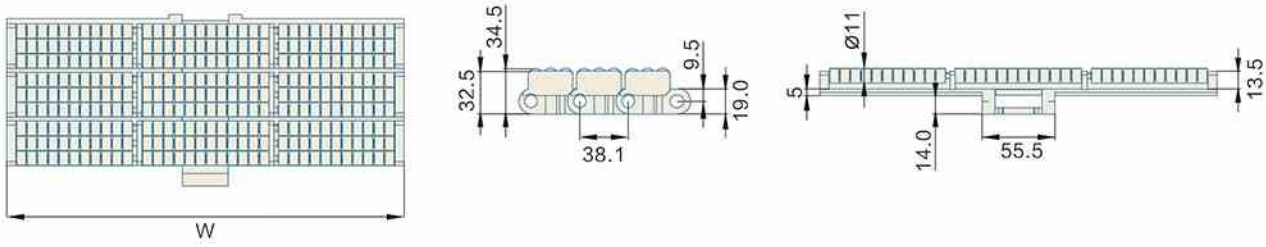

型号 Type No.	宽度 Width (mm)	节距 Pitch (mm)	重量 Weight (Kg/m)	负载 Working Capacity (N)
Har882-PRR -K1000	254.0	38.1	7.2	3830

链轮 Sprocket	护栏 Guide	弯轨 Guide Rails	其余配件 Component
S19-S20	R01-R42	—	C01-C57

Har882FH Series Straight Rubber Cover

TOP CHAINS

TOP CHAINS 882FH Series
P=38.1mm, T=18.5mm
PIN:Stainless steel

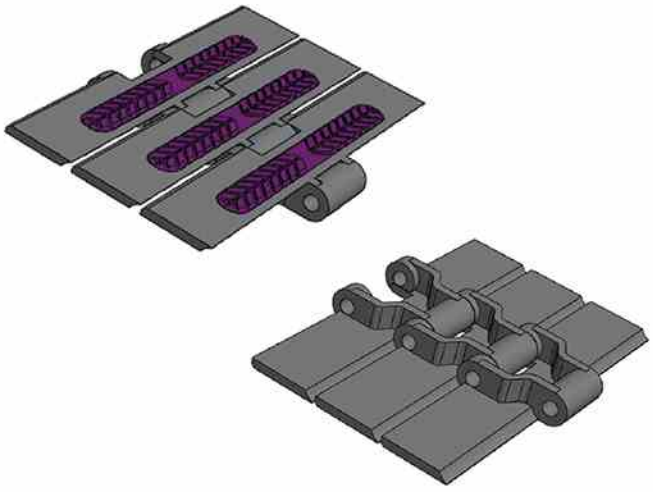

节距 Pitch	链板材质 Material	颜色 Color
38.1mm	POM	深灰紫胶/Dark Grey Plate Purple Rubber

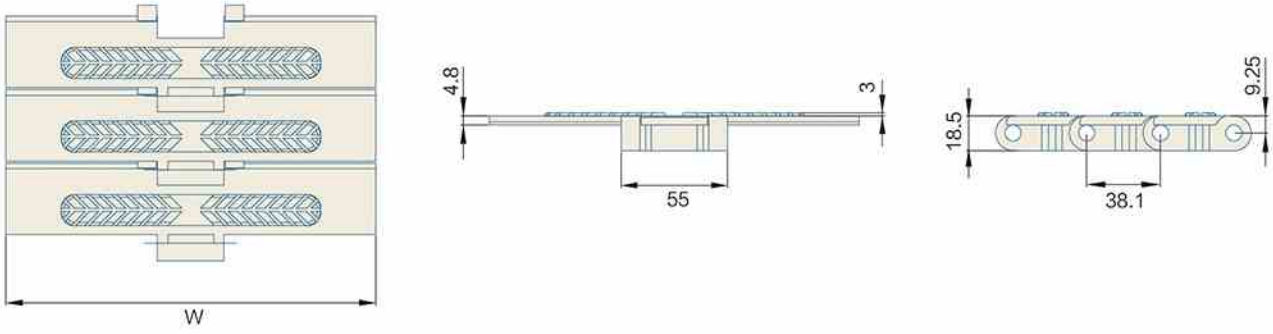

型号 Type No.	宽度 Width (mm)	节距 Pitch (mm)	重量 Weight (Kg/m)	负载 Working Capacity (N)
Har882FH-K750	190.5	38.1	2.10	2700
Har882FH-K1000	254.0	38.1	2.50	2700
Har882FH-K1200	304.8	38.1	2.70	2700

链轮 Sprocket	护栏 Guide	弯轨 Guide Rails	其余配件 Component
S19-S20	R01-R42	—	C01-C57

Har8P157G Series Curve

TOP CHAINS

TOP CHAINS 8P157G
P=38.1mm, T=8.5mm
PIN:Stainless steel

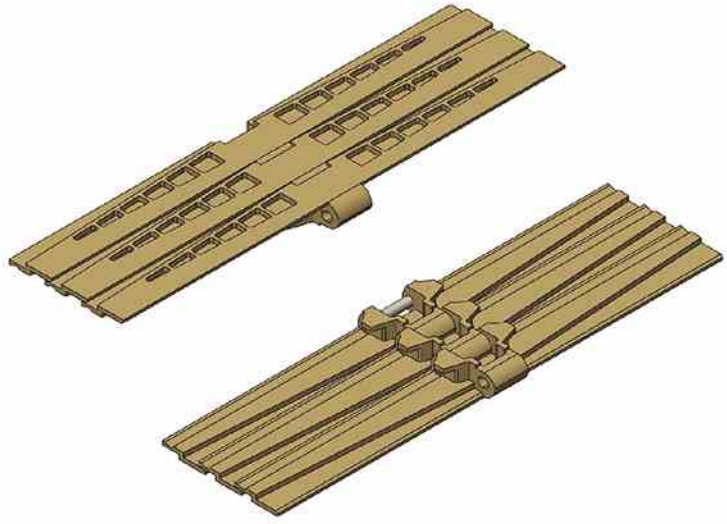

节距 Pitch	链板材质 Material	颜色 Color
38.1mm	POM	棕色/Brown

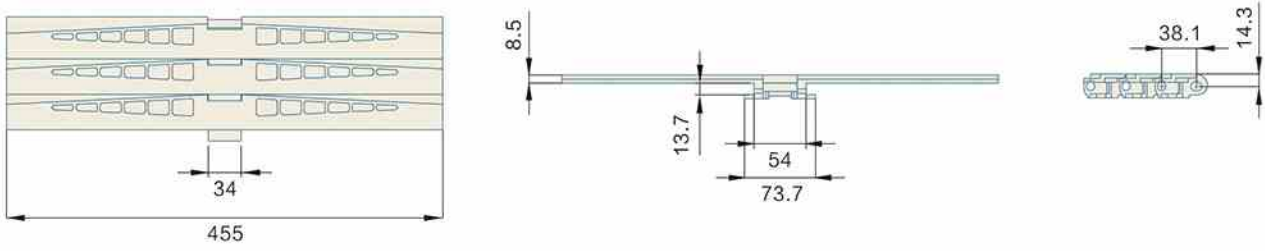

型号 Type No.	宽度 Width (mm)	节距 Pitch (mm)	重量 Weight (Kg/m)	转弯半径 Radius (mm)	负载 Working Capacity (N)
Har8P157	328	38.1	3.53	610	3830
Har8P157G	455	38.1	4.35	610	3830

链轮 Sprocket	护栏 Guide	弯轨 Guide Rails	其余配件 Component
S19-S20	R01-R42	—	C01-C57

Har1873/963 Series
ROLLER CHAINS

ROLLER CHIANS 1873/963
P=19.05mm, T=18mm

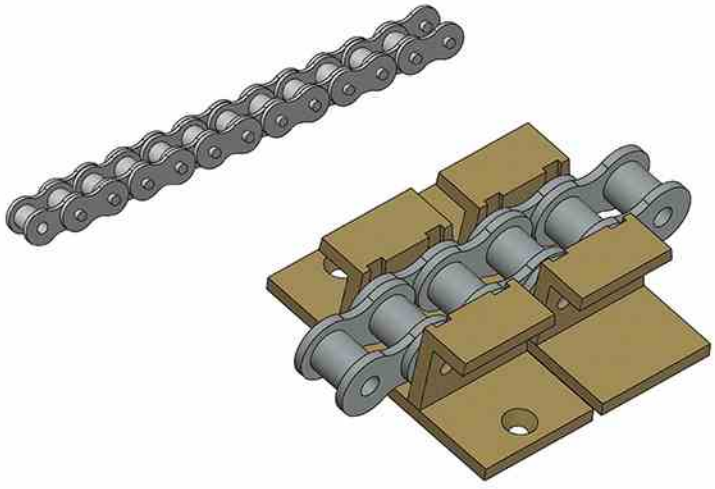

节距 Pitch	不锈钢材质 Material
19.05mm	SS304

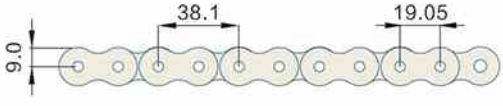

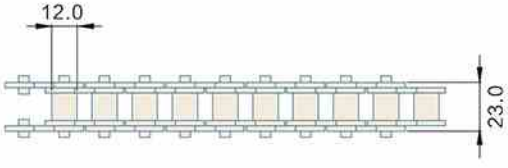

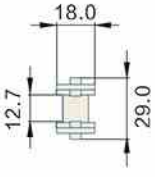

型号 Type No.	销轴长度 Length (mm)	节距 Pitch (mm)	重量 Weight (Kg/m)	侧转弯半径 Radius (mm)	负载 Working Capacity (N)
Har1873/963	29	19.05	2.1	810	2560

链轮 Sprocket	护栏 Guide	弯轨 Guide Rails	其余配件 Component
S35	R01–R42	—	C01–C57

Har843 ROLLER CHAINS

ROLLER CHAINS

ROLLER CHAINS 843
P=12.7mm, T=11mm
OPEN AREA:0%

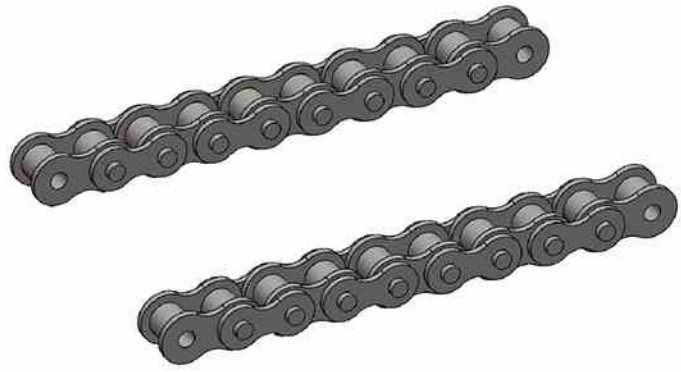

节距 Pitch	链板材质 Material
12.7mm	SS304

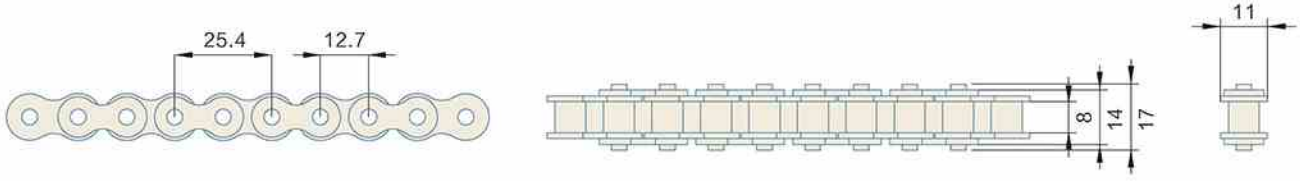

型号 Type No.	销轴长度 Length (mm)	节距 Pitch (mm)	重量 Weight (Kg/m)	转弯半径 Radius (mm)	负载 Working Capacity (N)
Har843	17	12.7	0.85	—	2000

链轮 Sprocket	护栏 Guide	弯轨 Guide Rails	其余配件 Component
S17	R01–R42	—	C01–C57

Har843 Series
TOP CHAINS

TOP CHAINS 843 Series
P=25.4mm, T=14.3mm
PIN:Stainless steel

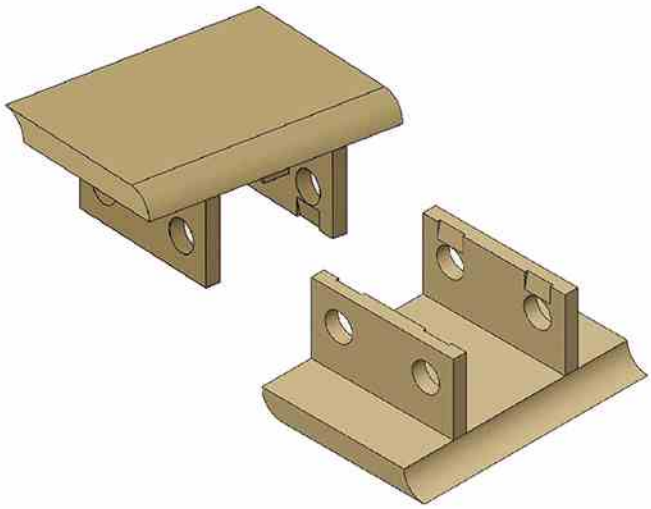

节距 Pitch	链板材质 Material	颜色 Color
25.4mm	POM	棕色/Brown

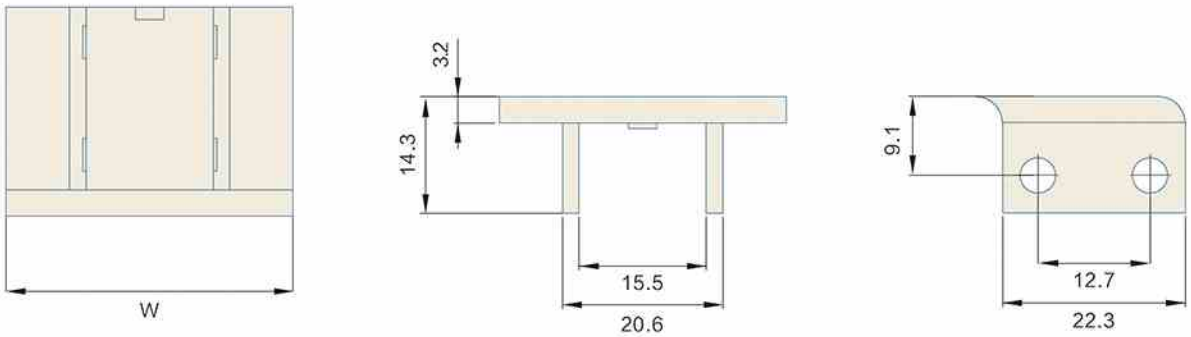

型号 Type No.	宽度 Width (mm)	节距 Pitch (mm)	重量 Weight (Kg/m)	负载 Working Capacity (N)
Har843-K138	34.9	25.4	0.69	2430
Har843-K200	50.8	25.4	0.75	2430
Har843-K325	82.6	25.4	0.82	2430

链轮 Sprocket	护栏 Guide	弯轨 Guide Rails	其余配件 Component
S17	R01-R42	—	C01-C57

Har845 Series Straight
TOP CHAINS

TOP CHAINS 845
P=25.4mm, T=23.7mm

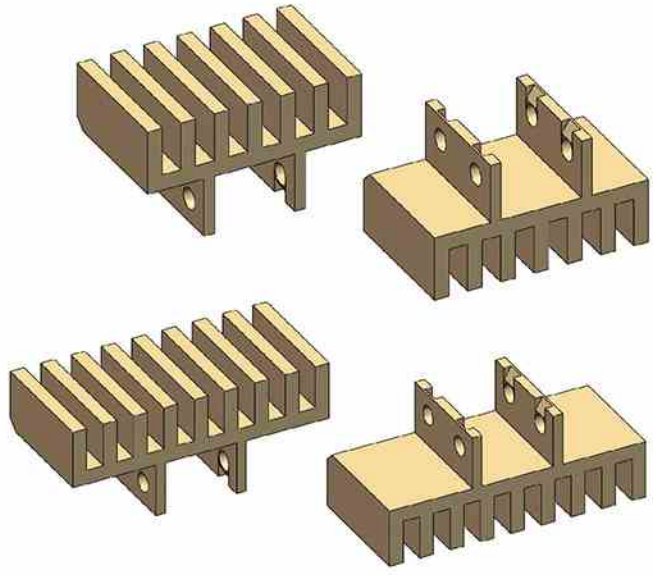

节距 Pitch	链板材质 Material	颜色 Color
25.4mm	POM	棕色/Brown

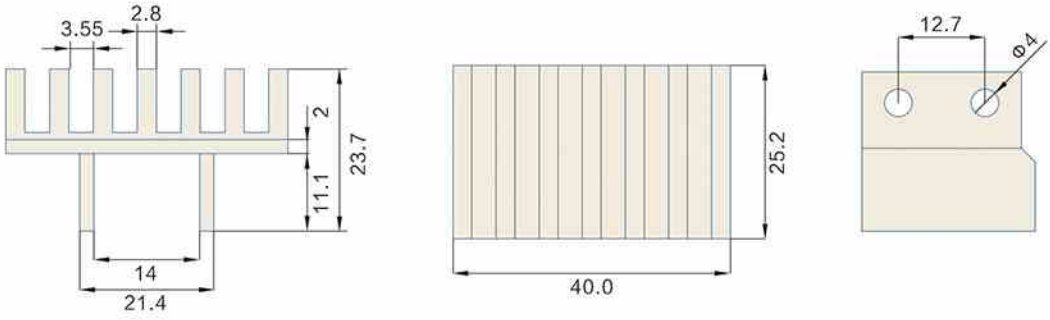

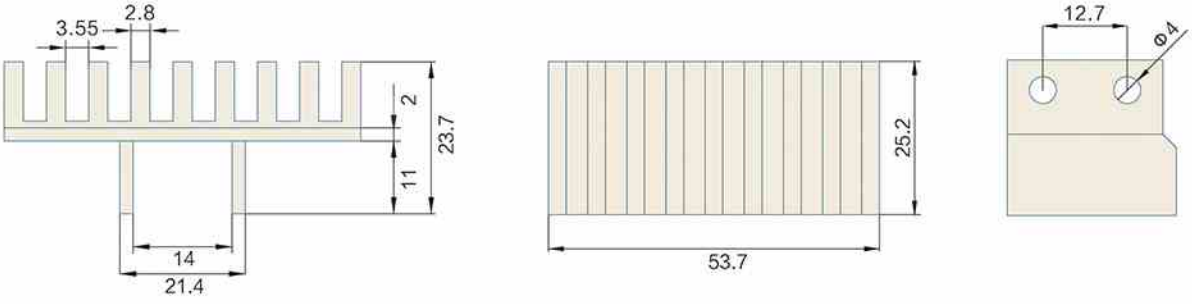

型号 Type No.	宽度 Width (mm)	节距 Pitch (mm)	重量 Weight (Kg/m)	负载 Working Capacity (N)
Har845-K157	40.0	25.4	1.0	3500
Har845-K200	53.7	25.4	1.1	3500

链轮 Sprocket	护栏 Guide	弯轨 Guide Rails	其余配件 Component
S17	R01-R42	—	C01-C57

Har963 Series Straight
TOP CHAINS

TOP CHAINS 963
P=38.1mm, T=22mm

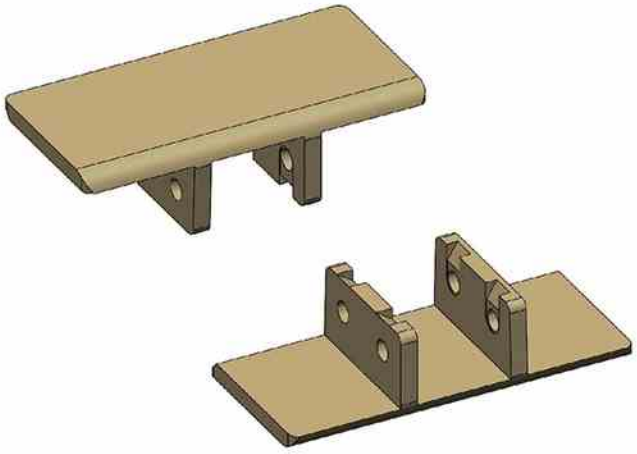

节距 Pitch	链板材质 Material	颜色 Color
38.1mm	POM	棕色/Brown

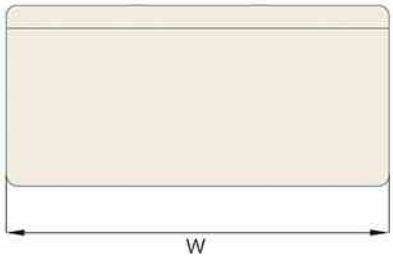

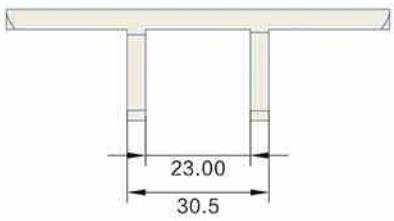

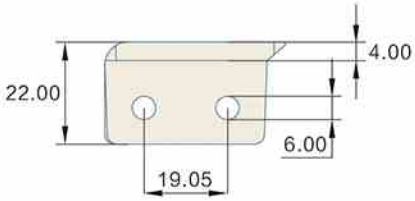

型号 Type No.	宽度 Width (mm)	节距 Pitch (mm)	重量 Weight (Kg/m)	负载 Working Capacity (N)
Har963-K325	82.6	38.1	2.10	4400
Har963-K450	114.3	38.1	2.30	4400
Har963-K1000	254.0	38.1	3.17	4400

链轮 Sprocket	护栏 Guide	弯轨 Guide Rails	其余配件 Component
S35	R01-R42	G08	C01-C57

Har963TAB Series Straight
TOP CHAINS

TOP CHAINS 963TAB Series
P=38.1mm, T=4mm
PIN: Stainless Steel

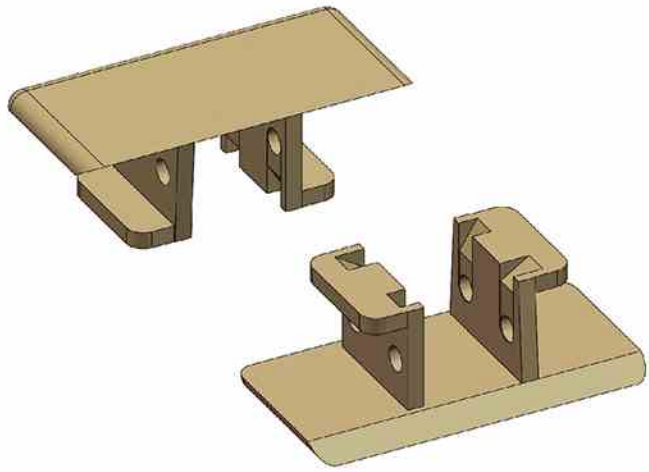

节距 Pitch	链板材质 Material	颜色 Color
38.1mm	POM	棕色/Brown

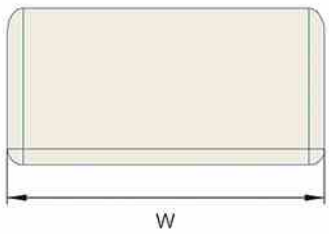

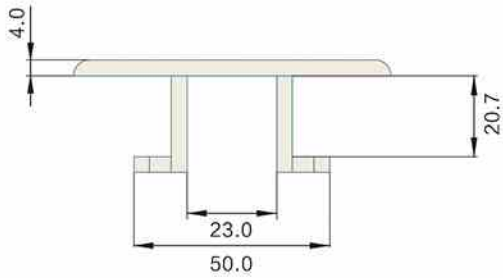

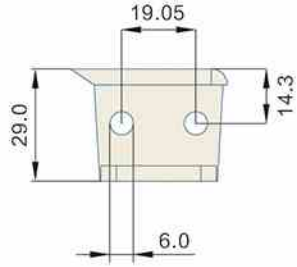

型号 Type No.	宽度 Width (mm)	节距 Pitch (mm)	重量 Weight (Kg/m)	负载 Working Capacity (N)
Har963TAB-K325	82.6	38.1	0.69	2560
Har963TAB-K450	114.3	38.1	0.75	2560
Har963TAB-K1000	254.0	38.1	1.10	2560

链轮 Sprocket	护栏 Guide	弯轨 Guide Rails	其余配件 Component
S35	R01-R42	G08	C01-C57

Har845 Curve
TOP CHAINS

TOP CHAINS 845
P=25.4mm, T=3.2mm
PIN:Stainless steel

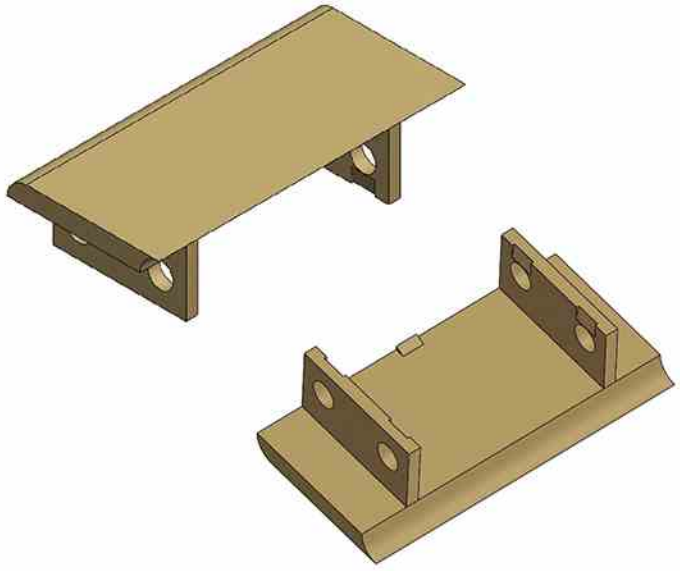

节距 Pitch	链板材质 Material	颜色 Color
25.4mm	POM	咖啡色/Brown

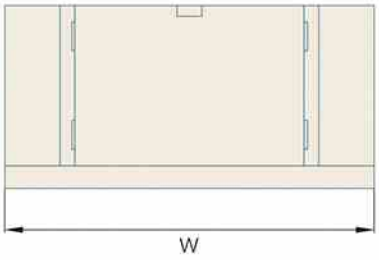

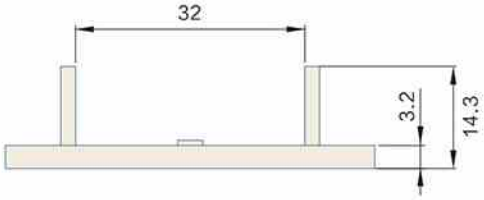

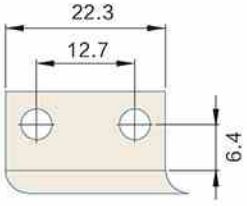

型号 Type No.	宽度 Width (mm)	节距 Pitch (mm)	重量 Weight (Kg/m)	负载 Working Capacity (N)
Har845-K138	34.9	25.4	0.84	2700
Har845-k200	50.8	25.4	0.90	2700
Har845-K325	82.6	25.4	1.03	2700

链轮 Sprocket	护栏 Guide	弯轨 Guide Rails	其余配件 Component
S17	R01-R42	—	C01-C57

Har1873-K375 Chain Plate

TOP CHAINS

TOP CHAINS 1873
P=38.1mm, T=4mm

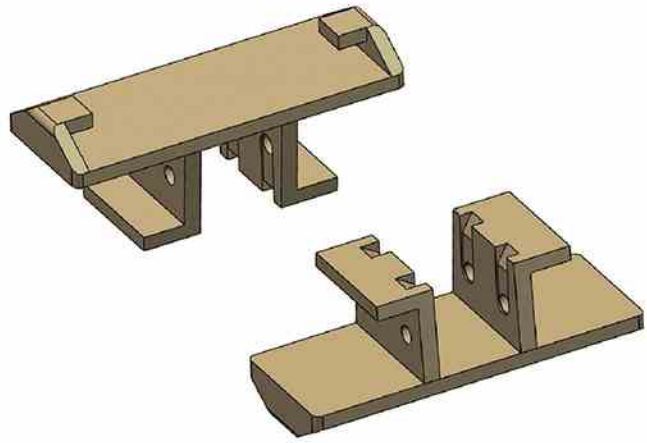

节距 Pitch	链板材质 Material	颜色 Color
38.1mm	POM	棕色/Brown

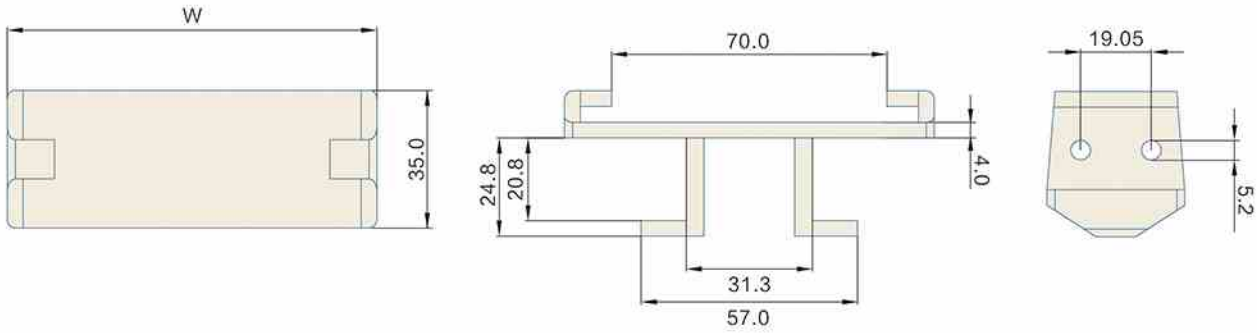

型号 Type No.	宽度 Width (mm)	节距 Pitch (mm)	重量 Weight (Kg/m)	负载 Working Capacity (N)
Har1873-K375	95.25	38.1	2.25	4400

链轮 Sprocket	护栏 Guide	弯轨 Guide Rails	其余配件 Component
S35	R01-R42	G08	C01-C57

Har1873TAB Series Curve

TOP CHAINS

TOP CHAINS 1873TAB Series
P=38.1mm, T=29mm
PIN:Stainless steel

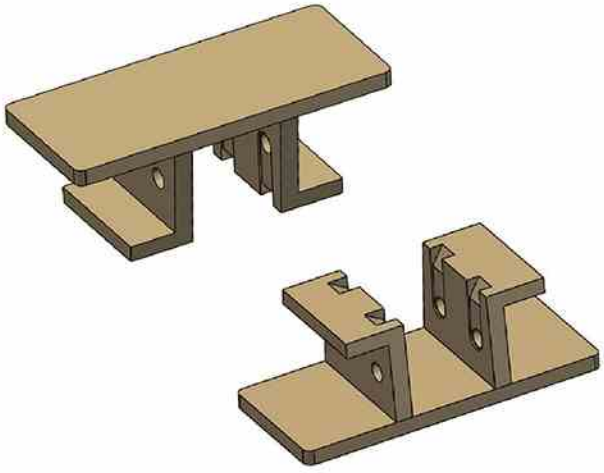

节距 Pitch	链板材质 Material	颜色 Color
38.1mm	POM	棕色/Brown

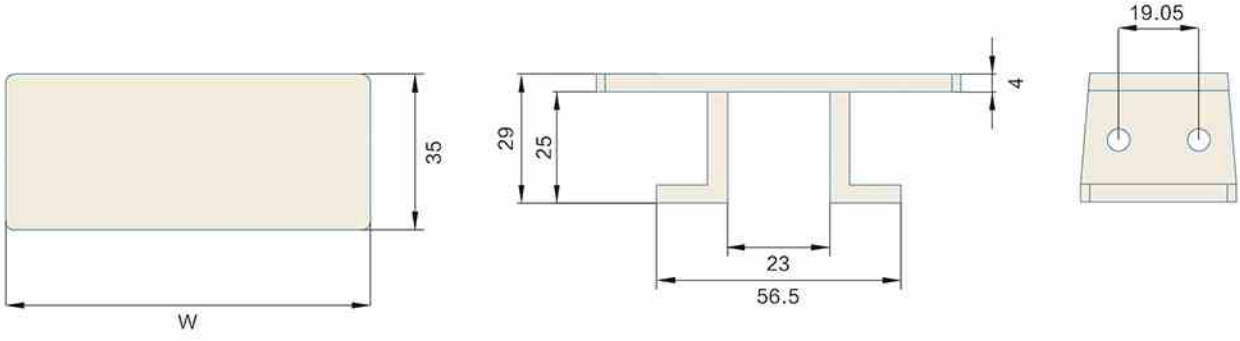

型号 Type No.	宽度 Width (mm)	节距 Pitch (mm)	重量 Weight (Kg/m)	负载 Working Capacity (N)
Har1873-K325	82.6	38.1	2.10	2560
Har1873-K450	114.3	38.1	2.26	2560
Har1873-K600	152.4	38.1	2.41	2560
Har1873-K750	190.5	38.1	2.56	2560
Har1873-K1000	254.0	38.1	2.78	2560
Har1873-K1200	304.8	38.1	3.01	2560

链轮 Sprocket	护栏 Guide	弯轨 Guide Rails	其余配件 Component
S35	R01-R42	G08	C01-C57

Har1873 FHC Curve
TOP CHAINS

TOP CHAINS 1873 FHC
P=38.1mm, T=7mm
PIN:Stainless steel

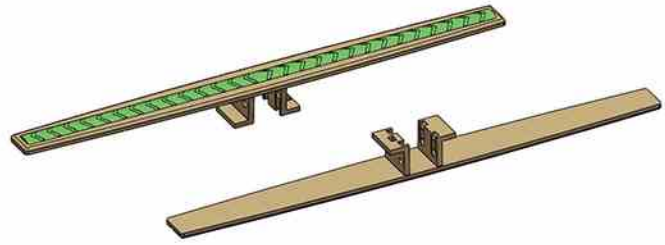

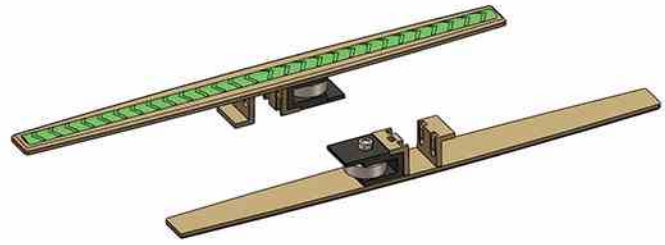

节距 Pitch	链板材质 Material	颜色 Color
38.1mm	POM	棕色/Brown

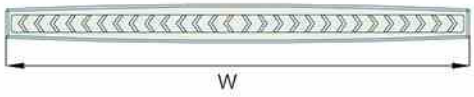

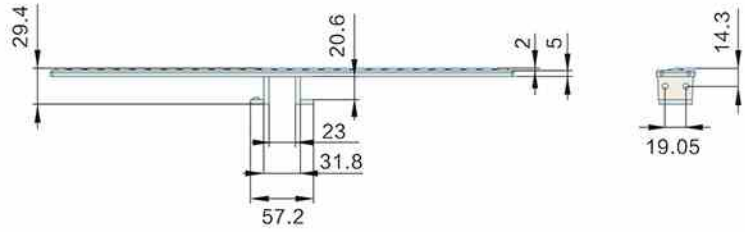

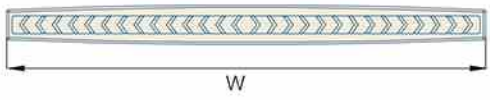

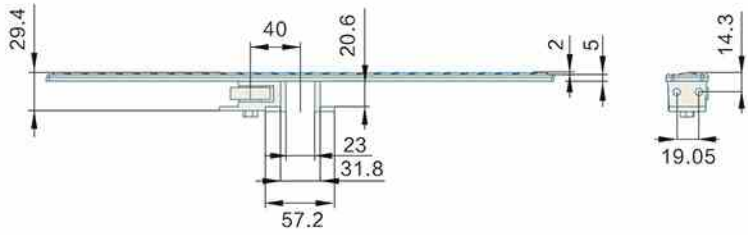

型号 Type No.	宽度 Width (mm)	节距 Pitch (mm)	重量 Weight (Kg/m)	负载 Working Capacity (N)
Har1873 FHC-K1200	304.8	38.1	3.58	2680
Har1873 FHC-K1600	406.8	38.1	3.78	2680
Har1873 FHC-K1800	457.2	38.1	3.98	2680

链轮 Sprocket	护栏 Guide	弯轨 Guide Rails	其余配件 Component
S35	R01-R42	G08	C01-C57

Har1873FA-403 Series

TOP CHAINS

TOP CHAINS 1873FA
P=38.1mm, T=30mm
OPEN AREA:0%
PIN: Stainless Steel

节距 Pitch	链板材质 Material	颜色 Color
38.1mm	POM	黑色/Black

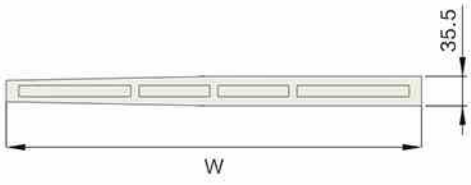

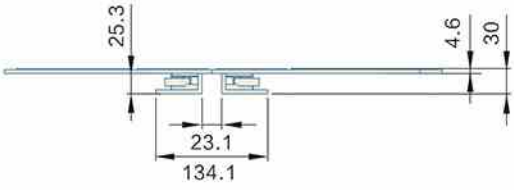

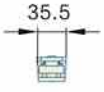

型号 Type No.	宽度 Width (mm)	节距 Pitch (mm)	重量 Weight (Kg/m)	负载 Working Capacity (N)
Har1873FA-403	403	38.1	4.0	4400

链轮 Sprocket	护栏 Guide	弯轨 Guide Rails	其余配件 Component
S35	R01-R42	G08	C01-C57

Har1873FA-508 Series

TOP CHAINS

TOP CHAINS 1873FA
P=38.1mm, T=30mm

节距 Pitch	链板材质 Material	颜色 Color
38.1mm	POM	黑色/Black

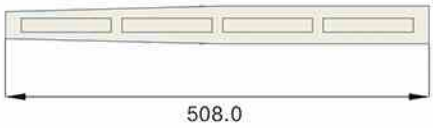

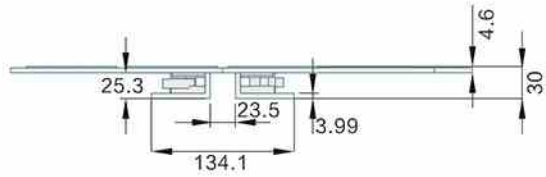

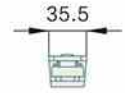

型号 Type No.	宽度 Width (mm)	节距 Pitch (mm)	重量 Weight (Kg/m)	负载 Working Capacity (N)
Har1873FA-508	508.0	38.1	4.5	4400
Har1873FA-600	600.0	38.1	6.5	4400

链轮 Sprocket	护栏 Guide	弯轨 Guide Rails	其余配件 Component
S35	R01-R42	G08	C01-C57

Har1873-E Curve
TOP CHAINS

TOP CHAINS 1873-E
P=38.1mm, T=6mm
PIN:Stainless steel

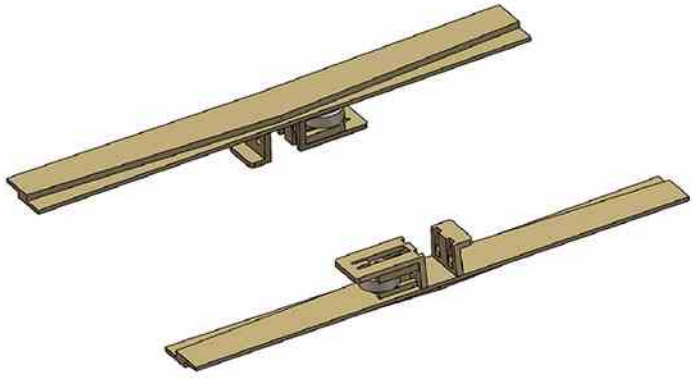

节距 Pitch	链板材质 Material	颜色 Color
38.1mm	POM	棕色/Brown

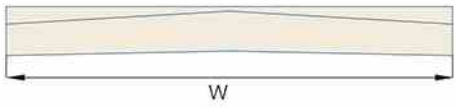

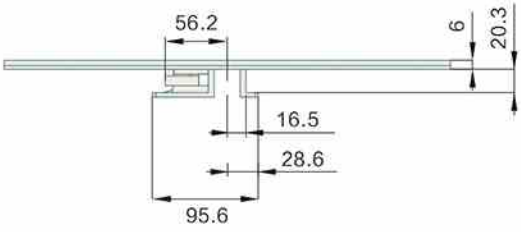

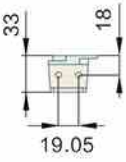

型号 Type No.	宽度 Width (mm)	节距 Pitch (mm)	重量 Weight (Kg/m)	负载 Working Capacity (N)
Har1873-E-K1000	254.0	38.1	4.30	3200
Har1873-E-K1200	304.8	38.1	4.70	3200

链轮 Sprocket	护栏 Guide	弯轨 Guide Rails	其余配件 Component
S35	R01-R42	G08	C01-C57

Har1873-GJ Curve
TOP CHAINS

TOP CHAINS 1873-GJ
P=38.1mm, T=4mm
PIN:Stainless steel

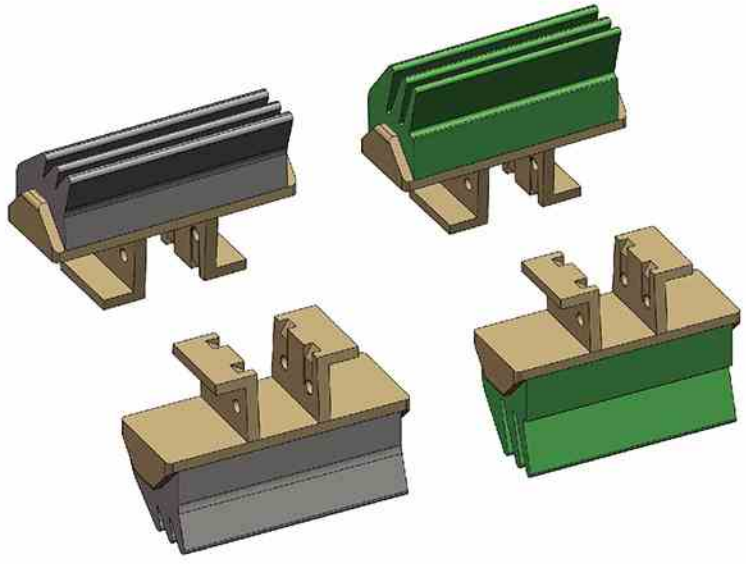

节距 Pitch	链板材质 Material	颜色 Color
38.1mm	POM	棕色/Brown

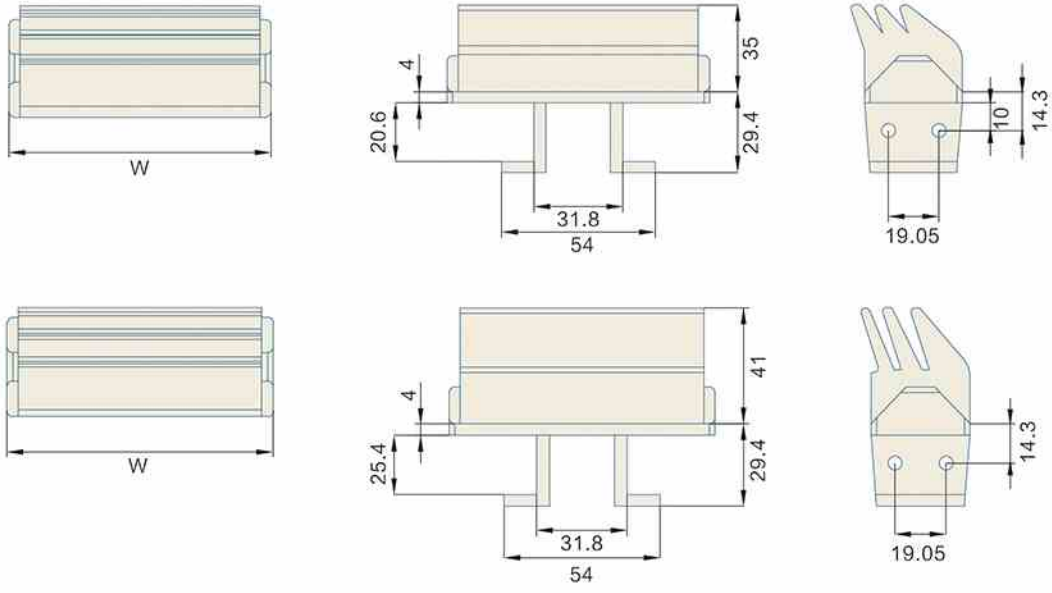

型号 Type No.	宽度 Width (mm)	节距 Pitch (mm)	重量 Weight (Kg/m)	负载 Working Capacity (N)
Har1873-GJ-K325	82.6	38.1	4.2	3500
Har1873-GJ-K375	95.2	38.1	4.4	3500
Har1873-GJ-K450	114.3	38.1	4.5	3500

链轮 Sprocket	护栏 Guide	弯轨 Guide Rails	其余配件 Component
S35	R01-R42	G08	C01-C57

Har1873 D Series Curve Rubber Cover

TOP CHAINS

TOP CHAINS 1873D Series
P=38.1mm, T=59mm
PIN:Stainless steel

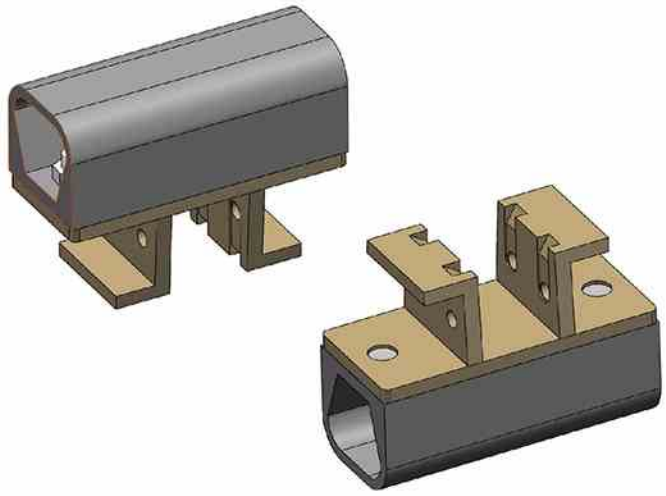

节距 Pitch	链板材质 Material	颜色 Color
38.1mm	POM	棕色/Brown

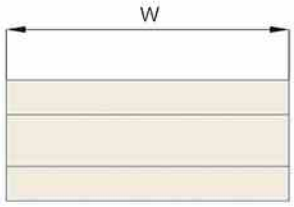

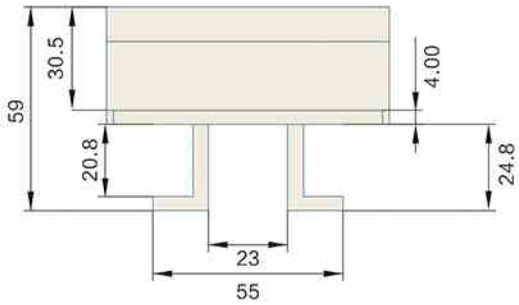

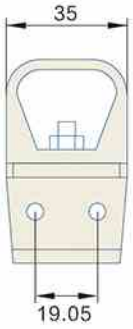

型号 Type No.	宽度 Width (mm)	节距 Pitch (mm)	重量 Weight (Kg/m)	负载 Working Capacity (N)
Har1873D-K325	82.6	38.1	2.90	2560
Har1873D-K375	95.3	38.1	3.10	2560
Har1873D-K450	114.3	38.1	3.40	2560
Har1873D-K600	152.4	38.1	3.60	2560
Har1873D-K750	190.5	38.1	3.90	2560

链轮 Sprocket	护栏 Guide	弯轨 Guide Rails	其余配件 Component
S35	R01-R42	G08	C01-C57

Har1873GJ Series Straight Rubber Cover

TOP CHAINS

TOP CHAINS 1873GJ Series
P=38.1mm, T=28.7mm
PIN:Stainless steel

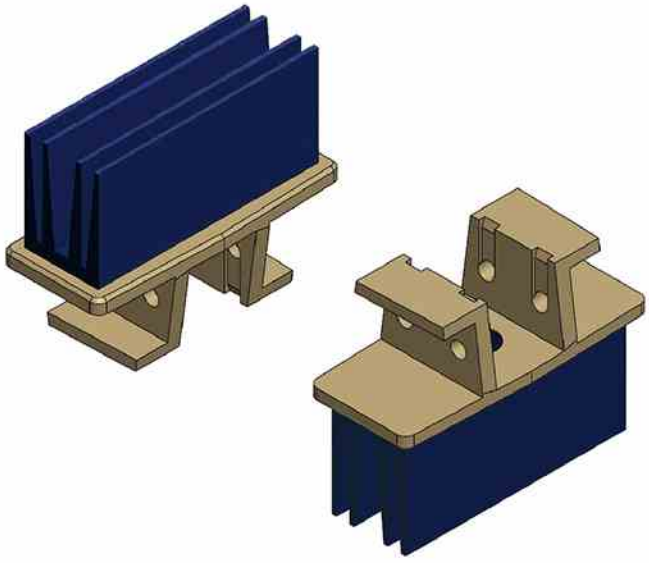

节距 Pitch	链板材质 Material	颜色 Color
38.1 mm	POM	棕色底板黑色胶/ Brown Plate Black Rubber

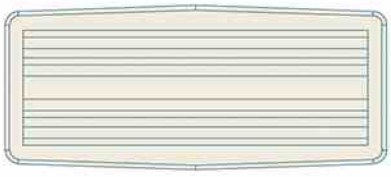

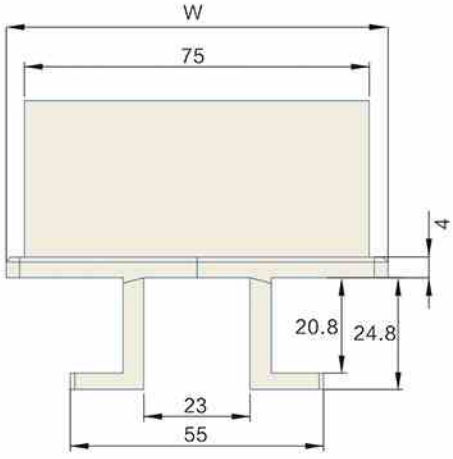

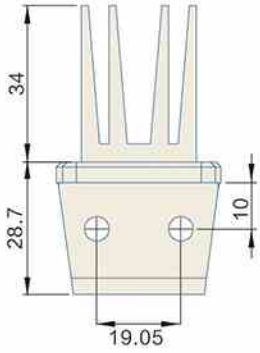

型号 Type No.	宽度 Width (mm)	节距 Pitch (mm)	重量 Weight (Kg/m)	负载 Working Capacity (N)
Har1873GJ-K325	82.6	38.1	3.20	2560
Har1873GJ-K450	114.3	38.1	3.40	2560

链轮 Sprocket	护栏 Guide	弯轨 Guide Rails	其余配件 Component
S35	R01-R42	G08	C01-C57

Har1050 Series Curve
TOP CHAINS

TOP CHAINS 1050
P=25.4mm, T=8.7mm
PIN:Stainless steel
Curve Radius:600mm

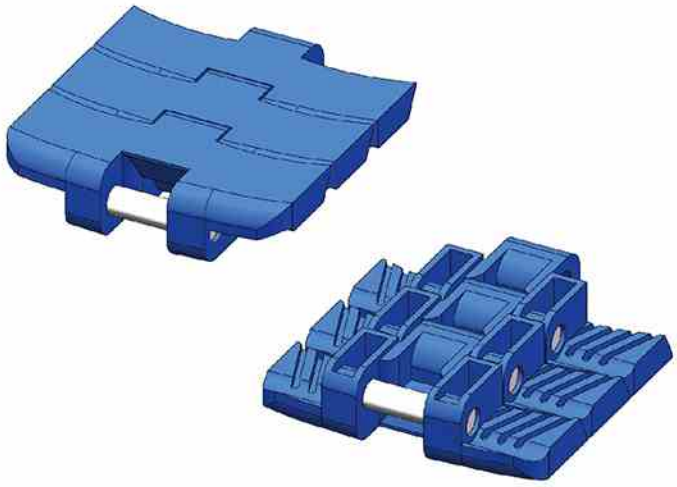

节距 Pitch	链板材质 Material	颜色 Color
25.4mm	POM	墨绿色/Dark Green

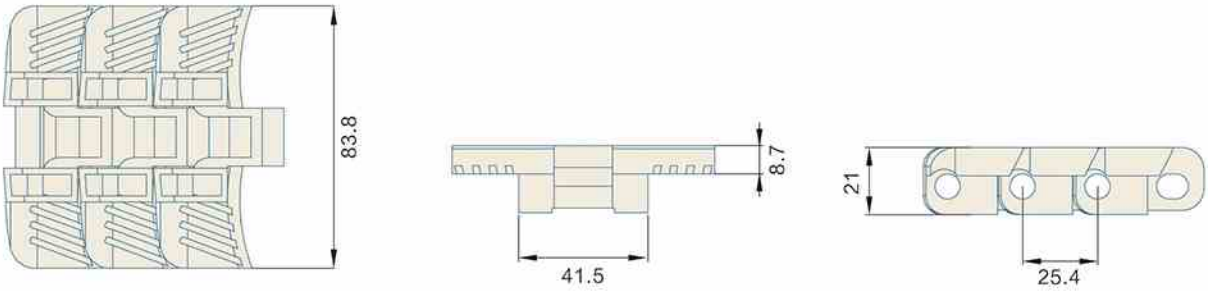

型号 Type No.	宽度 Width (mm)	节距 Pitch (mm)	重量 Weight (Kg/m)	转弯半径 Radius (mm)	负载 Working Capacity (N)
Har1050	83.8	25.4	1.68	600	3800

链轮 Sprocket	护栏 Guide	弯轨 Guide Rails	其余配件 Component
S26–S27	R01–R42	G07	C01–C57

Har1050TAB Series Curve
TOP CHAINS

TOP CHAINS 1050TAB
P=25.4mm, T=8.7mm
PIN:Stainless steel

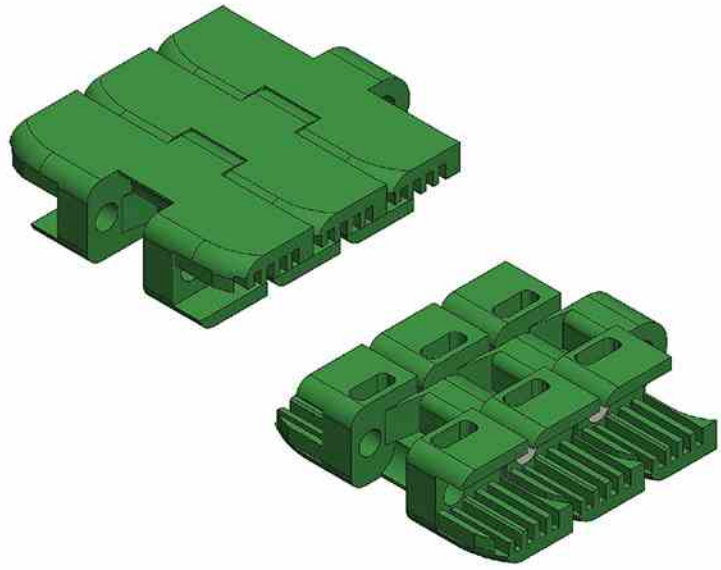

节距 Pitch	链板材质 Material	颜色 Color
25.4mm	POM	墨绿色/Dark Green

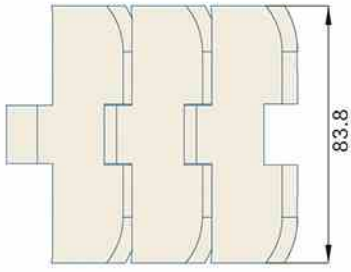

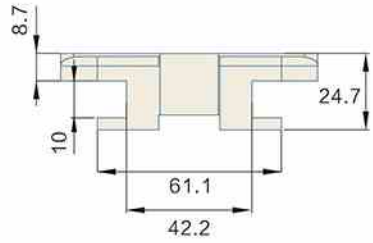

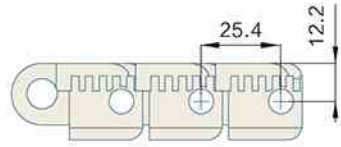

型号 Type No.	宽度 Width (mm)	节距 Pitch (mm)	重量 Weight (Kg/m)	转弯半径 Radius (mm)	负载 Working Capacity (N)
Har1050TAB-K330	83.8	25.4	1.68	600	3800

链轮 Sprocket	护栏 Guide	弯轨 Guide Rails	其余配件 Component
S26-S27	R01-R42	—	C01-C57

Har1060 Series Curve
TOP CHAINS

TOP CHAINS 1060 Series
P=25.4mm, T=8.7mm
PIN:Stainless steel

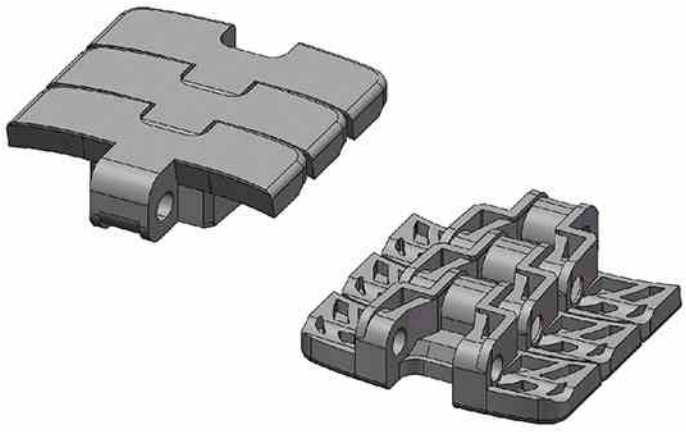

节距 Pitch	链板材质 Material	颜色 Color
25.4mm	POM	深灰色/Dark Gray

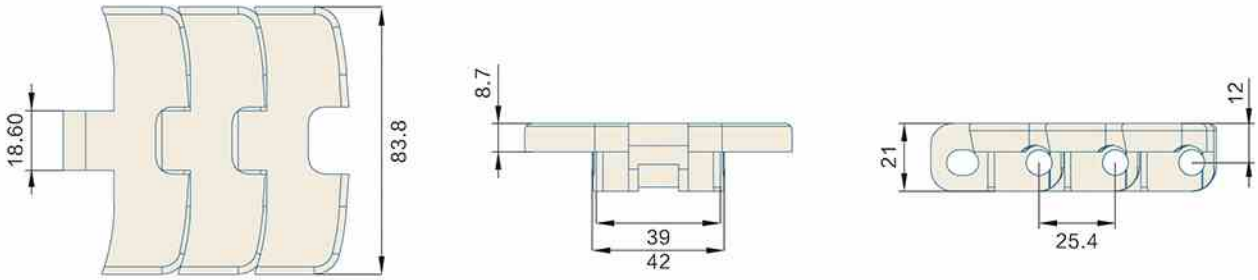

型号 Type No.	宽度 Width (mm)	节距 Pitch (mm)	重量 Weight (Kg/m)	转弯半径 Radius (mm)	负载 Working Capacity (N)
Har1050-K330	83.8	25.4	1.68	600	3800

链轮 Sprocket	护栏 Guide	弯轨 Guide Rails	其余配件 Component
S26-S27	R01-R42	G07	C01-C57

Har1060FG Series
TOP CHAINS

TOP CHAINS 1060 Series
P=25.4mm, T=21.2mm
OPEN AREA:10%
PIN:Stainless steel

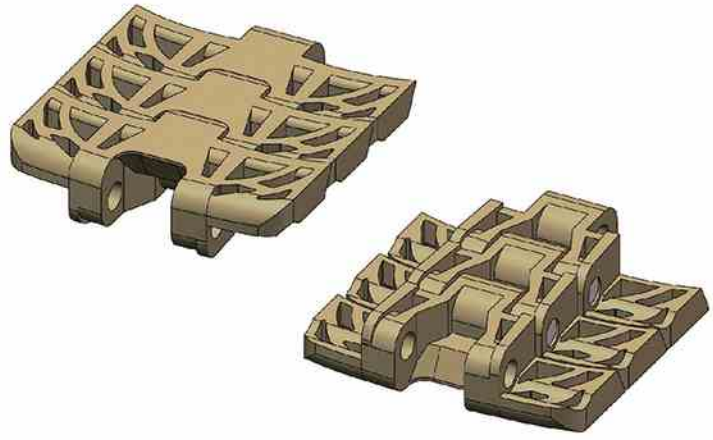

节距 Pitch	链板材质 Material	颜色 Color
25.4mm	POM	墨绿色/Dark Green

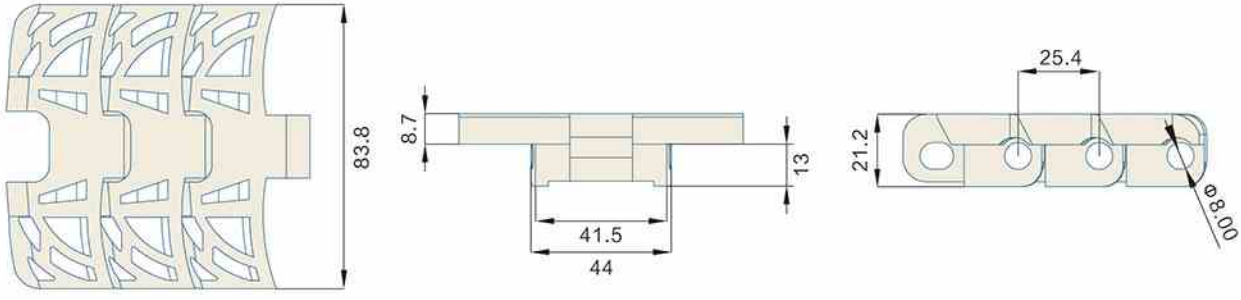

型号 Type No.	宽度 Width (mm)	节距 Pitch (mm)	重量 Weight (Kg/m)	转弯半径 Radius (mm)	负载 Working Capacity (N)
Har1060FG-K330	83.8	25.4	1.55	600	1650

链轮 Sprocket	护栏 Guide	弯轨 Guide Rails	其余配件 Component
S26-S27	R01-R42	G07	C01-C57

HarNH78 Series Straight
TOP CHAINS

TOP CHAINS NH78
P=66mm, T=28mm
PIN:Stainless steel

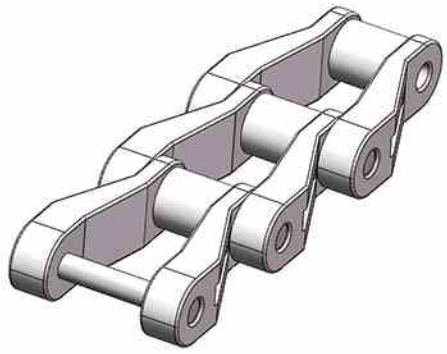

节距 Pitch	链板材质 Material	颜色 Color
66mm	POM	咖啡色/Brown 黑色/black

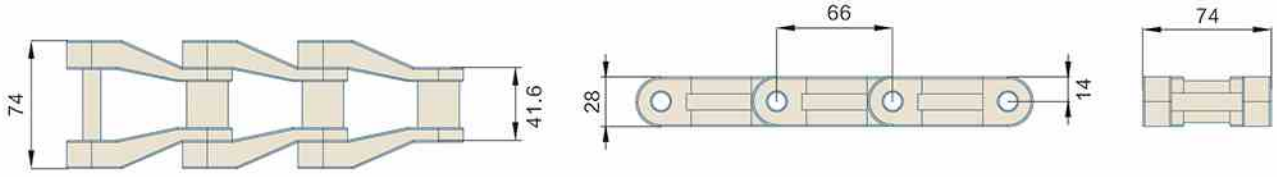

型号 Type No.	宽度 Width (mm)	节距 Pitch (mm)	重量 Weight (Kg/m)	负载 Working Capacity (N)
Har NH78	74	66	2.76	3970

链轮 Sprocket	护栏 Guide	弯轨 Guide Rails	其余配件 Component
—	R01–R42	—	C01–C57

Har8825 Series
TOP CHAINS

TOP CHAINS 8825
P=38.1mm, T=30.5mm
PIN:Stainless steel

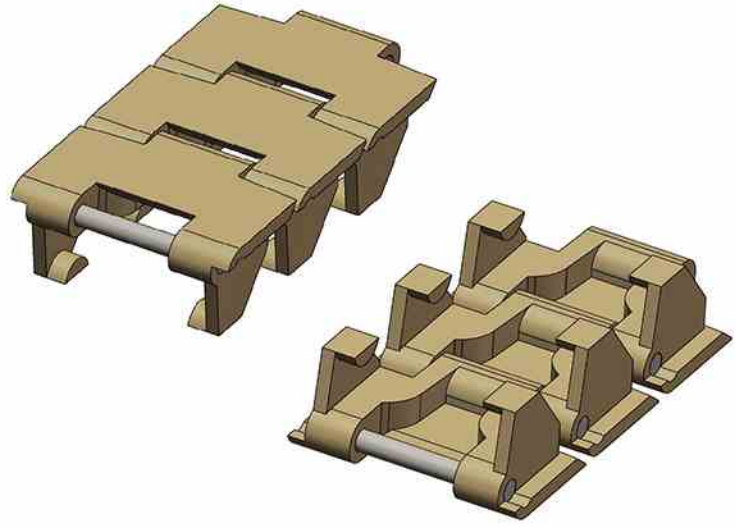

节距 Pitch	链板材质 Material	颜色 Color
38.1mm	POM	棕色/Brown

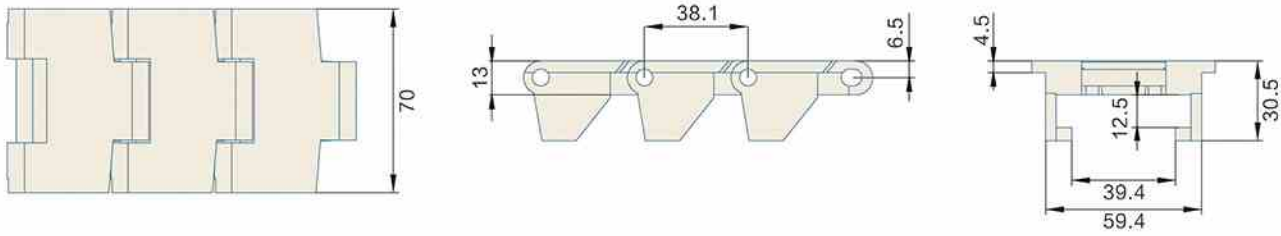

型号 Type No.	宽度 Width (mm)	节距 Pitch (mm)	重量 Weight (Kg/m)	负载 Working Capacity (N)
Har8825	70	38.1	1.22	2100

链轮 Sprocket	护栏 Guide	弯轨 Guide Rails	其余配件 Component
S66	R01–R42	—	C01–C57

Har8827 Series Straight
TOP CHAINS

TOP CHAINS 8827
P=38.1mm, T=29.4mm
PIN:Stainless steel

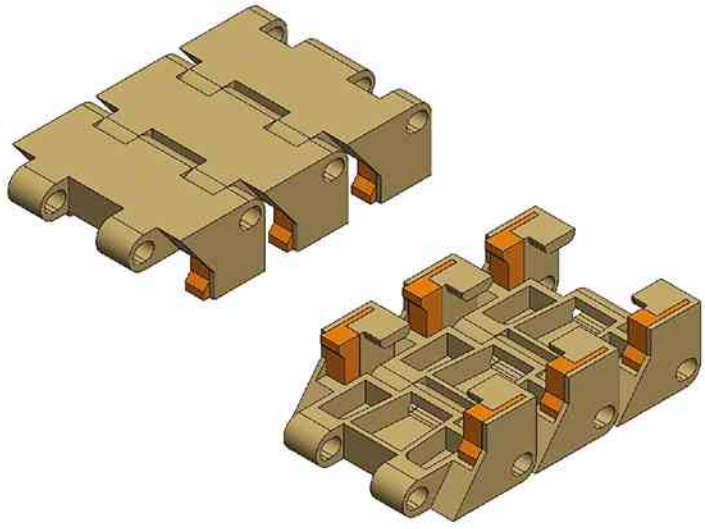

节距 Pitch	链板材质 Material	颜色 Color
38.1mm	POM	绿色/Green

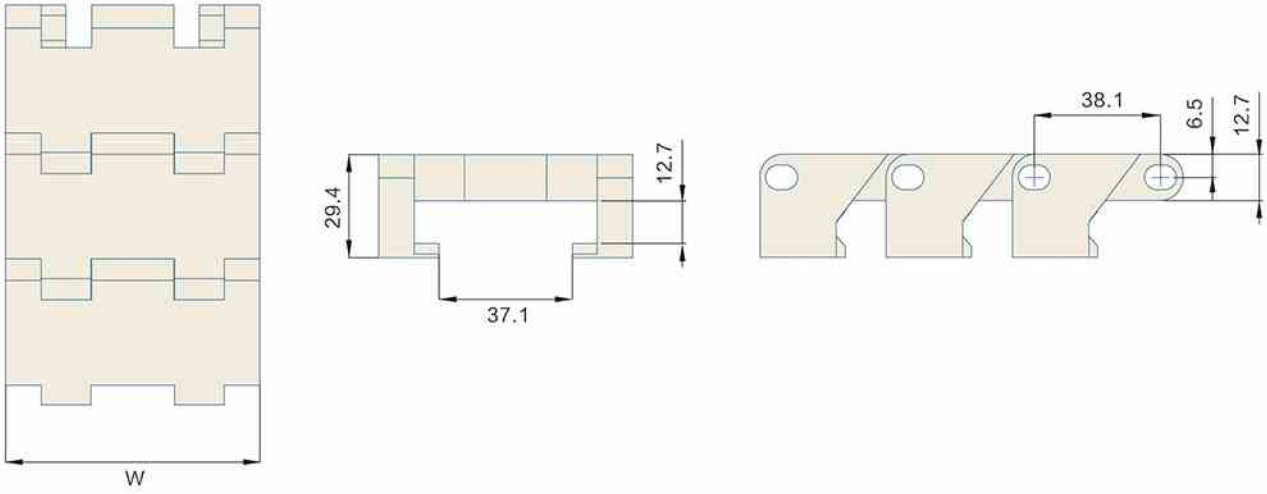

型号 Type No.	宽度 Width (mm)	节距 Pitch (mm)	重量 Weight (Kg/m)	负载 Working Capacity (N)
Har8827	71.7	38.1	0.971	2100

链轮 Sprocket	护栏 Guide	弯轨 Guide Rails	其余配件 Component
—	R01–R42	—	C01–C57

Har8828 CURVE
TOP CHAINS

TOP CHAINS 8828
P=38.1mm, T=65.5mm
PIN:Stainless steel

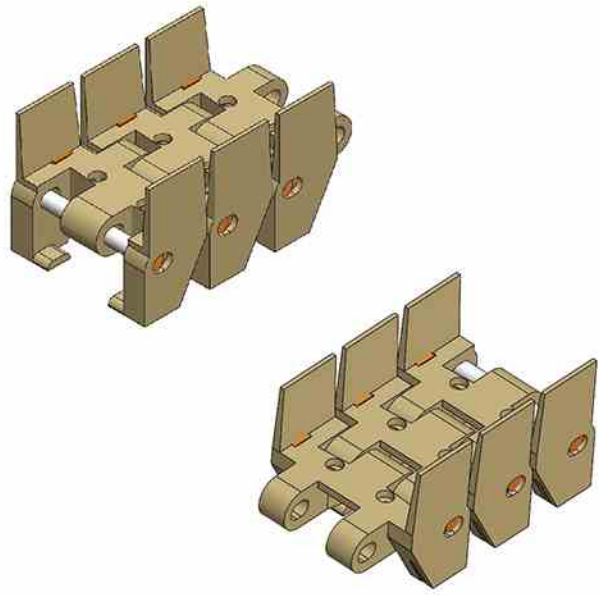

节距 Pitch	链板材质 Material	颜色 Color
38.1mm	POM	咖啡色/Brown

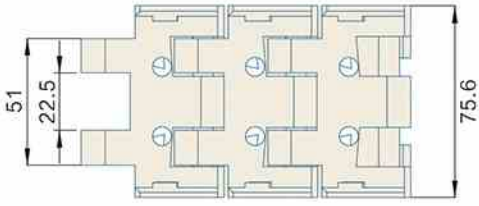

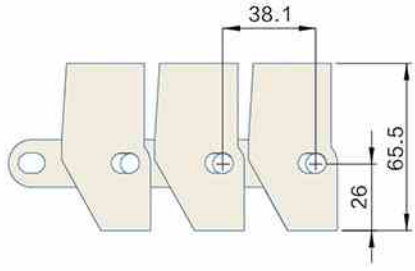

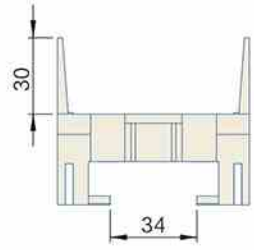

型号 Type No.	宽度 Width (mm)	节距 Pitch (mm)	重量 Weight (Kg/m)	负载 Working Capacity (N)
Har8828	75.6	38.1	1.58	2100

链轮 Sprocket	护栏 Guide	弯轨 Guide Rails	其余配件 Component
—	R01–R42	—	C01–C57

链板应用

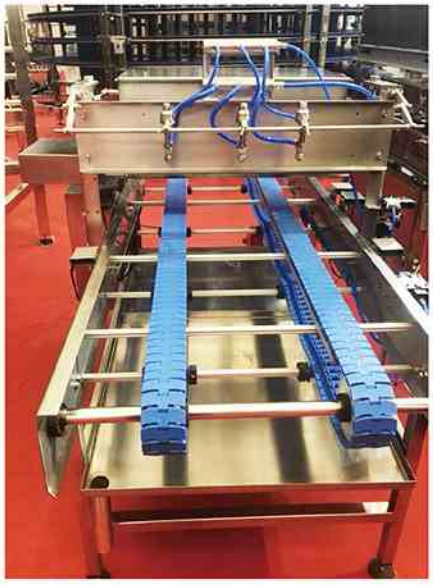

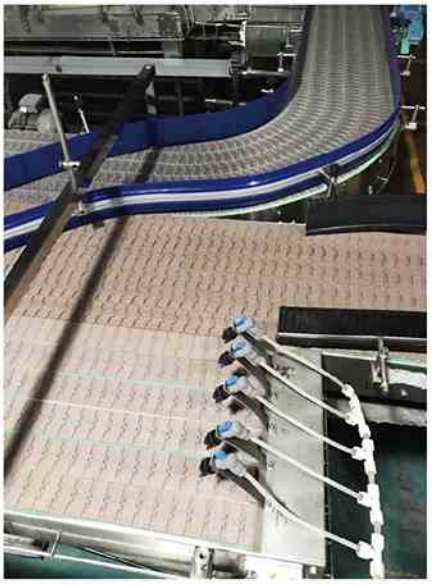
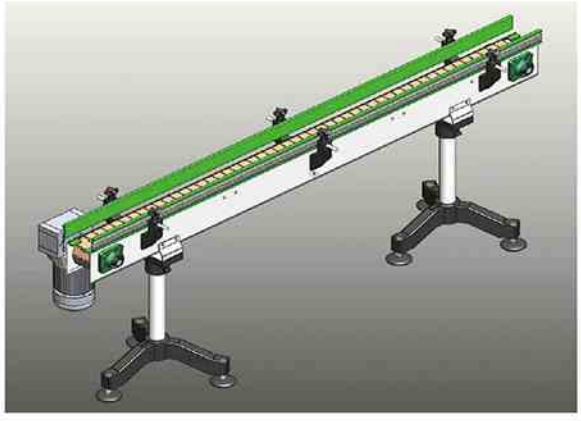

Har802 Series
TOP CHAINS

TOP CHIANS 802
P=38.1mm, T=3mm
OPEN AREA:0%

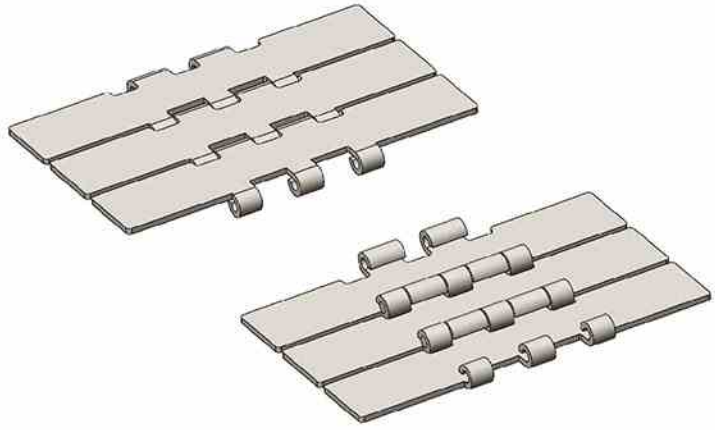

节距 Pitch	链板材质 Material
38.1mm	SS304/2CR13

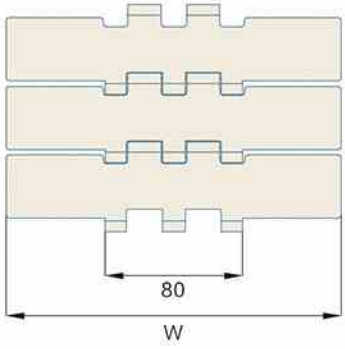

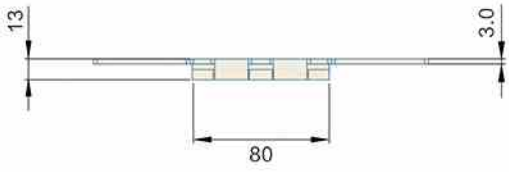

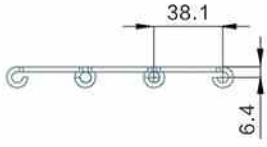

型号 Type No.	宽度 Width (mm)	节距 Pitch (mm)	重量 Weight (Kg/m)	转弯半径 Radius (mm)	负载 Working Capacity (N)
Har802-K750	190.5	38.1	5.61	—	10600
Har802-K1000	254.0	38.1	7.48	—	10600
Har802-K1200	304.8	38.1	9.00	—	10600

链轮 Sprocket	护栏 Guide	弯轨 Guide Rails	其余配件 Component
S14-S15	R01-R42	—	C01-C57

Har812 Series
TOP CHAINS

TOP CHAINS 812 Series
P=38.1mm, T=13mm
PIN:Stainless steel

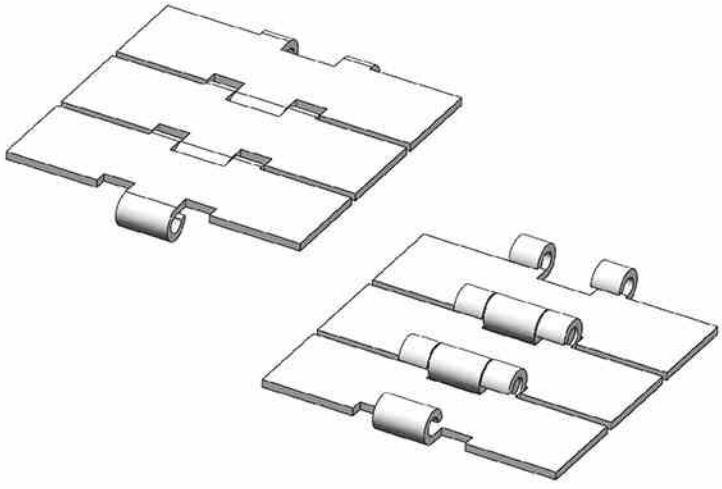

节距 Pitch	链板材质 Material
38.1mm	SS304/2CR13

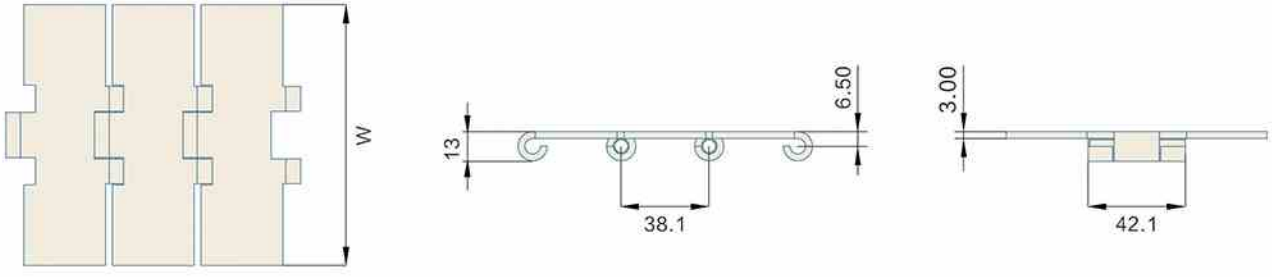

型号 Type No.	宽度 Width (mm)	节距 Pitch (mm)	重量 Weight (Kg/m)	转弯半径 Radius (mm)	负载 Working Capacity (N)
Har812-k250	63.5	38.1	1.55	—	4000
Har812-k325	82.6	38.1	2.86	—	4000
Har812-k450	114.3	38.1	3.50	—	4000
Har812-k600	152.4	38.1	4.40	—	4000
Har812-k750	190.5	38.1	5.20	—	4000

链轮 Sprocket	护栏 Guide	弯轨 Guide Rails	其余配件 Component
S09-S11	R01-R42	G01	C01-C57

Har812FH Series STRAIGHT RUBBER COVER

TOP CHAINS

TOP CHAINS 812FH Series
P=38.1mm, T=15mm
PIN:Stainless steel

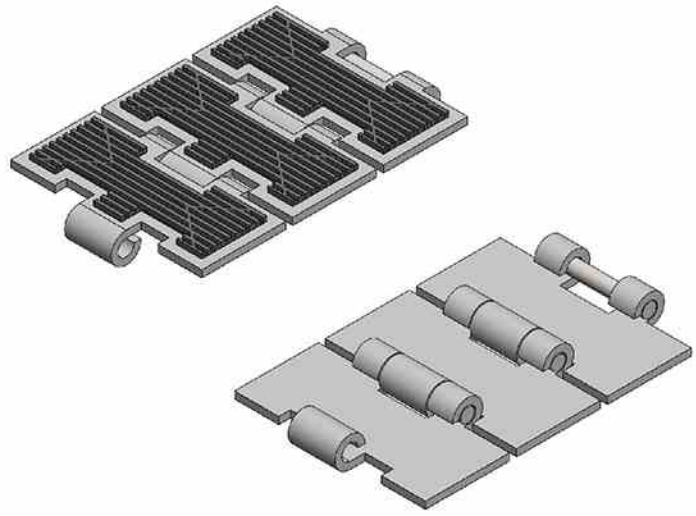

节距 Pitch	链板材质 Material
38.1 mm	SS304/2CR13

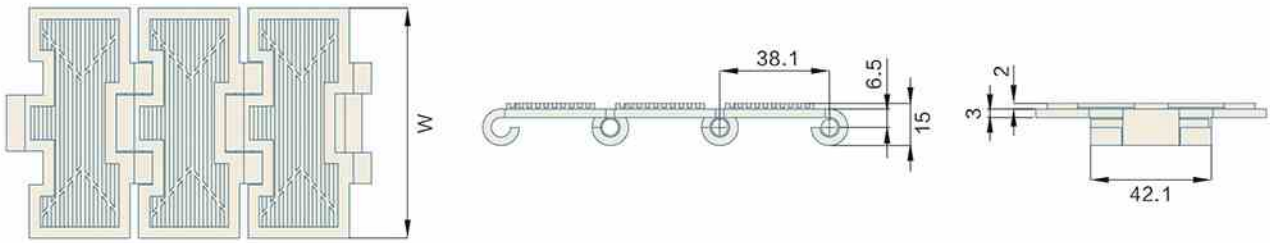

型号 Type No.	宽度 Width (mm)	节距 Pitch (mm)	重量 Weight (Kg/m)	转弯半径 Radius (mm)	负载 Working Capacity (N)
Har812FH-K325	82.6	38.1	3.1	—	4000
Har812FH-K750	190.5	38.1	5.5	—	4000

链轮 Sprocket	护栏 Guide	弯轨 Guide Rails	其余配件 Component
S09-S11	R01-R42	—	C01-C57

Har981T Series
TOP CHAINS

TOP CHIANS 981T
P=38.1mm, T=3mm
OPEN AREA:0%

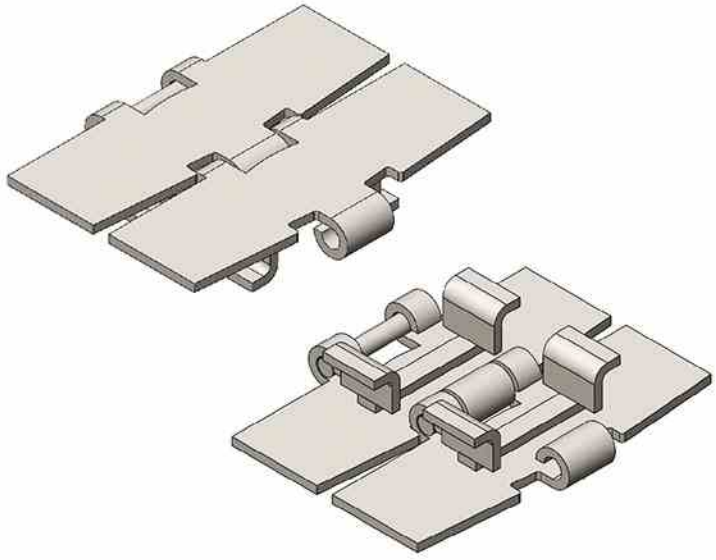

节距 Pitch	链板材质 Material
38.1mm	SS304/2CR13

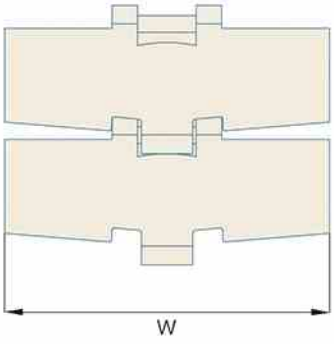

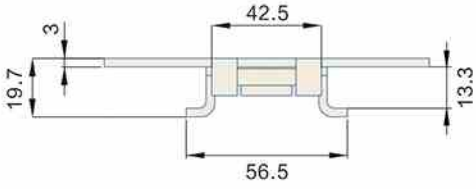

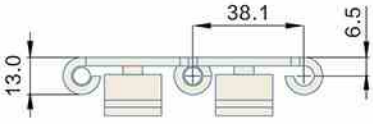

型号 Type No.	宽度 Width (mm)	节距 Pitch (mm)	重量 Weight (Kg/m)	转弯半径 Radius (mm)	负载 Working Capacity (N)
Har981T-K325	82.6	38.1	2.97	610	6000
Har981T-K450	114.3	38.1	3.61	610	6000
Har981T-K750	190.5	38.1	5.05	610	6000

链轮 Sprocket	护栏 Guide	弯轨 Guide Rails	其余配件 Component
S23	R01-R42	—	C01-C57

Har981M Series
TOP CHAINS

TOP CHIANS 981M
P=38.1mm, T=3mm
OPEN AREA:0%

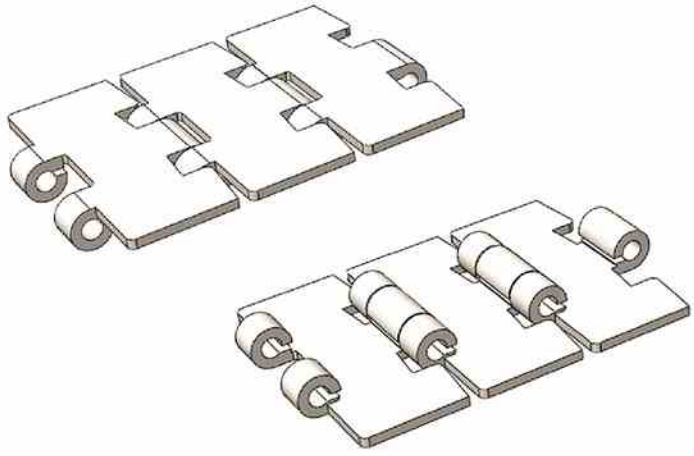

节距 Pitch	链板材质 Material
38.1mm	SS304/2CR13

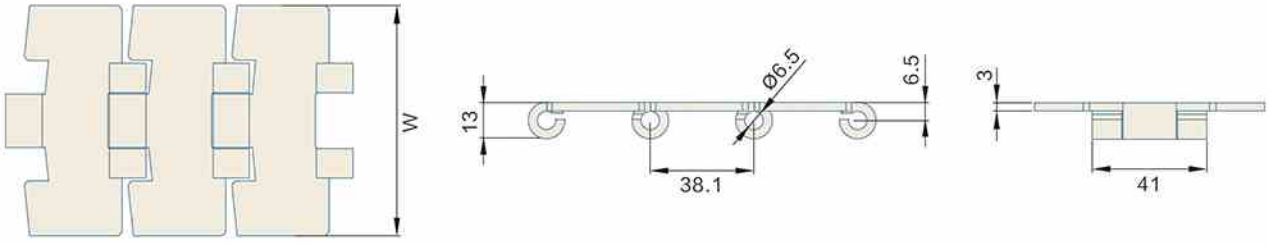

型号 Type No.	宽度 Width (mm)	节距 Pitch (mm)	重量 Weight (Kg/m)	转弯半径 Radius (mm)	负载 Working Capacity (N)
Har981M-K325	82.6	38.1	2.5	610	5400
Har981M-K450	114.3	38.1	3.1	610	5400
Har981M-K750	190.5	38.1	4.5	610	5400

链轮 Sprocket	护栏 Guide	弯轨 Guide Rails	其余配件 Component
S23	R01-R42	G06	C01-C57

Har981M FH Series

TOP CHAINS

TOP CHIANS 981M FH
P=38.1mm, T=5.5mm
OPEN AREA:0%

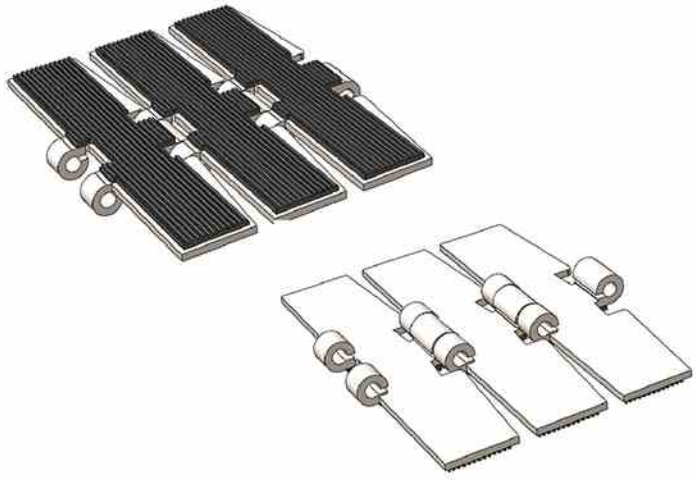

节距 Pitch	链板材质 Material
38.1mm	SS304/2CR13

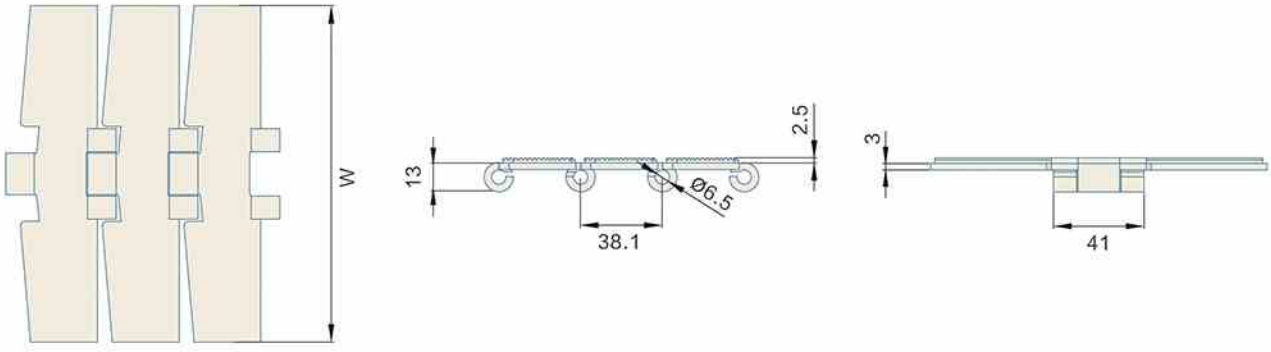

型号 Type No.	宽度 Width (mm)	节距 Pitch (mm)	重量 Weight (Kg/m)	转弯半径 Radius (mm)	负载 Working Capacity (N)
Har981M FH-K325	82.6	38.1	2.8	610	5400
Har981M FH-K450	114.3	38.1	3.4	610	5400
Har981M FH-K750	190.5	38.1	4.8	610	5400

链轮 Sprocket	护栏 Guide	弯轨 Guide Rails	其余配件 Component
S23	R01-R42	—	C01-C57

Har515 Series
TOP CHAINS

MULTIFLEX CHAINS 515 Series
P=25.4 mm, T=13mm
PIN:Stainless steel

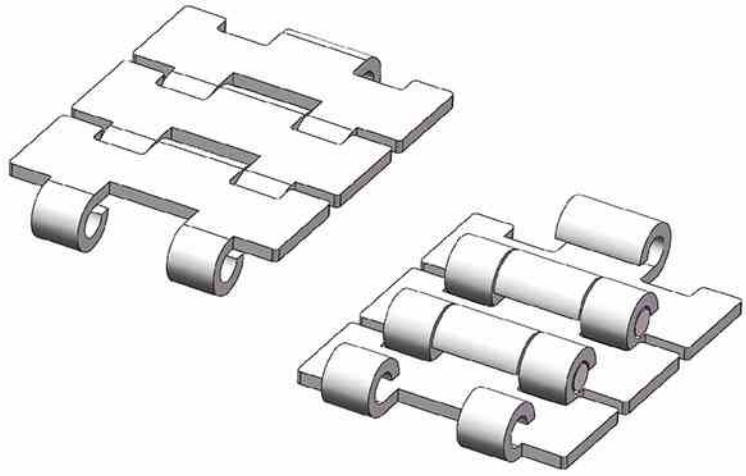

节距 Pitch	链板材质 Material
25.4mm	SS304/2CR13

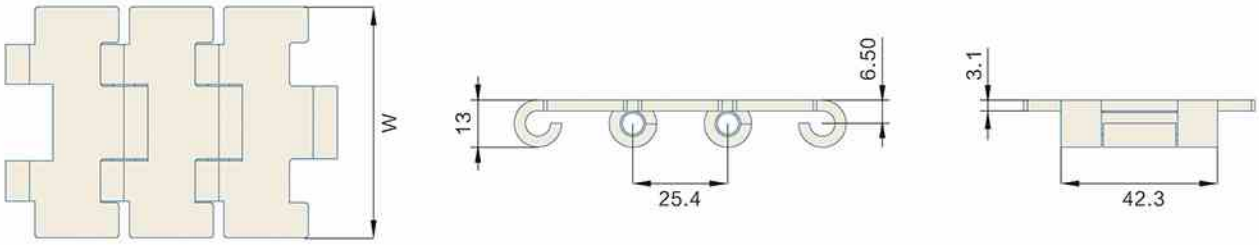

型号 Type No.	宽度 Width (mm)	节距 Pitch (mm)	重量 Weight (Kg/m)	转弯半径 Radius (mm)	负载 Working Capacity (N)
Har515k-197	50.0	25.4	2.10	—	4000
Har515k-217	55.0	25.4	2.30	—	4000
Har515k-236	60.0	25.4	2.45	—	4000
Har515k-283	72.0	25.4	2.80	—	4000

链轮 Sprocket	护栏 Guide	弯轨 Guide Rails	其余配件 Component
S06	R01-R42	—	C01-C57

PACKING MACHINE
ROLLER CHAIN

ROLLER CHAIN
P=15.875mm, T=15mm

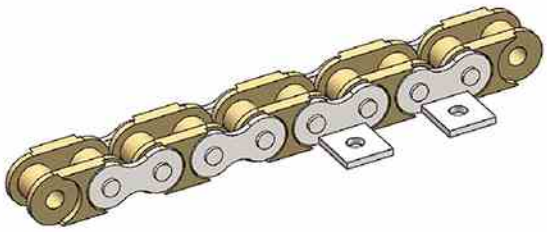

节距 Pitch	不锈钢材质 Material
15.875mm	POM material

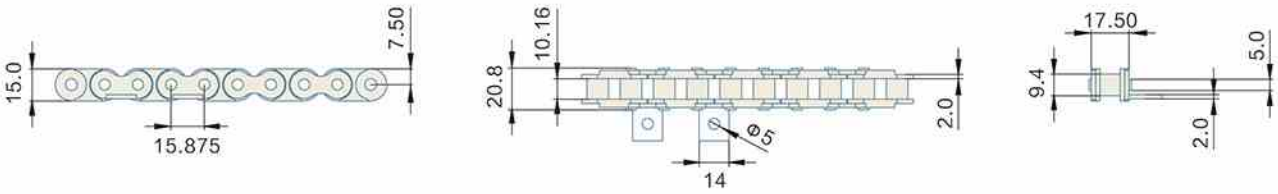

型号 Type No.	宽度 Width (mm)	节距 Pitch (mm)	重量 Weight (Kg/m)	转弯半径 Radius (mm)	负载 Working Capacity (N)
PACKING MACHINE ROLLER CHAIN	20.8	15.875	0.51	—	4320

链轮 Sprocket	护栏 Guide	弯轨 Guide Rails	其余配件 Component
—	R01–R42	—	C01–C57

Har600 Series
MULTIFLEX CHAINS

MULTIFLEX CHAINS 600
P=63.5mm, T=28.5mm
PIN:Stainless steel

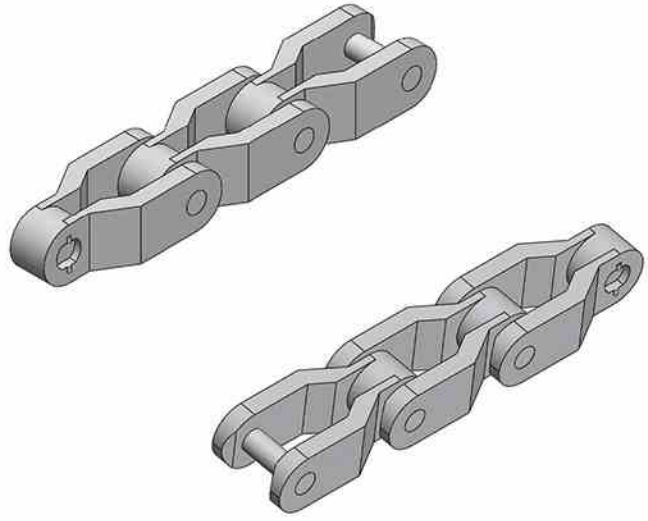

节距 Pitch	链板材质 Material	颜色 Color
63.5mm	POM	白色/White

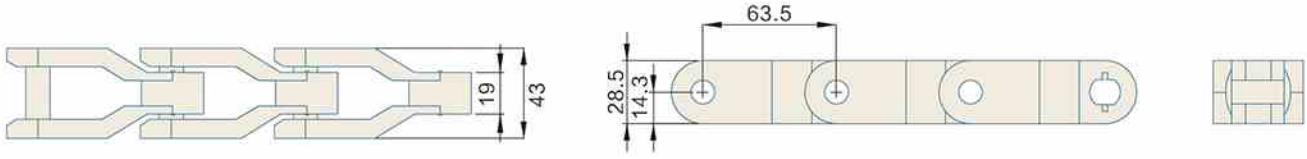

型号 Type No.	宽度 Width (mm)	节距 Pitch (mm)	重量 Weight (Kg/m)	转弯半径 Radius (mm)	负载 Working Capacity (N)
Har600	43.0	63.5	1.2	457	4000

链轮 Sprocket	护栏 Guide	弯轨 Guide Rails	其余配件 Component
S07	R01–R42	—	C01–C57

Har600TAB Series
MULTIFLEX CHAINS

MULTIFLEX CHAINS 600TAB
P=63.5mm, T=28.5mm
PIN:Stainless steel

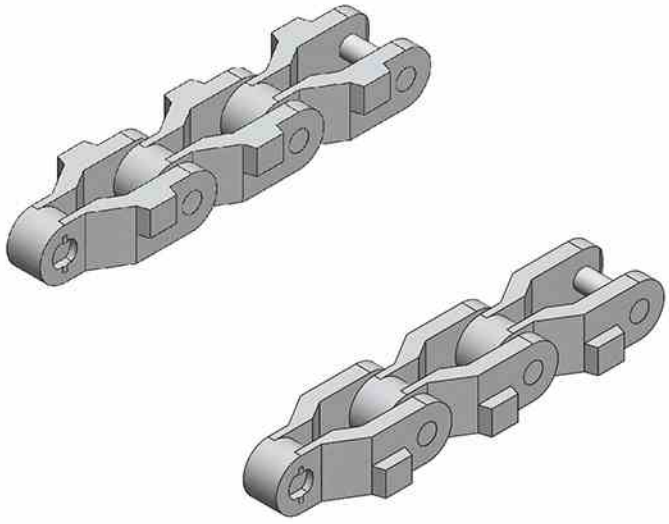

节距 Pitch	链板材质 Material	颜色 Color
63.5mm	POM	白色/White

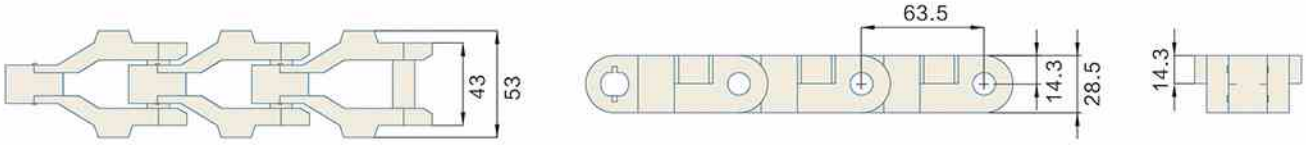

型号 Type No.	宽度 Width (mm)	节距 Pitch (mm)	重量 Weight (Kg/m)	转弯半径 Radius (mm)	负载 Working Capacity (N)
Har600TAB	43.0	63.5	1.4	457	4000

链轮 Sprocket	护栏 Guide	弯轨 Guide Rails	其余配件 Component
S07	R01–R42	—	C01–C57

Har1400TAB Series
MULTIFLEX CHAINS

MULTIFLEX CHAINS 140TAB
P=82.5mm, T=38mm
PIN:Stainless steel

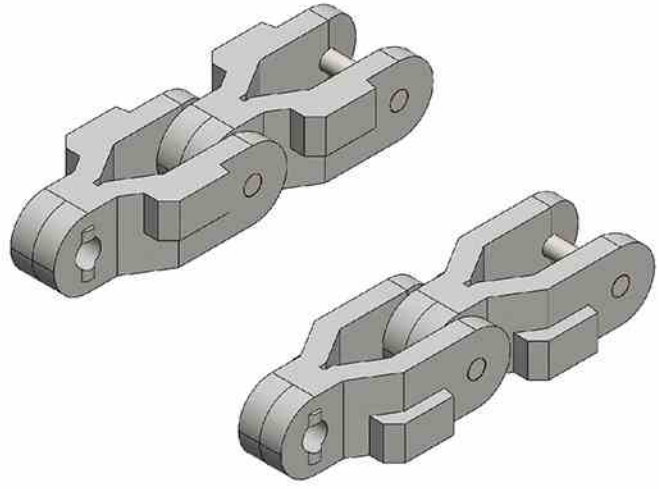

节距 Pitch	链板材质 Material	颜色 Color
82.5mm	POM	白色/White

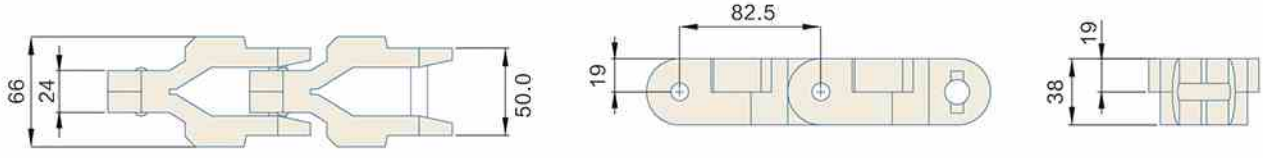

型号 Type No.	宽度 Width (mm)	节距 Pitch (mm)	重量 Weight (Kg/m)	转弯半径 Radius (mm)	负载 Working Capacity (N)
Har1400TAB	50.0	82.5	2.26	600	4700

链轮 Sprocket	护栏 Guide	弯轨 Guide Rails	其余配件 Component
S29	R01–R42	—	C01–C57

Har1610 Series
MULTIFLEX CHAINS

MULTIFLEX CHAINS 1610
P=63.5mm, T=48mm
PIN:Stainless steel

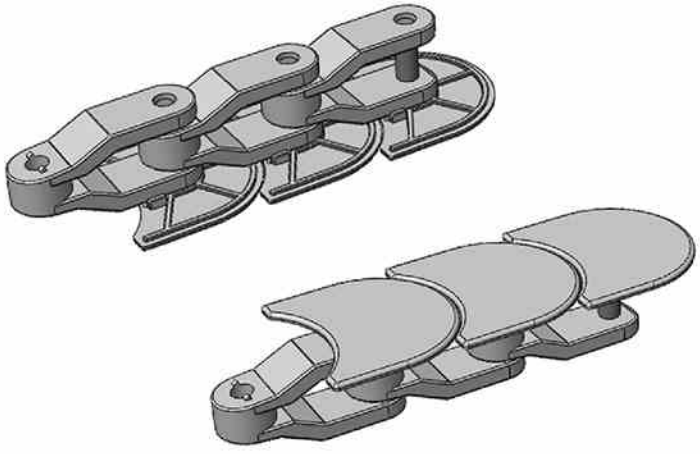

节距 Pitch	链板材质 Material	颜色 Color
63.5mm	POM	白色/White

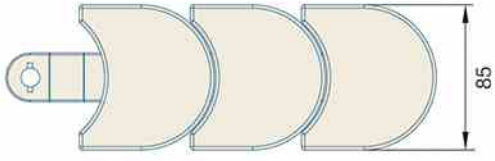

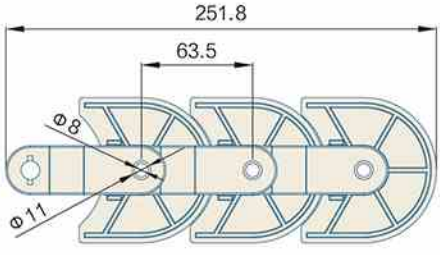

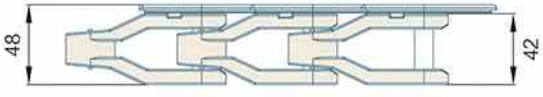

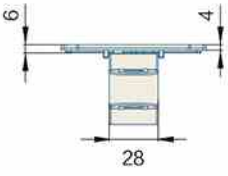

型号 Type No.	宽度 Width (mm)	节距 Pitch (mm)	重量 Weight (Kg/m)	转弯半径 Radius (mm)	负载 Working Capacity (N)
Har1610	85.0	63.5	1.76	150	3000

链轮 Sprocket	护栏 Guide	弯轨 Guide Rails	其余配件 Component
S34	R01–R42	—	C01–C57

Har1700 Series
MULTIFLEX CHAINS

MULTIFLEX CHAINS 1700
P=50.0mm, T=23.9mm
PIN:Stainless steel

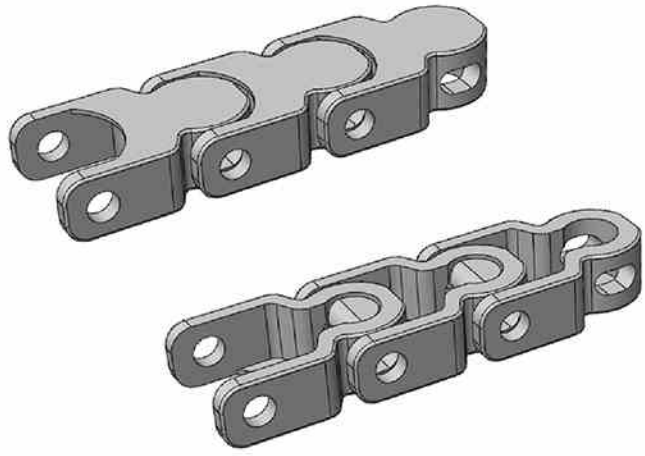

节距 Pitch	链板材质 Material	颜色 Color
50.0mm	POM	白色/White

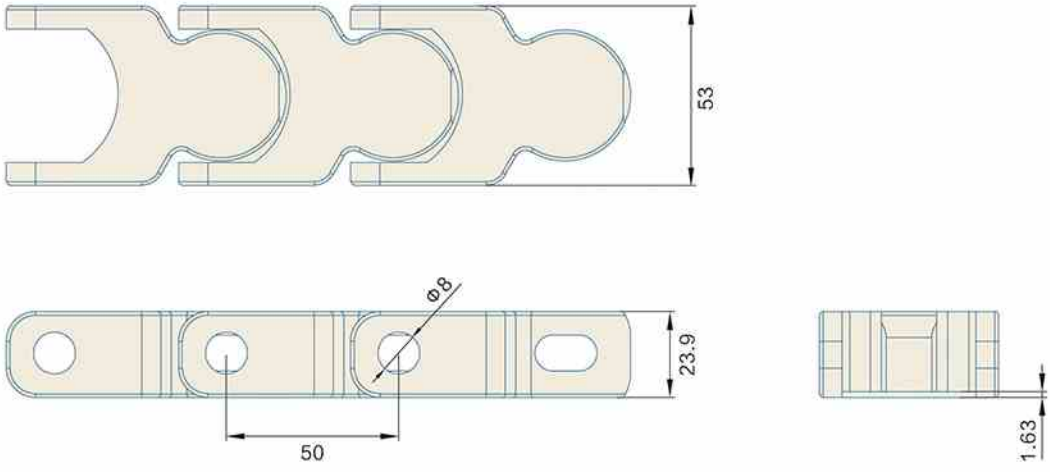

型号 Type No.	宽度 Width (mm)	节距 Pitch (mm)	重量 Weight (Kg/m)	转弯半径 Radius (mm)	负载 Working Capacity (N)
Har1700	53.0	50.0	1.4	250.0	4000

链轮 Sprocket	护栏 Guide	弯轨 Guide Rails	其余配件 Component
S34	R01–R42	G08	C01–C57

Har1700TAB Series
MULTIFLEX CHAINS

MULTIFLEX CHAINS 1700TAB
P=50mm, T=23.9mm
PIN:Stainless steel

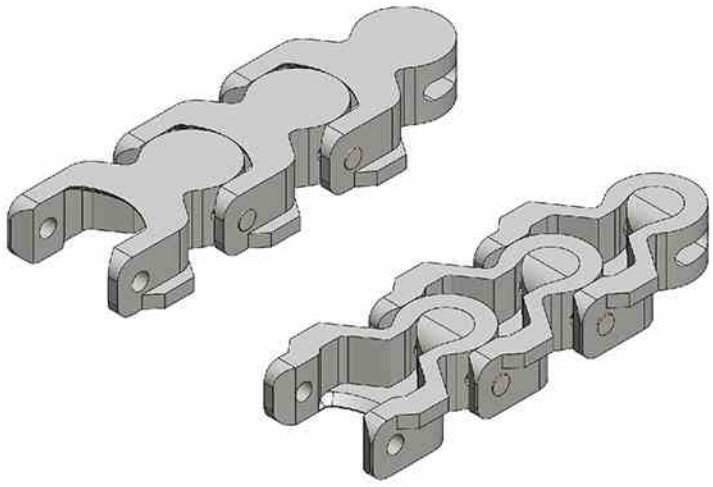

节距 Pitch	链板材质 Material	颜色 Color
50mm	POM	白色/White

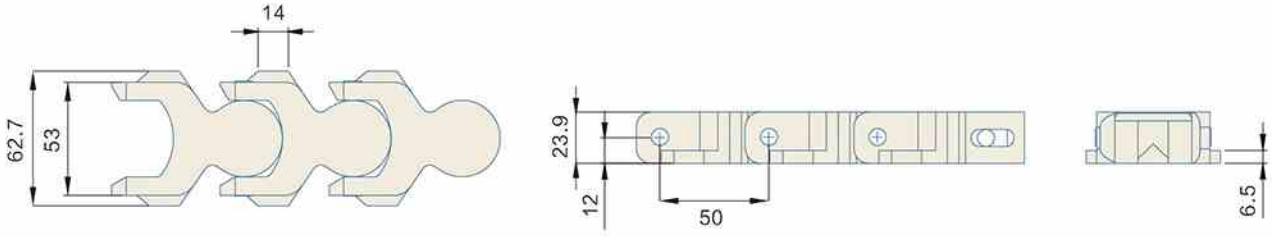

型号 Type No.	宽度 Width (mm)	节距 Pitch (mm)	重量 Weight (Kg/m)	转弯半径 Radius (mm)	负载 Working Capacity (N)
Har1700TAB	53.0	50	1.6	250	4000

链轮 Sprocket	护栏 Guide	弯轨 Guide Rails	其余配件 Component
S34	R01–R42	G08	C01–C57

Har1701/1705 Series
MULTIFLEX CHAINS

MULTIFLEX CHAINS 1701
P=50.0mm, T=24.0mm
PIN:Stainless steel

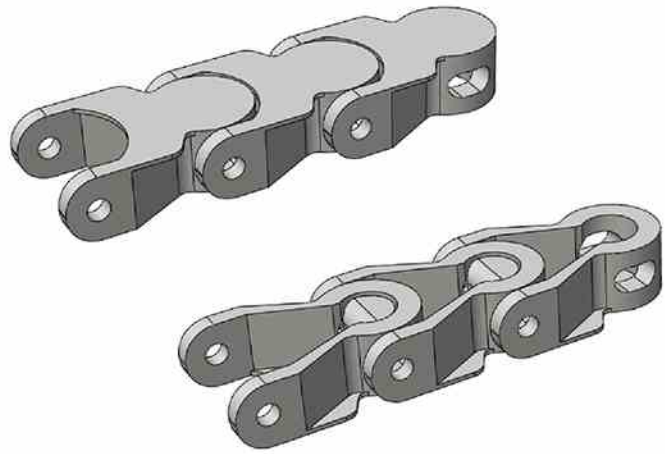

节距 Pitch	链板材质 Material	颜色 Color
50.0mm	POM	深灰色/Dark Grey

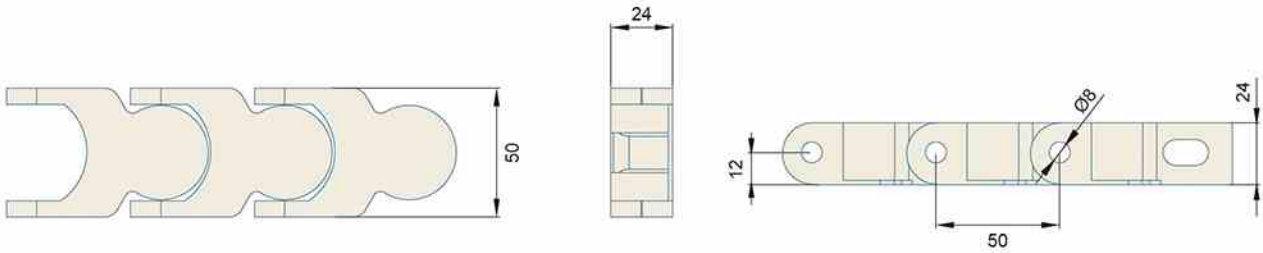

型号 Type No.	宽度 Width (mm)	节距 Pitch (mm)	重量 Weight (Kg/m)	转弯半径 Radius (mm)	负载 Working Capacity (N)
Har1701/1705	50.0	50.0	1.27	250	4000

链轮 Sprocket	护栏 Guide	弯轨 Guide Rails	其余配件 Component
S34	R01–R42	—	C01–C57

Har042680 Series
MULTIFLEX CHAINS

MULTIFLEX CHAINS 042680
P=30.0mm, T=23.5mm
PIN:Stainless steel

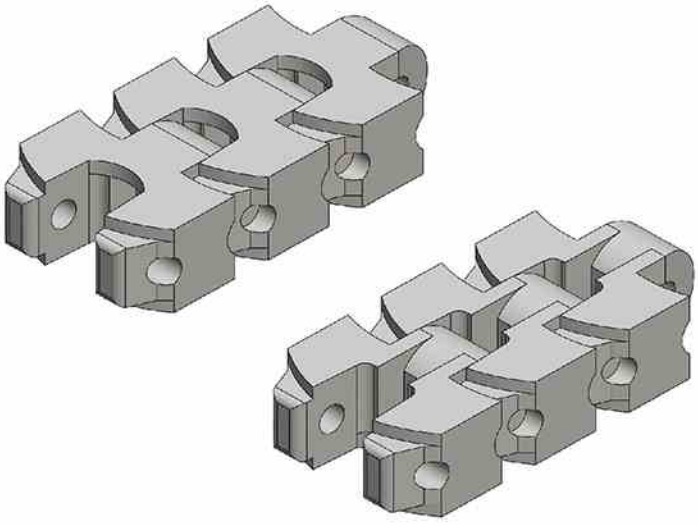

节距 Pitch	链板材质 Material	颜色 Color
30.0mm	POM	白色/White

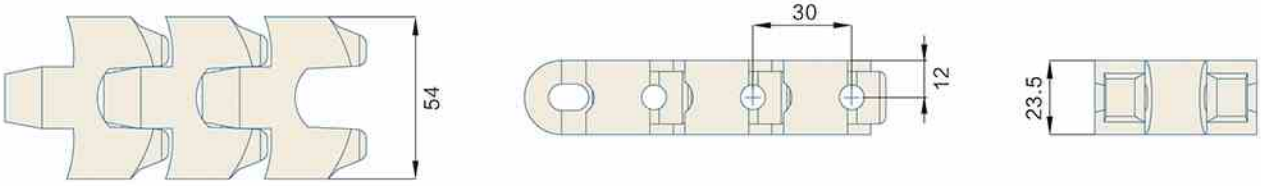

型号 Type No.	宽度 Width (mm)	节距 Pitch (mm)	重量 Weight (Kg/m)	转弯半径 Radius (mm)	负载 Working Capacity (N)
Har042680	54.0	30.0	1.62	250	2200

链轮 Sprocket	护栏 Guide	弯轨 Guide Rails	其余配件 Component
S66	R01–R42	—	C01–C57

Har216618 Series
MULTIFLEX CHAINS

MULTIFLEX CHAINS 216618
P=25.4mm, T=22mm
PIN:Stainless steel

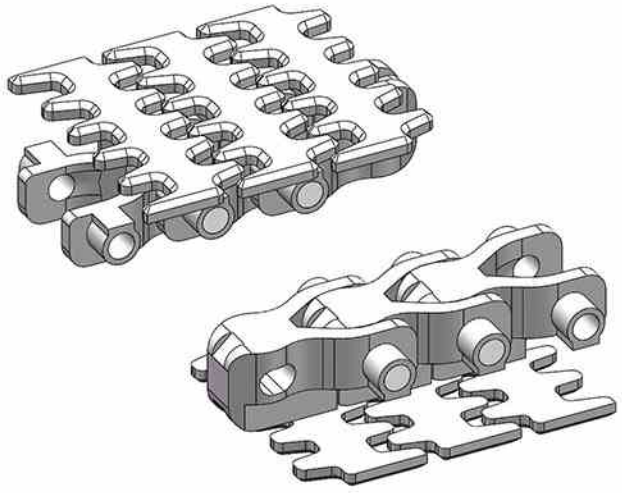

节距 Pitch	链板材质 Material	颜色 Color
25.4mm	POM	白色/White

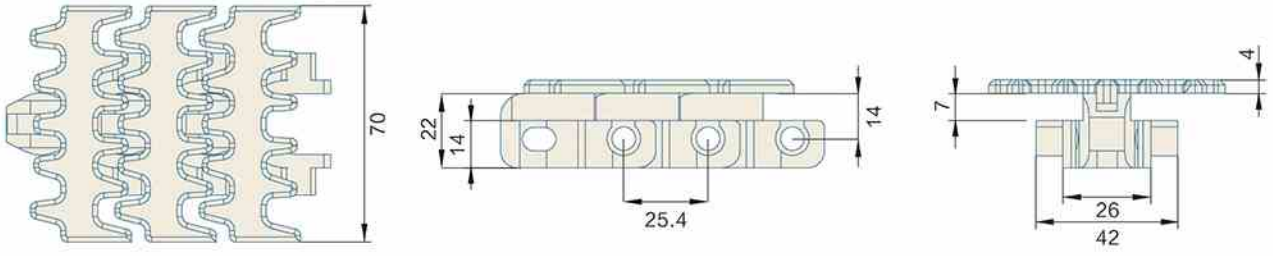

型号 Type No.	宽度 Width (mm)	节距 Pitch (mm)	重量 Weight (Kg/m)	转弯半径 Radius (mm)	负载 Working Capacity (N)
Har216618	70.0	25.4	1.30	200	2100

链轮 Sprocket	护栏 Guide	弯轨 Guide Rails	其余配件 Component
S67	R01–R42	—	C01–C57

Har216628 Series
MULTIFLEX CHAINS

MULTIFLEX CHAINS 216628
P=25.4mm, T=22mm
PIN:Stainless steel

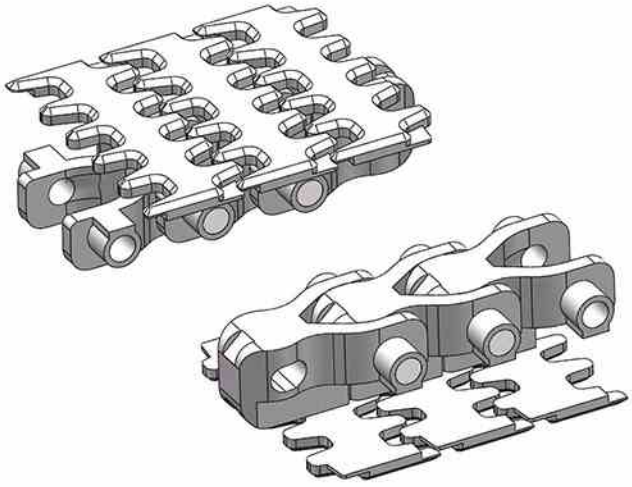

节距 Pitch	链板材质 Material	颜色 Color
25.4mm	POM	白色/White

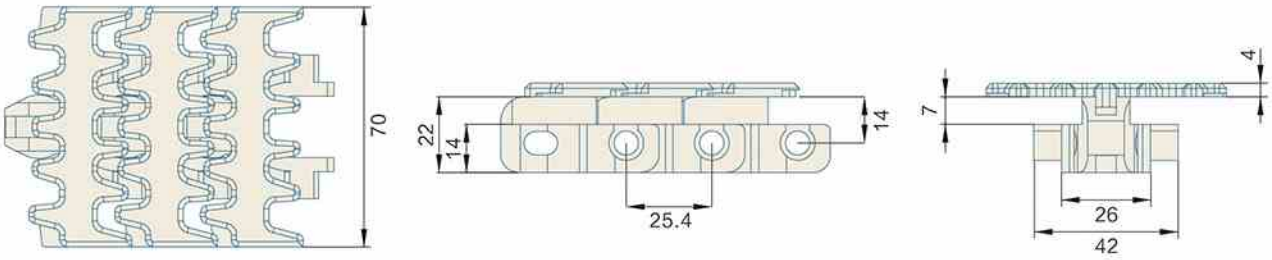

型号 Type No.	宽度 Width (mm)	节距 Pitch (mm)	重量 Weight (Kg/m)	转弯半径 Radius (mm)	负载 Working Capacity (N)
Har216628	70.0	25.4	1.30	200	2100

链轮 Sprocket	护栏 Guide	弯轨 Guide Rails	其余配件 Component
S67	R01–R42	—	C01–C57

Har1705H Series
MULTIFLEX CHAINS

MULTIFLEX CHAINS 1705H
P=70.0mm, T=45.0mm
PIN:Stainless steel

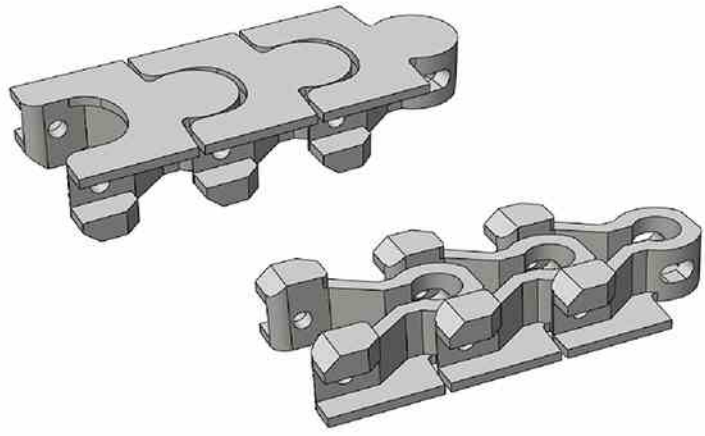

节距 Pitch	链板材质 Material	颜色 Color
70.0mm	POM	蓝色/Blue

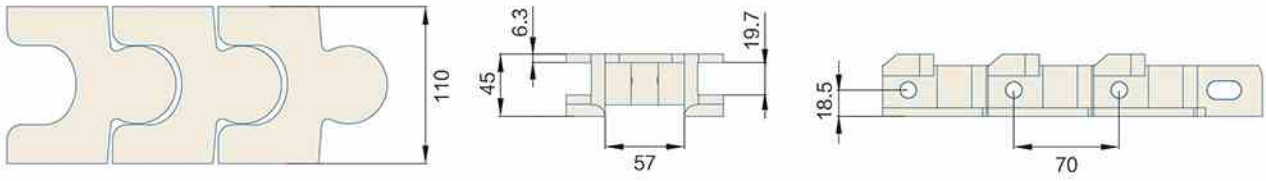

型号 Type No.	宽度 Width (mm)	节距 Pitch (mm)	重量 Weight (Kg/m)	转弯半径 Radius (mm)	负载 Working Capacity (N)
Har1705H	110.0	70.0	4.3	300	11000

链轮 Sprocket	护栏 Guide	弯轨 Guide Rails	其余配件 Component
—	R01–R42	—	C01–C57

Har1775 Series
MULTIFLEX CHAINS

MULTIFLEX CHAINS 1775
P=25.4mm, T=25.5mm
PIN:Stainless steel

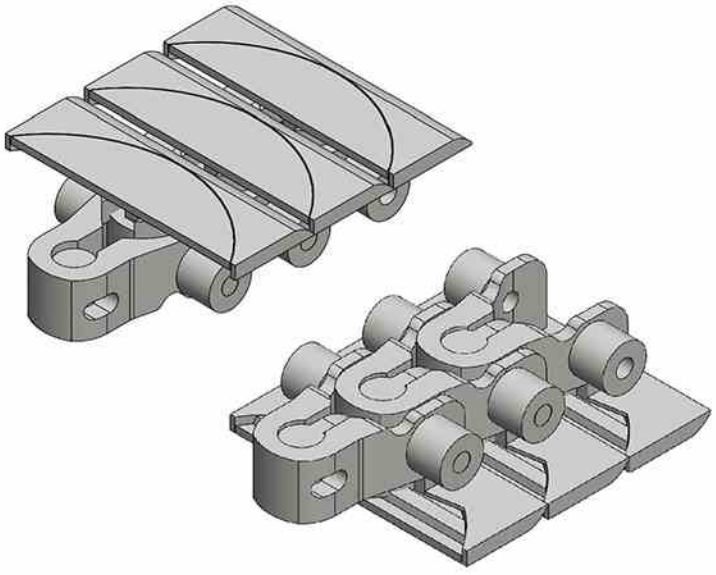

节距 Pitch	链板材质 Material	颜色 Color
25.4mm	POM	白色/White

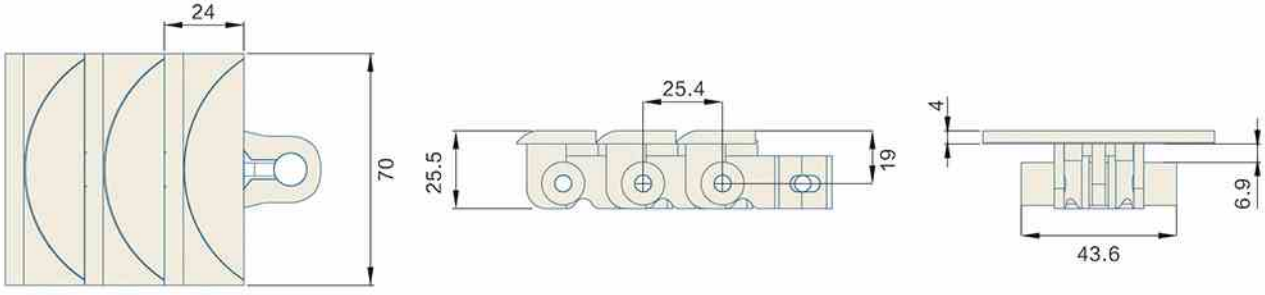

型号 Type No.	宽度 Width (mm)	节距 Pitch (mm)	重量 Weight (Kg/m)	转弯半径 Radius (mm)	负载 Working Capacity (N)
Har1775	70.0	25.4	1.12	150	2500

链轮 Sprocket	护栏 Guide	弯轨 Guide Rails	其余配件 Component
—	R01–R42	—	C01–C57

Har1785 Series
MULTIFLEX CHAINS

MULTIFLEX CHAINS 1785
P=47.75mm, T=8.5mm
PIN:Stainless steel

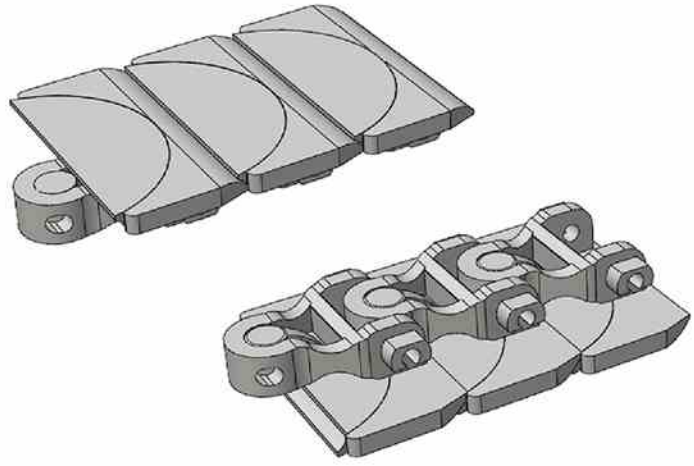

节距 Pitch	链板材质 Material	颜色 Color
47.75mm	POM	白色/White

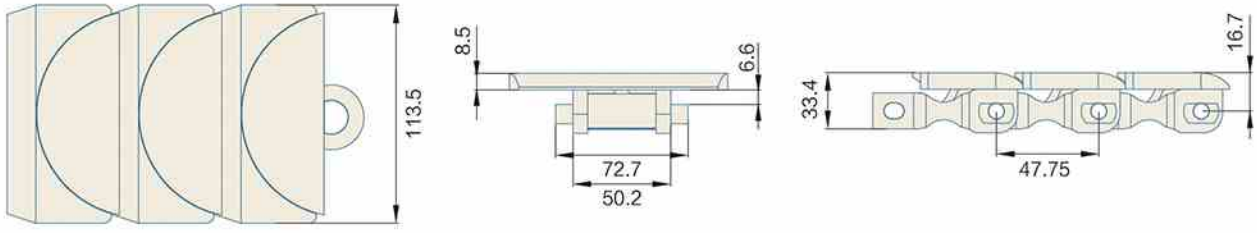

型号 Type No.	宽度 Width (mm)	节距 Pitch (mm)	重量 Weight (Kg/m)	转弯半径 Radius (mm)	负载 Working Capacity (N)
Har1785	113.5	47.75	2.36	200	3000

链轮 Sprocket	护栏 Guide	弯轨 Guide Rails	其余配件 Component
—	R01–R42	—	C01–C57

HarPT250A Series
MULTIFLEX CHAINS

MULTIFLEX CHAINS PT250A
P=50.8mm, T=5mm
PIN:Stainless steel

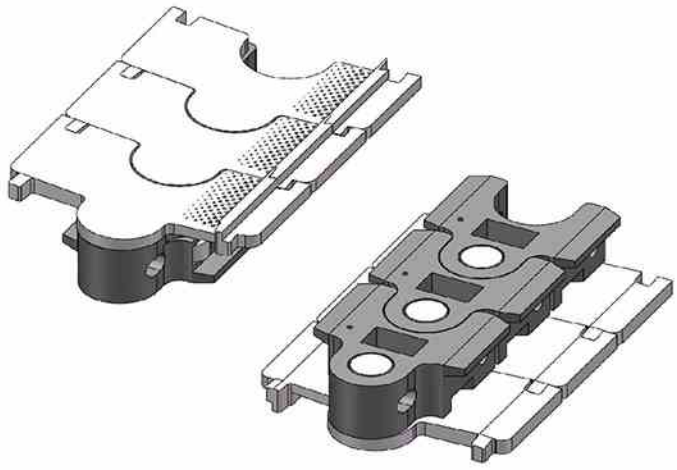

节距 Pitch	链板材质 Material	颜色 Color
50.8mm	POM	白色/White

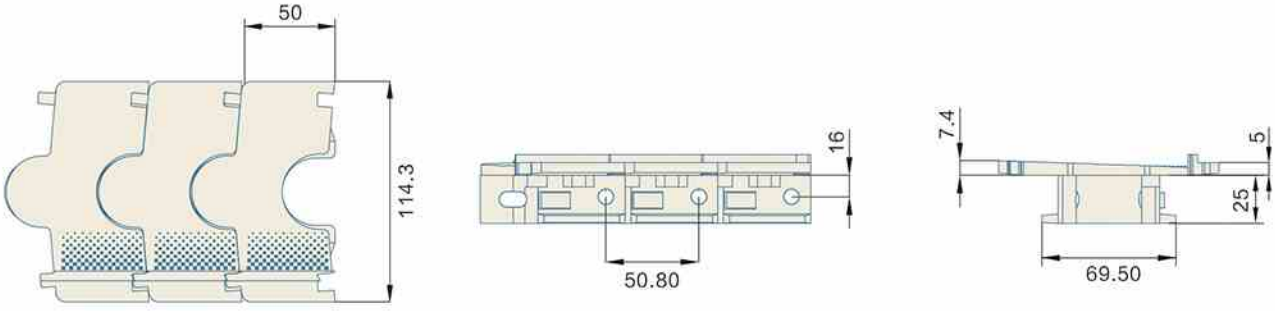

型号 Type No.	宽度 Width (mm)	节距 Pitch (mm)	重量 Weight (Kg/m)	转弯半径 Radius (mm)	负载 Working Capacity (N)
HarPT250A	114.3	50.8	2.3	610	7200

链轮 Sprocket	护栏 Guide	弯轨 Guide Rails	其余配件 Component
—	R01–R42	—	C01–C57

HarPT250B Series
MULTIFLEX CHAINS

MULTIFLEX CHAINS PT250B
P=50.8mm, T=5mm
PIN:Stainless steel

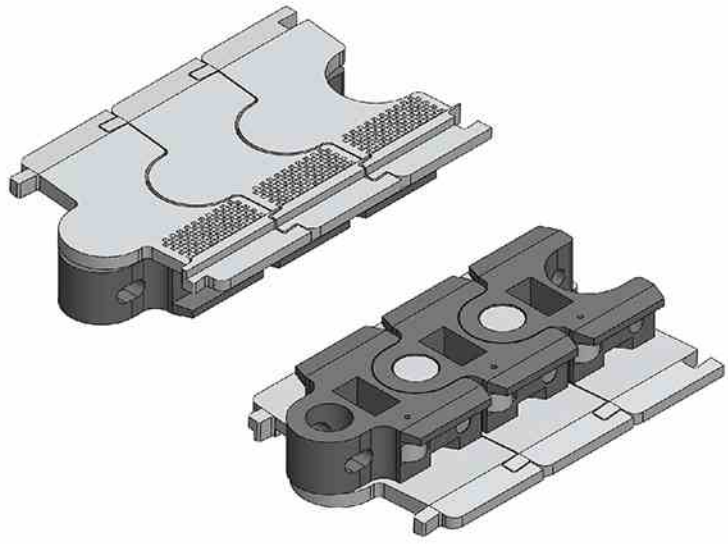

节距 Pitch	链板材质 Material	颜色 Color
50.8mm	POM	白色/White

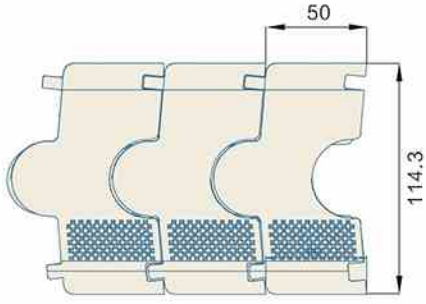

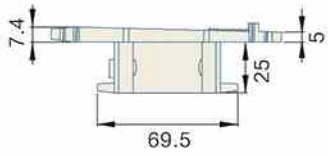

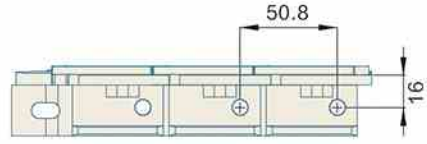

型号 Type No.	宽度 Width (mm)	节距 Pitch (mm)	重量 Weight (Kg/m)	转弯半径 Radius (mm)	负载 Working Capacity (N)
HarPT250B	114.3	50.8	2.3	610	7200

链轮 Sprocket	护栏 Guide	弯轨 Guide Rails	其余配件 Component
—	R01–R42	—	C01–C57

HarPT280 Series
MULTIFLEX CHAINS

MULTIFLEX CHAINS PT280
P=50mm, T=24mm
PIN:Stainless steel

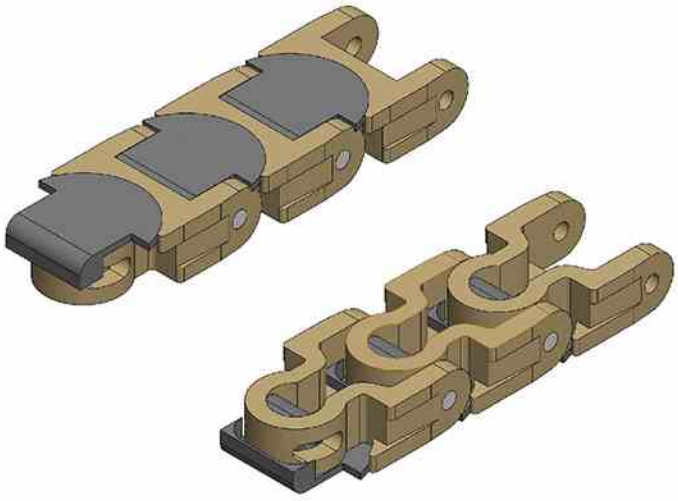

节距 Pitch	链板材质 Material	颜色 Color
50mm	POM	棕色/Brown

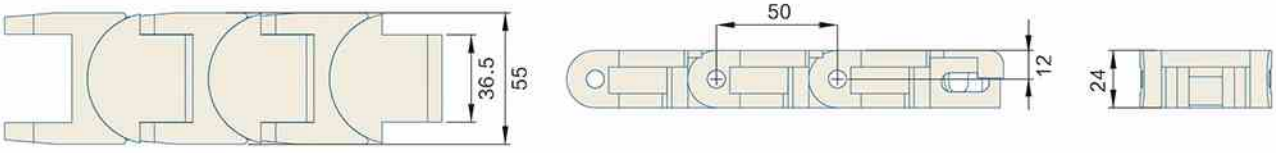

型号 Type No.	宽度 Width (mm)	节距 Pitch (mm)	重量 Weight (Kg/m)	转弯半径 Radius (mm)	负载 Working Capacity (N)
HarPT280	55.0	50.0	1.8	150	2670

链轮 Sprocket	护栏 Guide	弯轨 Guide Rails	其余配件 Component
S67	R01–R42	—	C01–C57

Har2300 Series
MULTIFLEX CHAINS

MULTIFLEX CHAINS 2300
P=38.1mm, T=25.5mm
PIN:Stainless steel

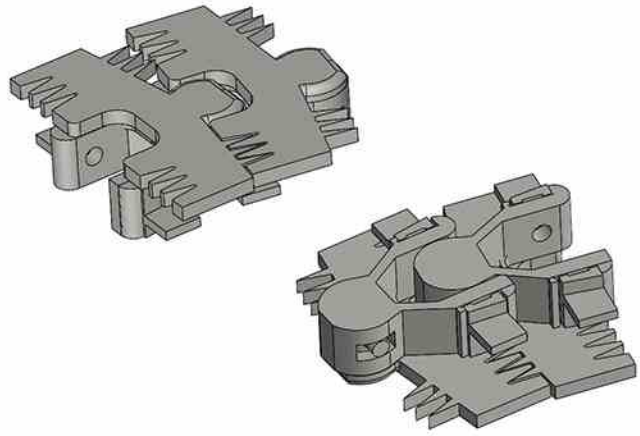

节距 Pitch	链板材质 Material	颜色 Color
38.1mm	POM	白色/White

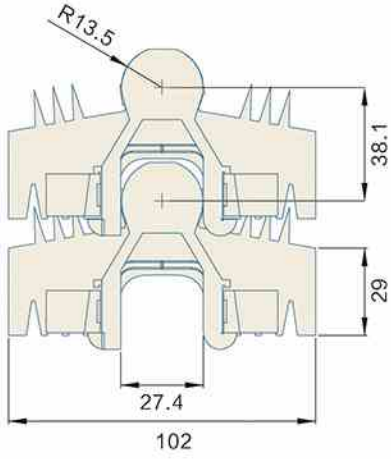

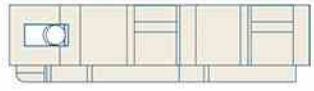

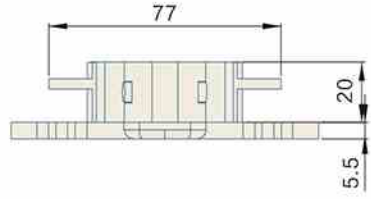

型号 Type No.	宽度 Width (mm)	节距 Pitch (mm)	重量 Weight (Kg/m)	转弯半径 Radius (mm)	负载 Working Capacity (N)
Har2300	102.0	38.1	1.60	170	2100

链轮 Sprocket	护栏 Guide	弯轨 Guide Rails	其余配件 Component
S45	R01–R42	—	C01–C57

Har2310 Series
MULTIFLEX CHAINS

MULTIFLEX CHAINS 2310
P=38.1mm, T=4.8mm
PIN:Stainless steel

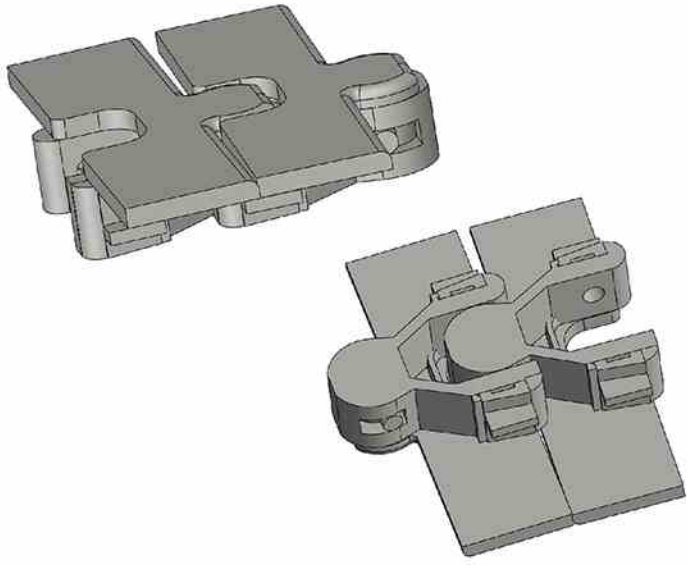

节距 Pitch	链板材质 Material	颜色 Color
38.1mm	POM	白色/White

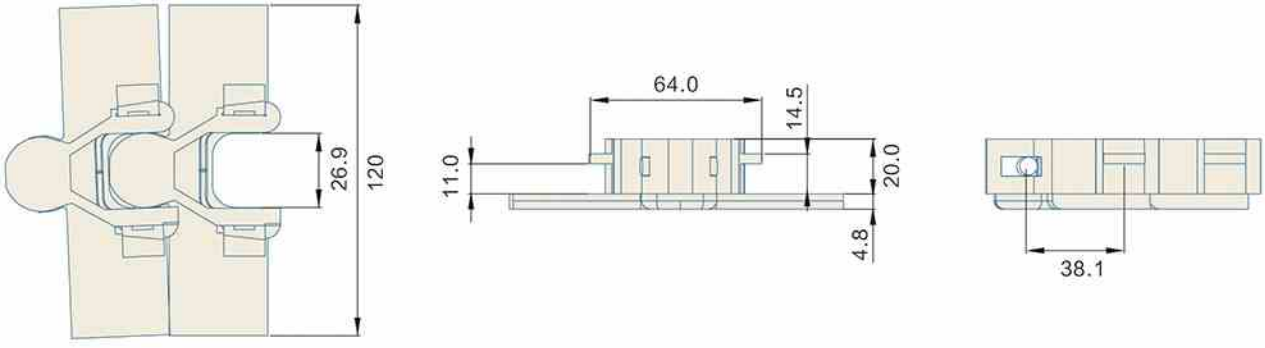

型号 Type No.	宽度 Width (mm)	节距 Pitch (mm)	重量 Weight (Kg/m)	转弯半径 Radius (mm)	负载 Working Capacity (N)
Har2310-K475	120.0	38.1	1.8	200	2100

链轮 Sprocket	护栏 Guide	弯轨 Guide Rails	其余配件 Component
S45	R01-R42	—	C01-C57

Har2100 Series
MULTIFLEX CHAINS

MULTIFLEX CHAINS 2100
P=34.8mm, T=24.6mm
PIN:Stainless steel

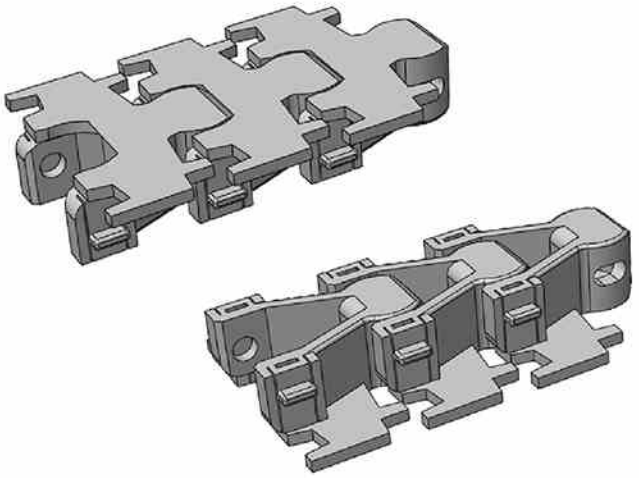

节距 Pitch	链板材质 Material	颜色 Color
34.8mm	POM	白色/White

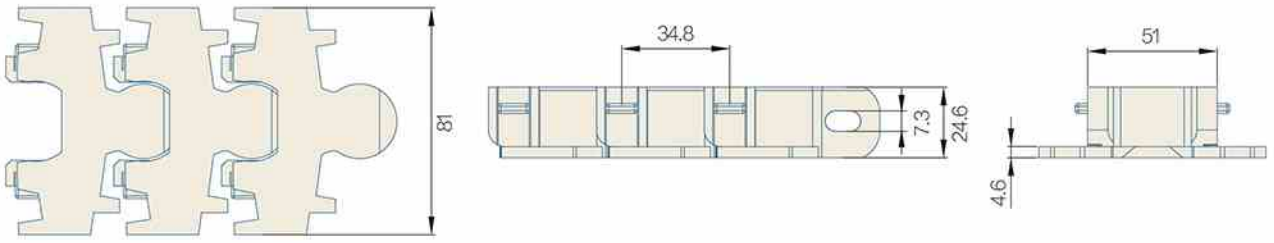

型号 Type No.	宽度 Width (mm)	节距 Pitch (mm)	重量 Weight (Kg/m)	转弯半径 Radius (mm)	负载 Working Capacity (N)
Har2100	81.0	34.8	1.35	150	2100

链轮 Sprocket	护栏 Guide	弯轨 Guide Rails	其余配件 Component
S45	R01–R42	—	C01–C57

Har2000 Series
MULTIFLEX CHAINS

MULTIFLEX CHAINS 2000
P=38.1mm, T=25mm
PIN:Stainless steel

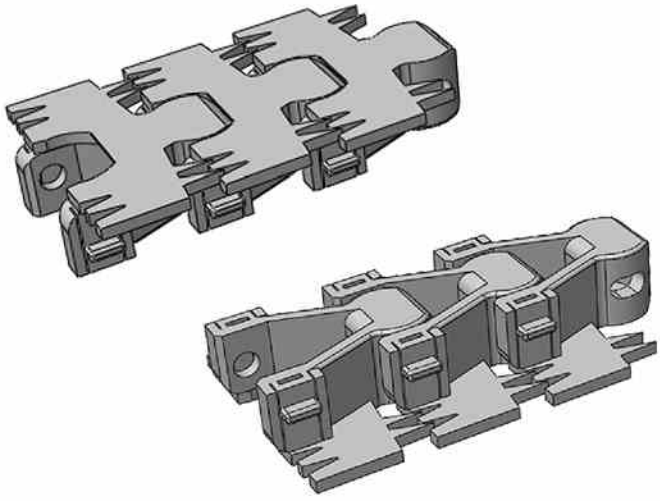

节距 Pitch	链板材质 Material	颜色 Color
38.1mm	POM	白色/White

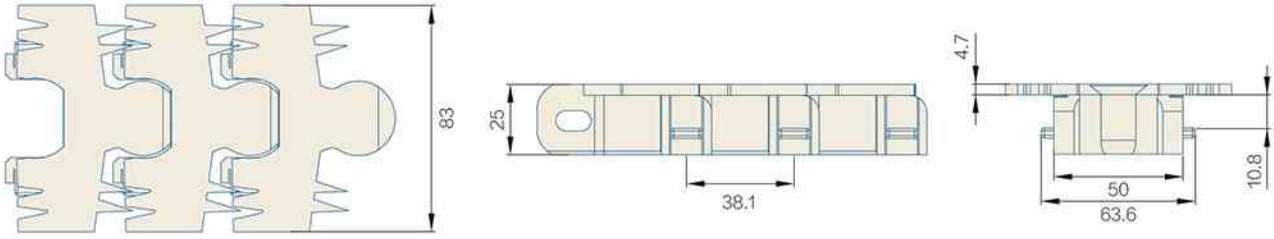

型号 Type No.	宽度 Width (mm)	节距 Pitch (mm)	重量 Weight (Kg/m)	转弯半径 Radius (mm)	负载 Working Capacity (N)
Har2000	83.0	38.1	1.35	150	2100

链轮 Sprocket	护栏 Guide	弯轨 Guide Rails	其余配件 Component
S37	R01–R42	—	C01–C57

Har2480PMO Series
MULTIFLEX CHAINS

MULTIFLEX CHAINS 2480PMO
P=38.1mm, T=25mm
PIN:Stainless steel

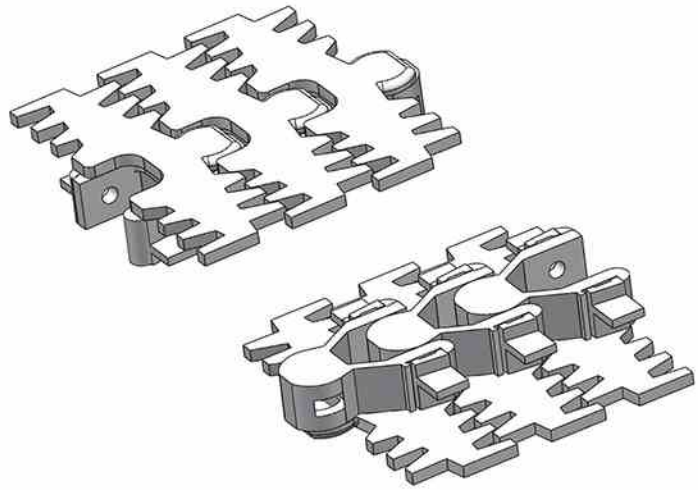

节距 Pitch	链板材质 Material	颜色 Color
38.1mm	POM	白色/White

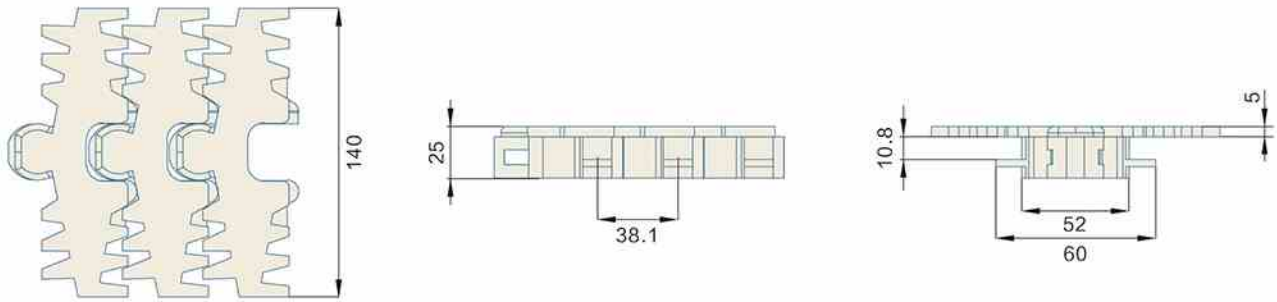

型号 Type No.	宽度 Width (mm)	节距 Pitch (mm)	重量 Weight (Kg/m)	转弯半径 Radius (mm)	负载 Working Capacity (N)
Har2480PMO-K551	140	38.1	2.1	200	2100

链轮 Sprocket	护栏 Guide	弯轨 Guide Rails	其余配件 Component
S45	R01-R42	—	C01-C57

Har2480PMO Series Rubber Cover

MULTIFLEX CHAINS

MULTIFLEX CHAINS 2480PMO
P=38.1mm, T=25mm
PIN:Stainless steel

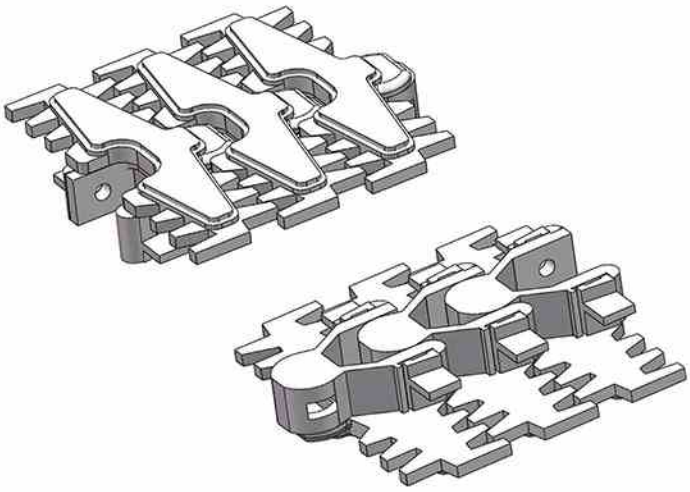

节距 Pitch	链板材质 Material	颜色 Color
38.1mm	POM	白色/White

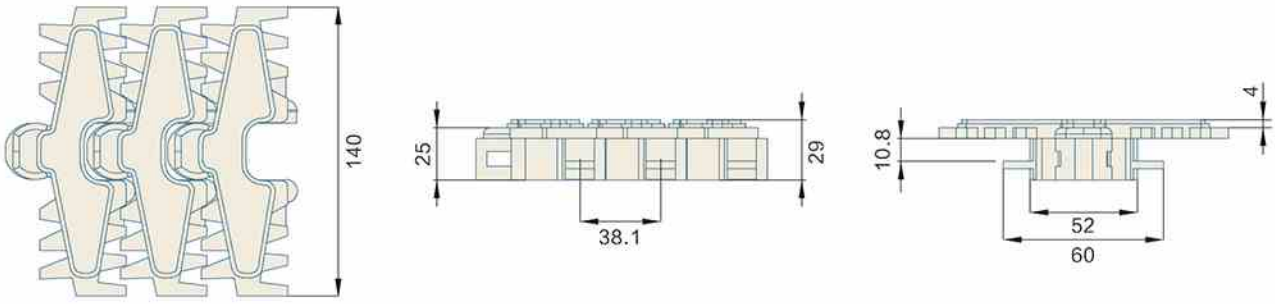

型号 Type No.	宽度 Width (mm)	节距 Pitch (mm)	重量 Weight (Kg/m)	转弯半径 Radius (mm)	负载 Working Capacity (N)
Har2480PMO-RC-K551	140	38.1	2.9	200	2100

链轮 Sprocket	护栏 Guide	弯轨 Guide Rails	其余配件 Component
S45	R01–R42	—	C01–C57

Har2480PMZ Series
MULTIFLEX CHAINS

MULTIFLEX CHAINS 2480PMZ
P=25.5mm, T=3mm
PIN:Stainless steel

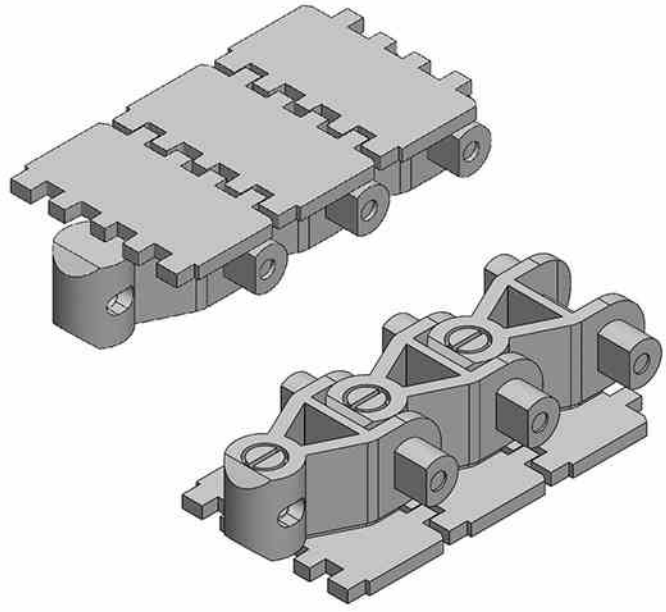

节距 Pitch	链板材质 Material	颜色 Color
25.5mm	POM	白色/White

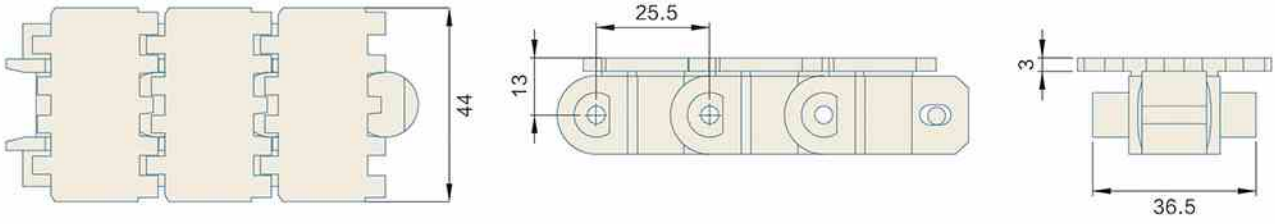

型号 Type No.	宽度 Width (mm)	节距 Pitch (mm)	重量 Weight (Kg/m)	转弯半径 Radius (mm)	负载 Working Capacity (N)
Har2480PMZ-K173	44.0	25.5	1.73	160	2100

链轮 Sprocket	护栏 Guide	弯轨 Guide Rails	其余配件 Component
—	R01-R42	—	C01-C57

Har2350PW Series
MULTIFLEX CHAINS

MULTIFLEX CHAINS 2350PW
P=25.4mm, T=22.5mm
PIN:Stainless steel

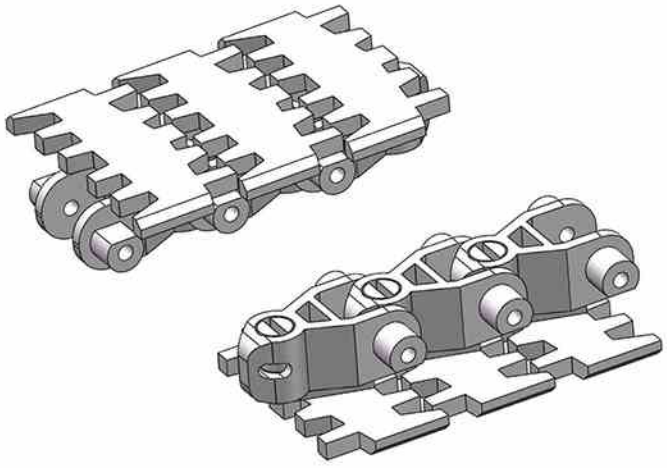

节距 Pitch	链板材质 Material	颜色 Color
25.4mm	POM	白色/White

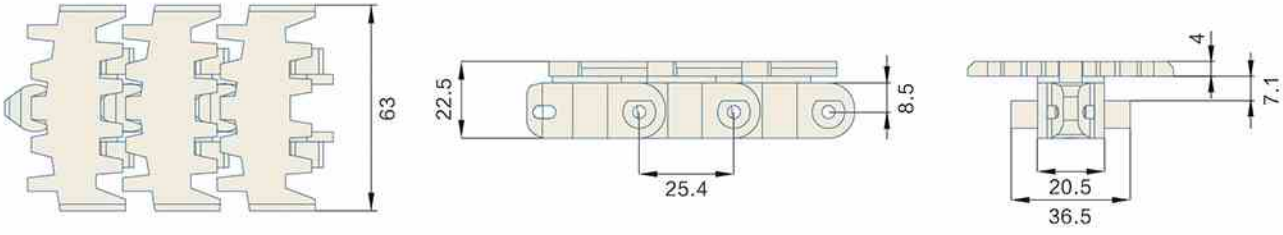

型号 Type No.	宽度 Width (mm)	节距 Pitch (mm)	重量 Weight (Kg/m)	转弯半径 Radius (mm)	负载 Working Capacity (N)
Har2350PW-K248	63.0	25.4	1.2	150	2100

链轮 Sprocket	护栏 Guide	弯轨 Guide Rails	其余配件 Component
S41-S43	R01-R42	—	C01-C57

Har2350PW Series
MULTIFLEX CHAINS

MULTIFLEX CHAINS 2350PW
P=33.5mm, T=25.2mm
PIN:Stainless steel

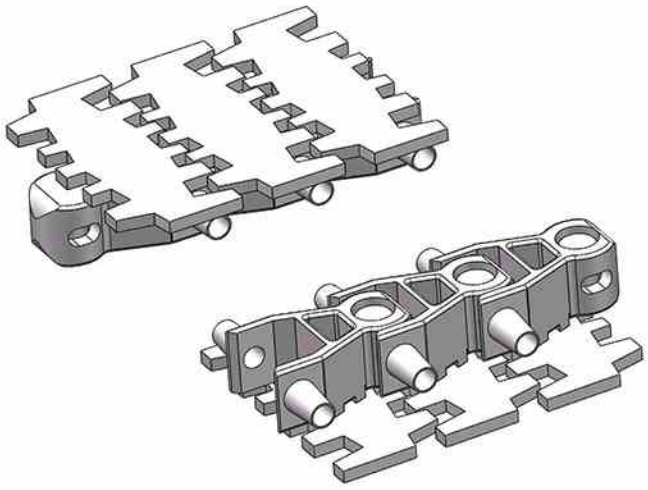

节距 Pitch	链板材质 Material	颜色 Color
33.5mm	POM	白色/White

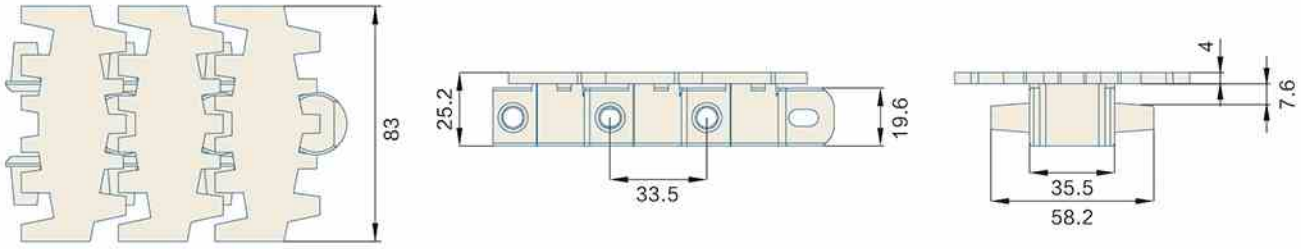

型号 Type No.	宽度 Width (mm)	节距 Pitch (mm)	重量 Weight (Kg/m)	转弯半径 Radius (mm)	负载 Working Capacity (N)
Har2350PW-K327	83.0	33.5	1.90	160	2100

链轮 Sprocket	护栏 Guide	弯轨 Guide Rails	其余配件 Component
S41-S43	R01-R42	—	C01-C57

Har2350PW Series
MULTIFLEX CHAINS

MULTIFLEX CHAINS 2350PW
P=35.5mm, T=26mm
PIN:Stainless steel

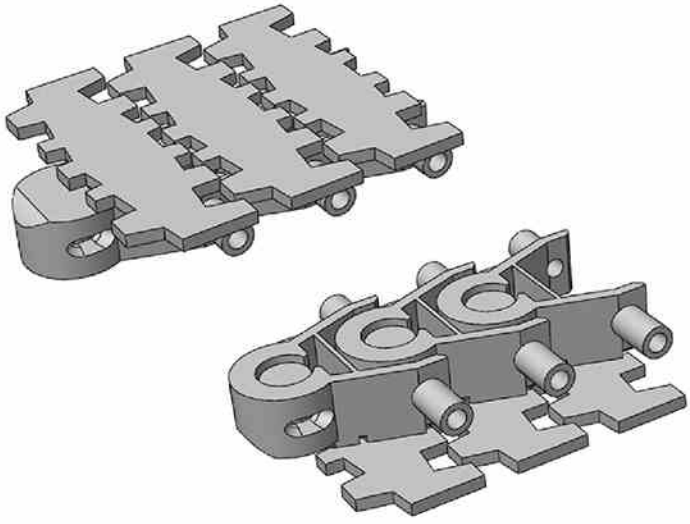

节距 Pitch	链板材质 Material	颜色 Color
35.5mm	POM	白色/White

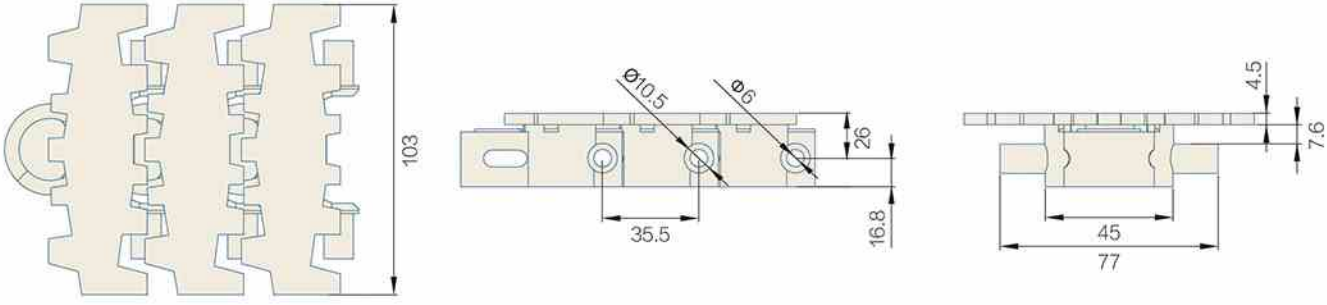

型号 Type No.	宽度 Width (mm)	节距 Pitch (mm)	重量 Weight (Kg/m)	转弯半径 Radius (mm)	负载 Working Capacity (N)
Har2350PW-K406	103.0	35.5	1.76	170	2100

链轮 Sprocket	护栏 Guide	弯轨 Guide Rails	其余配件 Component
S41-S43	R01-R42	—	C01-C57

Har2350PW Series
MULTIFLEX CHAINS

MULTIFLEX CHAINS 2350PW
P=35.5mm, T=4.5mm
PIN:Stainless steel

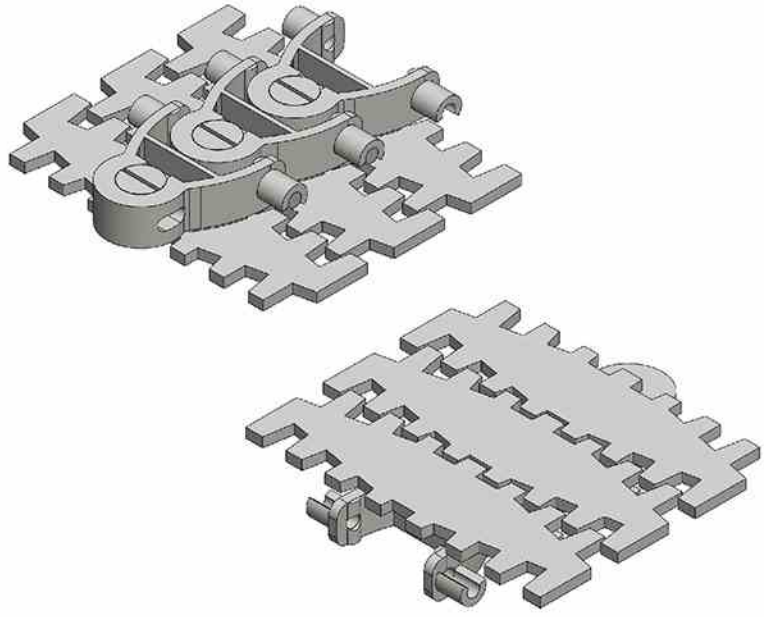

节距 Pitch	链板材质 Material	颜色 Color
35.5mm	POM	白色/White

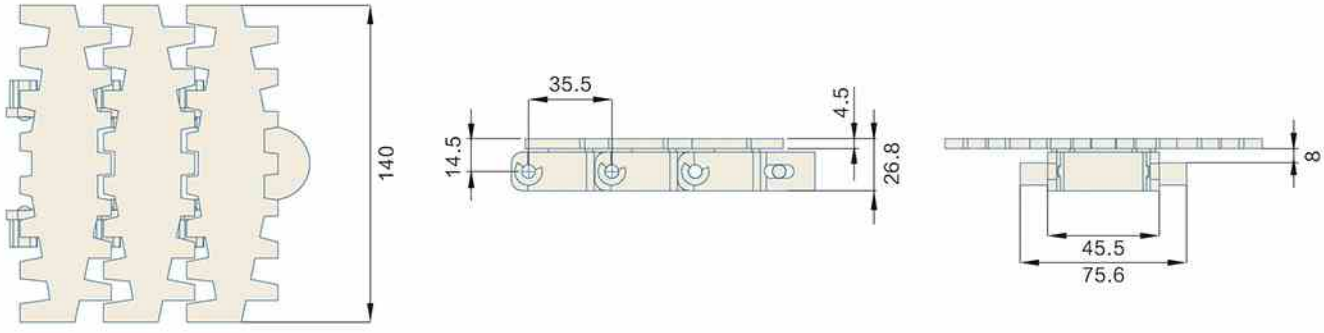

型号 Type No.	宽度 Width (mm)	节距 Pitch (mm)	重量 Weight (Kg/m)	转弯半径 Radius (mm)	负载 Working Capacity (N)
Har2350PW-K551	140	35.5	2.1	200	2100

链轮 Sprocket	护栏 Guide	弯轨 Guide Rails	其余配件 Component
S41-S43	R01-R42	—	C01-C57

Har1795 Series

MULTIFLEX CHAINS

MULTIFLEX CHAINS 1795
P=33.5mm, T=28.5mm
PIN:Stainless steel

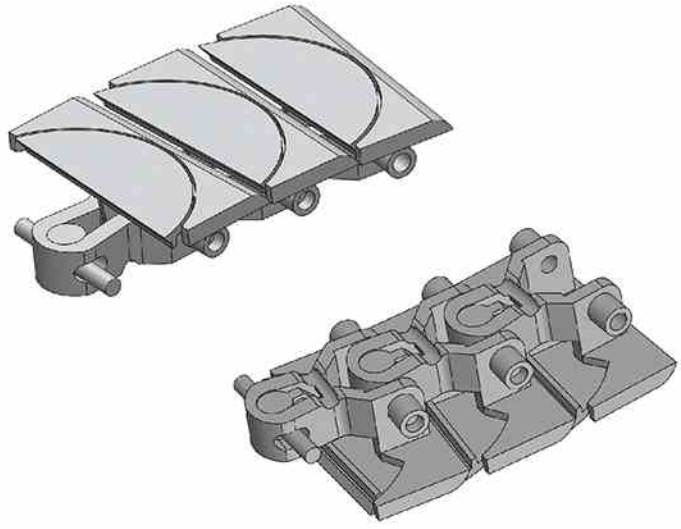

节距 Pitch	链板材质 Material	颜色 Color
33.5mm	POM	白色/White

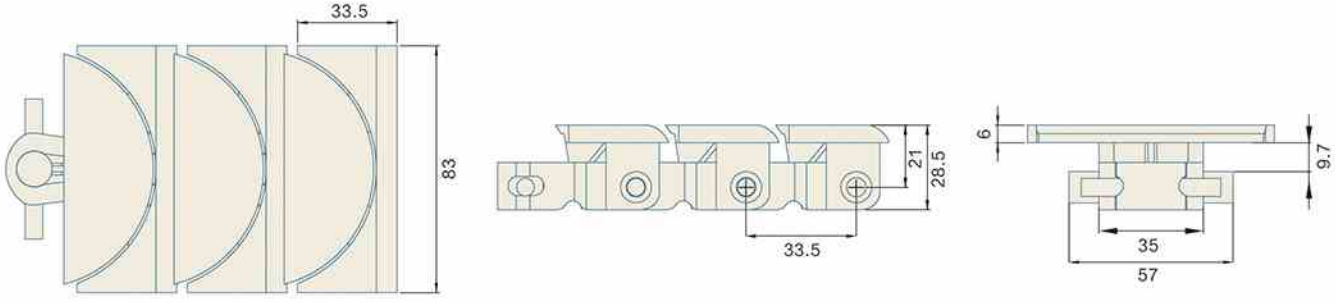

型号 Type No.	宽度 Width (mm)	节距 Pitch (mm)	重量 Weight (Kg/m)	转弯半径 Radius (mm)	负载 Working Capacity (N)
Har2350PW-83	83.0	33.5	1.4	150	2500
Har2350PW-103	103.0	41.9	1.75	170	2500

链轮 Sprocket	护栏 Guide	弯轨 Guide Rails	其余配件 Component
—	R01-R42	—	C01-C57

Har2350TM Series
MULTIFLEX CHAINS

MULTIFLEX CHAINS 2350TM
P=35.5mm, T=27mm
PIN:Stainless steel

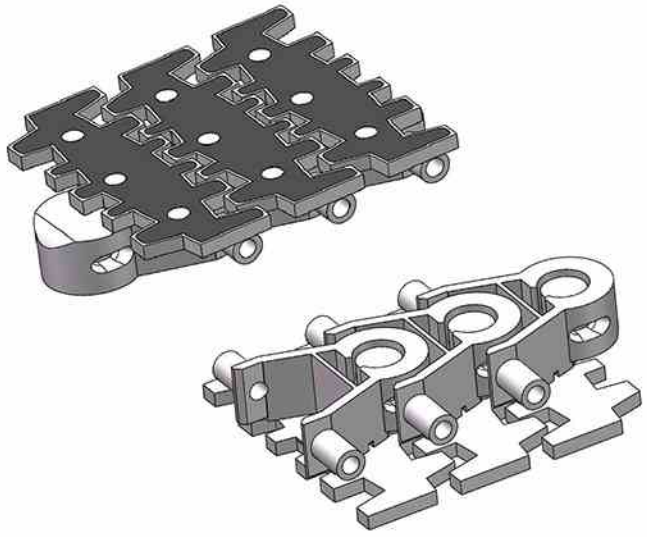

节距 Pitch	链板材质 Material	颜色 Color
25.4mm	POM	白色/White
33.5mm	POM	白色/White
35.5mm	POM	白色/White

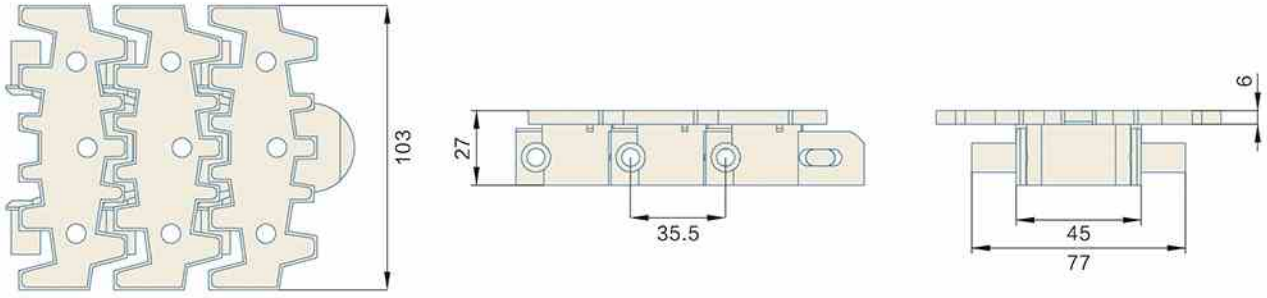

型号 Type No.	宽度 Width (mm)	节距 Pitch (mm)	重量 Weight (Kg/m)	转弯半径 Radius (mm)	负载 Working Capacity (N)
Har2350TM-K248	63.0	25.4	2.10	150	2100
Har2350TM-K327	83.0	33.5	2.40	160	2100
Har2350TM-K406	103.0	35.5	2.80	170	2100

链轮 Sprocket	护栏 Guide	弯轨 Guide Rails	其余配件 Component
S41–S43	R01–R42	—	C01–C57

Har2350PW-VT Series
MULTIFLEX CHAINS

MULTIFLEX CHAINS 2350PW-VT
P=33.5mm, T=51mm
PIN:Stainless steel

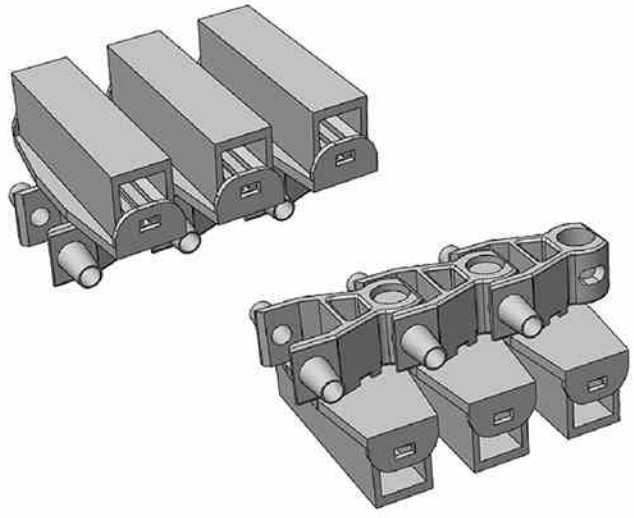

节距 Pitch	链板材质 Material	颜色 Color
33.5mm	POM	白色/White

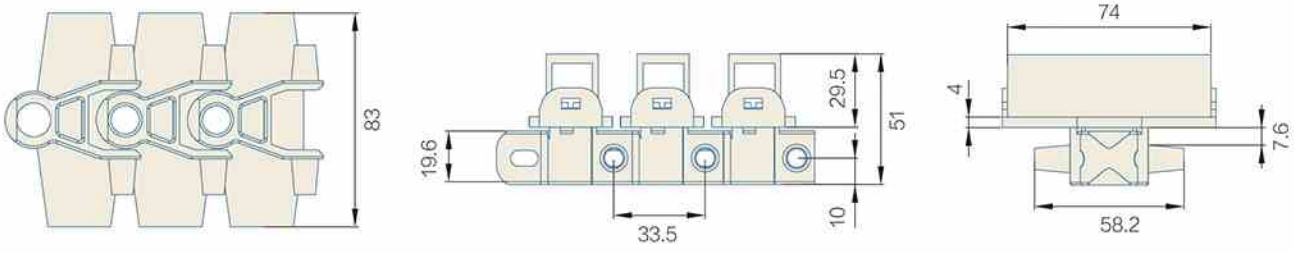

型号 Type No.	宽度 Width (mm)	节距 Pitch (mm)	重量 Weight (Kg/m)	转弯半径 Radius (mm)	负载 Working Capacity (N)
Har2350PW-VT-k327	83.0	33.5	2.52	160	2100

链轮 Sprocket	护栏 Guide	弯轨 Guide Rails	其余配件 Component
S41-S43	R01-R42	—	C01-C57

Har2350PW-VTR Series
MULTIFLEX CHAINS

MULTIFLEX CHAINS 2350PW-VTR
P=25.4mm, T=46.5mm
PIN:Stainless steel

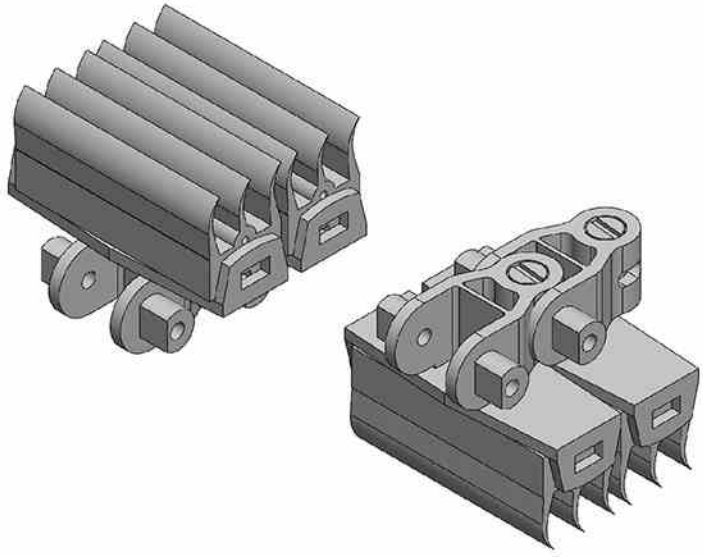

节距 Pitch	链板材质 Material	颜色 Color
25.4mm	POM	白色/White

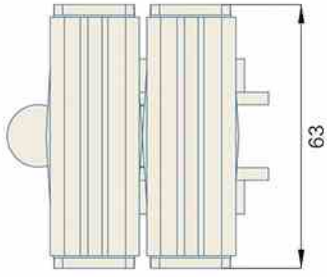

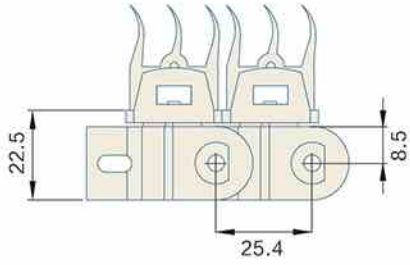

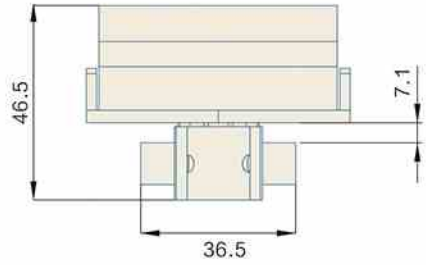

型号 Type No.	宽度 Width (mm)	节距 Pitch (mm)	重量 Weight (Kg/m)	转弯半径 Radius (mm)	负载 Working Capacity (N)
Har2350PW-VTR-K248	63.0	25.4	1.90	150	2100

链轮 Sprocket	护栏 Guide	弯轨 Guide Rails	其余配件 Component
S41-S43	R01-R42	—	C01-C57

Har2350PW-VTR Series

MULTIFLEX CHAINS

MULTIFLEX CHAINS 2350PW-VTR
P=33.5mm, T=53.5mm
PIN:Stainless steel

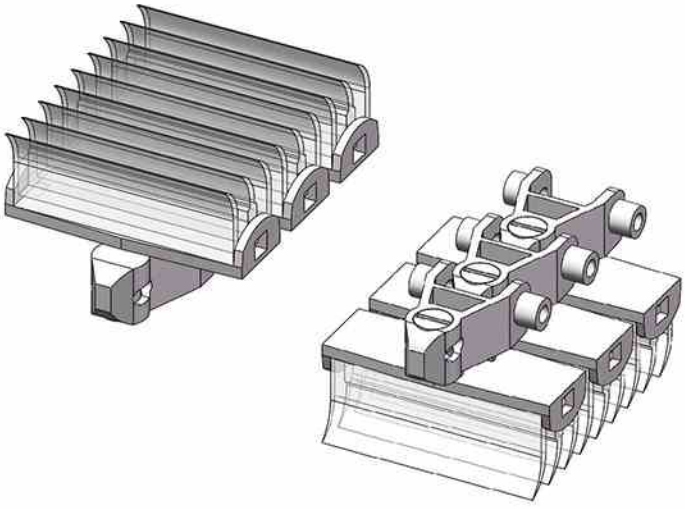

节距 Pitch	链板材质 Material	颜色 Color
33.5mm	POM	白色/White

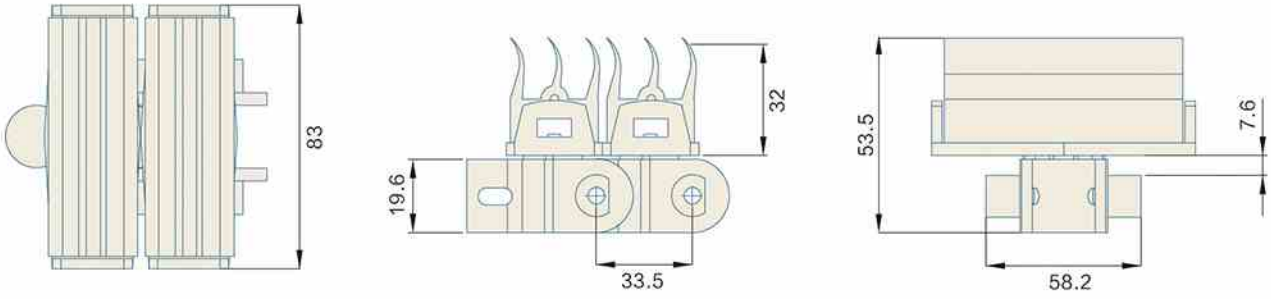

型号 Type No.	宽度 Width (mm)	节距 Pitch (mm)	重量 Weight (Kg/m)	转弯半径 Radius (mm)	负载 Working Capacity (N)
Har2350PW-K327	83.0	33.5	2.52	160	2100

链轮 Sprocket	护栏 Guide	弯轨 Guide Rails	其余配件 Component
S41-S43	R01-R42	—	C01-C57

Har2350VTC Series
MULTIFLEX CHAINS

MULTIFLEX CHAINS 2350VTC
P=33.5mm, T=50mm
PIN:Stainless steel

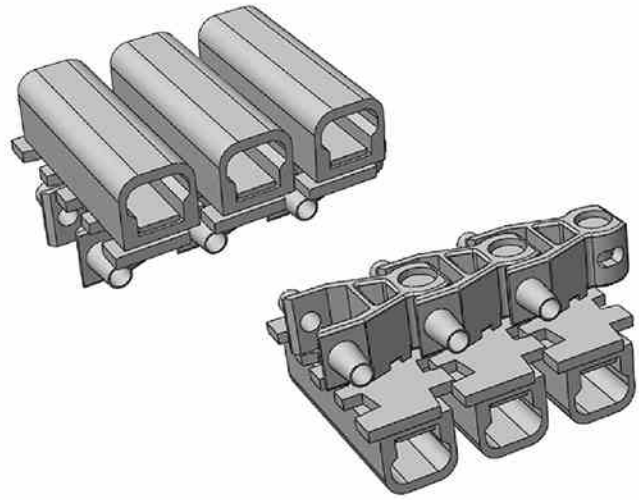

节距 Pitch	链板材质 Material	颜色 Color
33.5mm	POM	白色/White

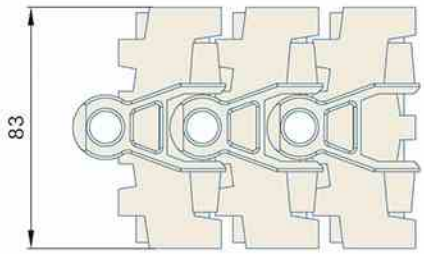

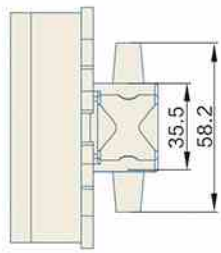

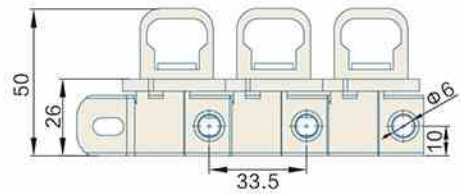

型号 Type No.	宽度 Width (mm)	节距 Pitch (mm)	重量 Weight (Kg/m)	转弯半径 Radius (mm)	负载 Working Capacity (N)
Har2350VTC-k327	83.0	33.5	2.52	160	2100

链轮 Sprocket	护栏 Guide	弯轨 Guide Rails	其余配件 Component
S41-S43	R01-R42	—	C01-C57

Har2530V Series
FLEXIBLE CHAINS

FLEXIBLE CHAINS 2350V Series
P=25.4/33.5mm, T=30.7mm
PIN:Stainless steel

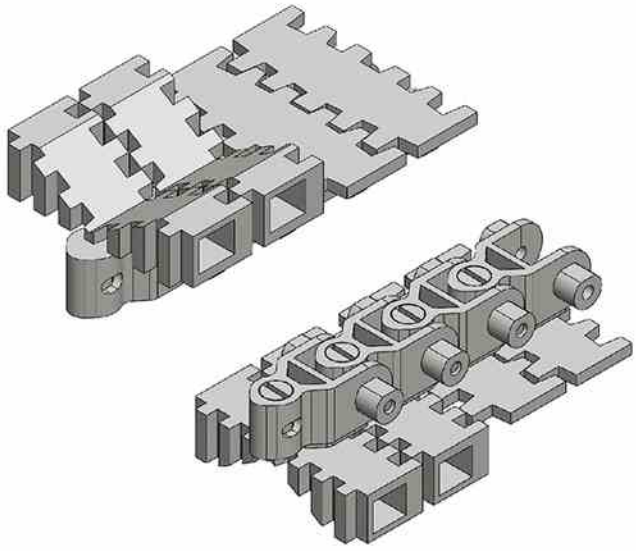

节距 Pitch	链板材质 Material	颜色 Color
25.4mm	POM	白色/White
33.5mm	POM	白色/White

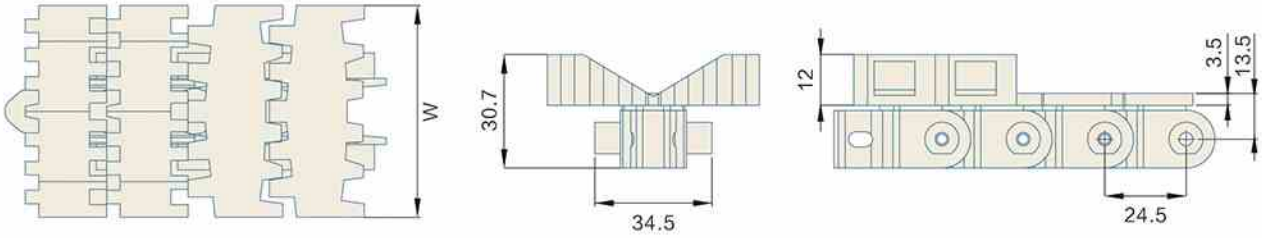

型号 Type No.	宽度 Width (mm)	节距 Pitch (mm)	重量 Weight (Kg/m)	转弯半径 Radius (mm)	负载 Working Capacity (N)
Har2350V-K248	63.0	25.4	1.90	150	2100
Har2350V-K327	83.0	33.5	2.38	160	2100

链轮 Sprocket	护栏 Guide	弯轨 Guide Rails	其余配件 Component
S41-S43	R01-R42	—	C01-C57

Har2480GZM Series
FLEXIBLE CHAINS

FLEXIBLE CHAINS 2480GZM Series
P=33.5/35.5mm, T=37.5mm
PIN:Stainless steel

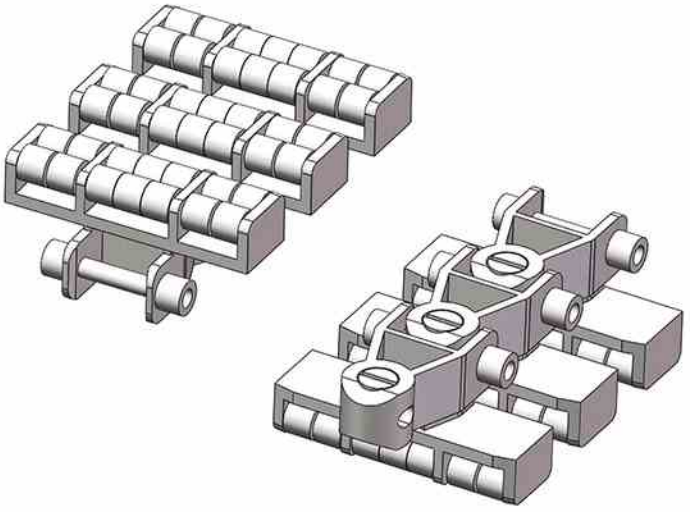

节距 Pitch	链板材质 Material	颜色 Color
33.5mm	POM	白色/White
35.5mm	POM	白色/White

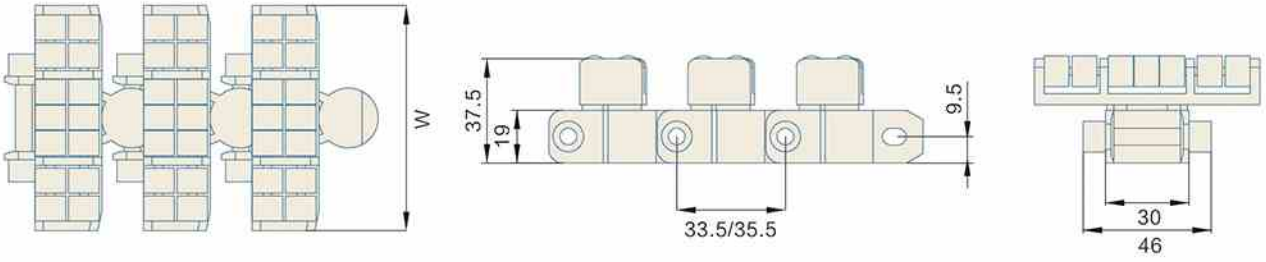

型号 Type No.	宽度 Width (mm)	节距 Pitch (mm)	重量 Weight (Kg/m)	转弯半径 Radius (mm)	负载 Working Capacity (N)
Har2480GZM-k327	83.0	33.5	1.8	160	2100
Har2480GZM-k406	103.0	35.5	2.1	170	2100

链轮 Sprocket	护栏 Guide	弯轨 Guide Rails	其余配件 Component
S41-S43	R01-R42	—	C01-C57

Har2840 Series
MULTIFLEX CHAINS

MULTIFLEX CHAINS 2840
P=25.4mm, T=22.5mm
PIN:Stainless steel

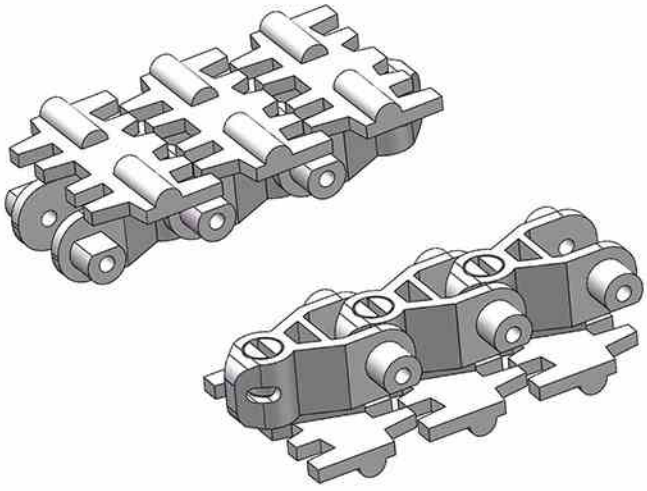

节距 Pitch	链板材质 Material	颜色 Color
25.4mm	POM	白色/White
33.5mm	POM	白色/White

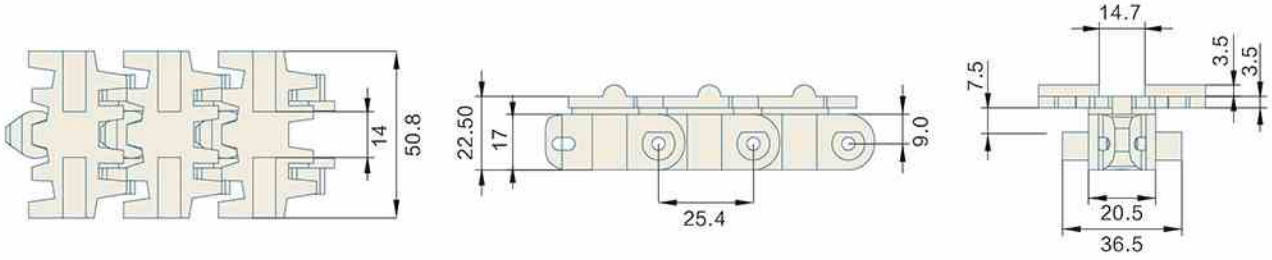

型号 Type No.	宽度 Width (mm)	节距 Pitch (mm)	重量 Weight (Kg/m)	转弯半径 Radius (mm)	负载 Working Capacity (N)
Har2840-K248	63.0	25.4	1.30	150	2100
Har2840-K327	83.0	33.5	1.75	160	2100

链轮 Sprocket	护栏 Guide	弯轨 Guide Rails	其余配件 Component
S41-S43	R01-R42	—	C01-C57

Har2350DM/M/TM/PRR Series

MULTIFLEX CHAINS

MULTIFLEX CHAINS DM/M/TM/PRR
P=25.4/33.5/35.5mm, PIN:Stainless steel
附件系列:
直挡板 Straight cleat height:48mm
弯挡板 Bending cleat height:48mm
三角挡板 Triangular Cleat Height:5-30mm
滚珠挡块 Roller cleat height:54mm

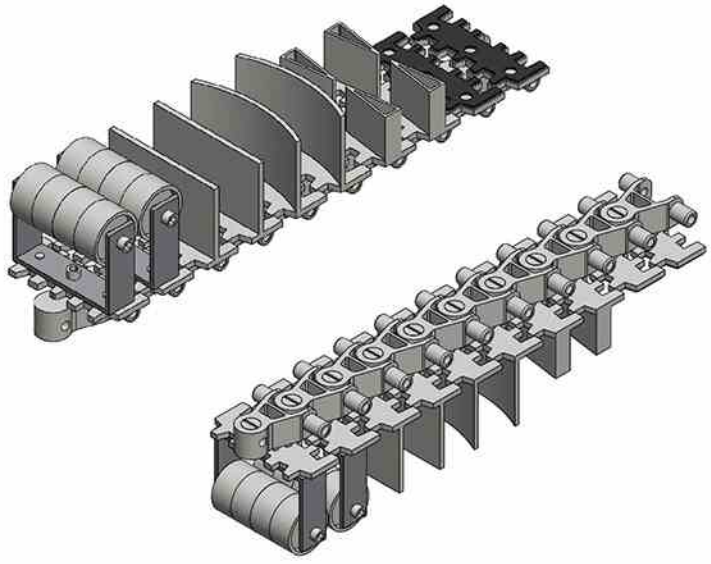

节距 Pitch	链板材质 Material	颜色 Color
25.4mm	POM	白色/White
33.5mm	POM	白色/White
35.5mm	POM	白色/White

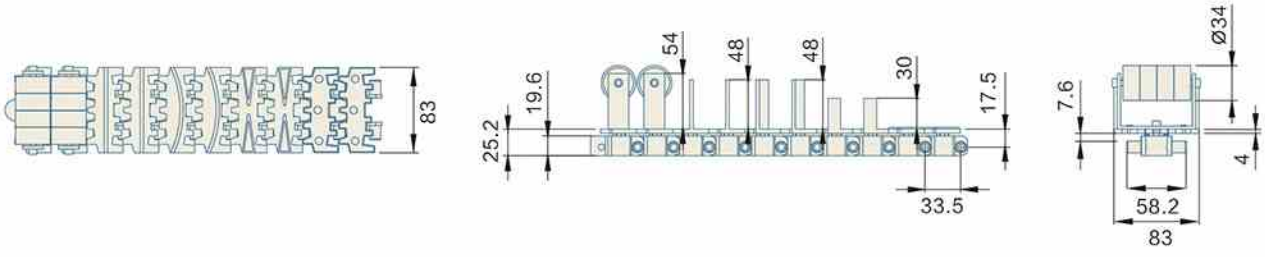

型号 Type No.	宽度 Width (mm)	节距 Pitch (mm)	重量 Weight (Kg/m)	转弯半径 Radius (mm)	负载 Working Capacity (N)
Har2350DM/M/TM/PRR-K248	63.0	25.4	2.10	150	2100
Har2350DM/M/TM/PRR-K327	83.0	33.5	2.40	160	2100
Har2350DM/M/TM/PRR-K406	103.0	35.5	2.80	170	2100

链轮 Sprocket	护栏 Guide	弯轨 Guide Rails	其余配件 Component
S41-S43	R01-R42	—	C01-C57

Har2350 Roller Top Series

MULTIFLEX CHAINS

MULTIFLEX CHAINS 2350 Roller Top
P=33.5mm, T=4mm
PIN:Stainless steel

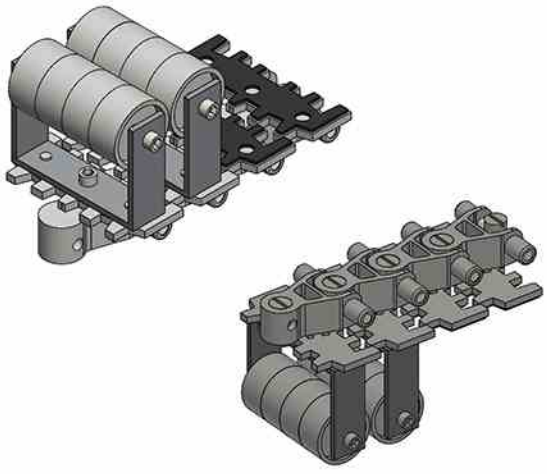

节距 Pitch	链板材质 Material	颜色 Color
25.4mm	POM	白色/White
33.5mm	POM	白色/White
35.5mm	POM	白色/White

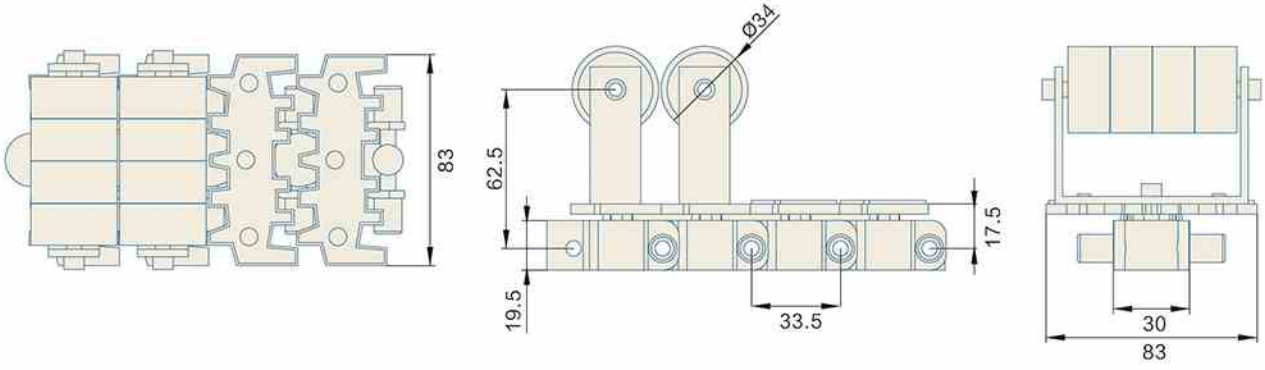

型号 Type No.	宽度 Width (mm)	节距 Pitch (mm)	重量 Weight (Kg/m)	转弯半径 Radius (mm)	负载 Working Capacity (N)
Har2350PRR-K248	63.0	25.4	1.50	150	2100
Har2350PRR-K327	83.0	33.5	2.00	160	2100
Har2350PRR-K406	103.0	35.5	2.70	170	2100

链轮 Sprocket	护栏 Guide	弯轨 Guide Rails	其余配件 Component
S41-S43	R01-R42	—	C01-C57

Har2350DM Series
MULTIFLEX CHAINS

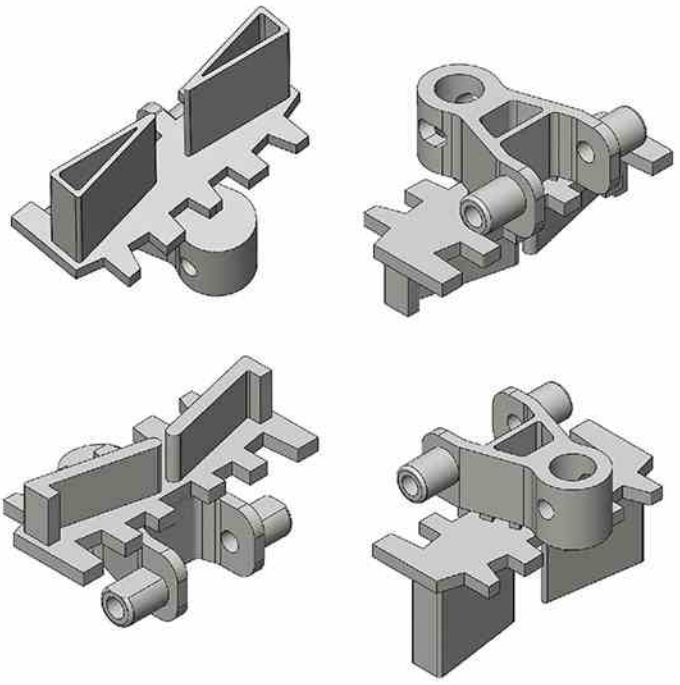

MULTIFLEX CHAINS 2350DM
P=25.4/33.5/35.5mm, T=4mm
PIN:Stainless steel
三角挡板 Triangular Cleat Height: 5-30mm
钩脚挡板 Bending Cleat Height:14mm

节距 Pitch	链板材质 Material	颜色 Color
25.4mm	POM	白色/White
33.5mm	POM	白色/White
35.5mm	POM	白色/White

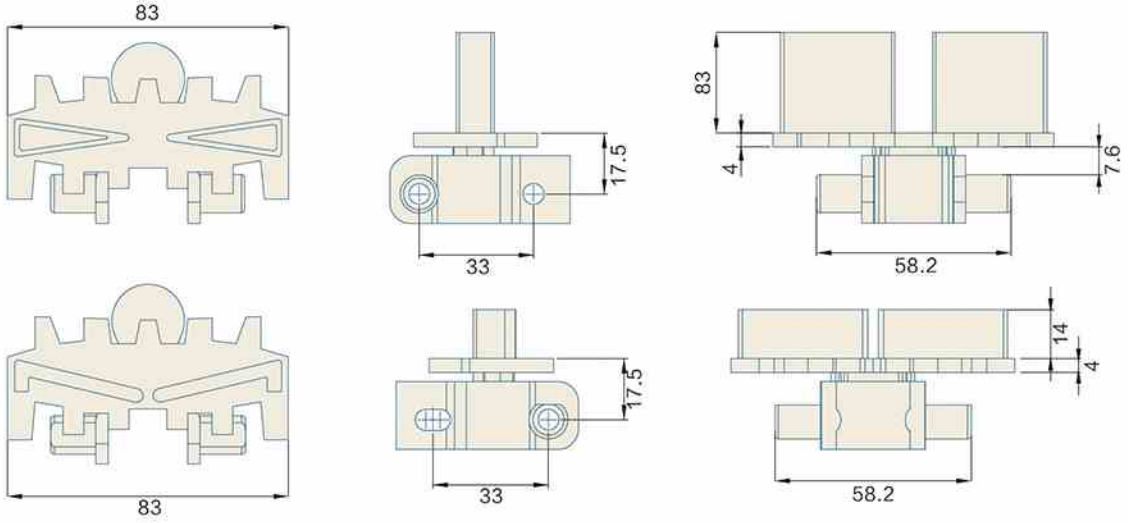

型号 Type No.	宽度 Width (mm)	节距 Pitch (mm)	重量 Weight (Kg/m)	转弯半径 Radius (mm)	负载 Working Capacity (N)
Har2350DM-K248	63.0	25.4	1.50	150	2100
Har2350DM-K327	83.0	33.5	2.00	160	2100
Har2350DM-K406	103.0	35.5	2.70	170	2100

链轮 Sprocket	护栏 Guide	弯轨 Guide Rails	其余配件 Component
S41-S43	R01-R42	—	C01-C57

Har2580 Series
MULTIFLEX CHAINS

MULTIFLEX CHAINS 2580
P=33.5mm, T=29.4mm
PIN:Stainless steel

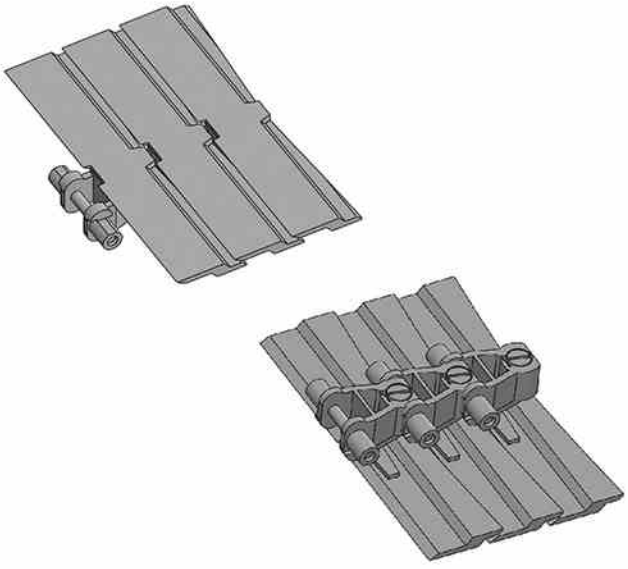

节距 Pitch	链板材质 Material	颜色 Color
33.5mm	POM	白色/White

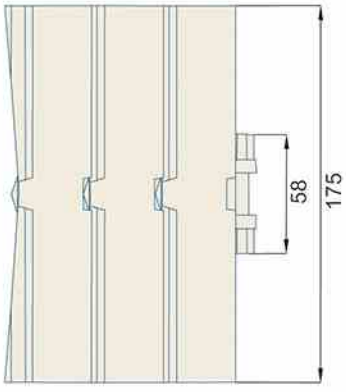

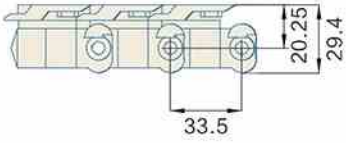

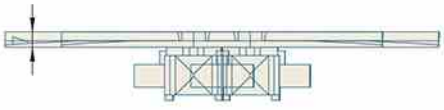

型号 Type No.	宽度 Width (mm)	节距 Pitch (mm)	重量 Weight (Kg/m)	转弯半径 Radius (mm)	负载 Working Capacity (N)
Har2580	175.0	33.5	1.53	500	1250

链轮 Sprocket	护栏 Guide	弯轨 Guide Rails	其余配件 Component
S41–S43	R01–R42	—	C01–C57

Har2580 Series Rubber Top Flexible Chains

FLEXIBLE CHAINS

FLEXIBLE CHAINS 2580 Series
P=44mm, T=37.5mm
PIN:Stainless steel

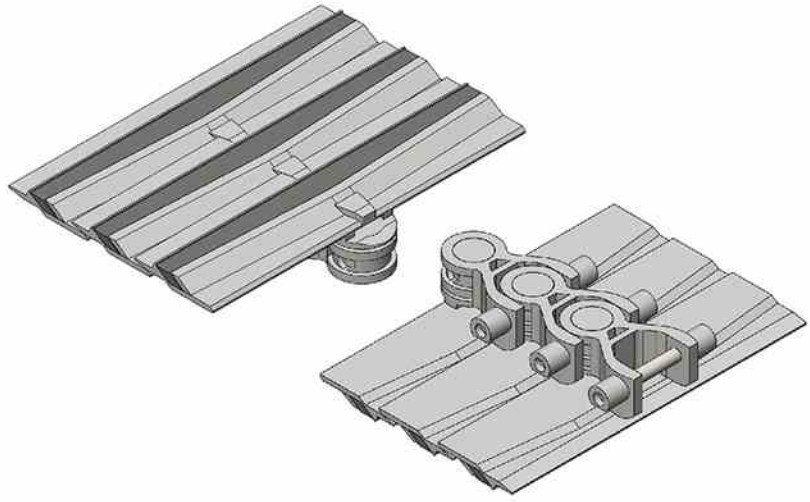

节距 Pitch	链板材质 Material	颜色 Color
44mm	POM	白色/White

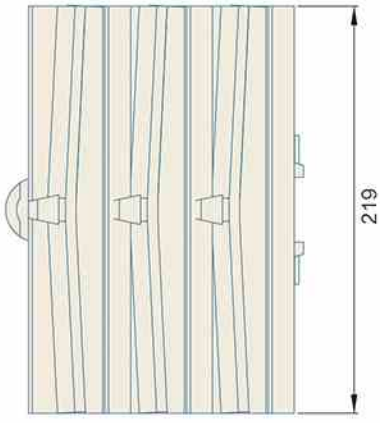

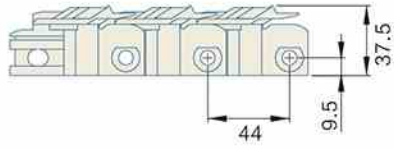

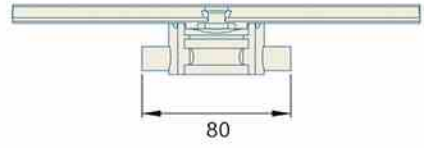

型号 Type No.	宽度 Width (mm)	节距 Pitch (mm)	重量 Weight (Kg/m)	转弯半径 Radius (mm)	负载 Working Capacity (N)
Har2580	219	44	3.6	600	—

链轮 Sprocket	护栏 Guide	弯轨 Guide Rails	其余配件 Component
S41–S43	R01–R42	—	C01–C57

Har830T Series
FLEXIBLE CHAINS

FLEXIBLE CHAINS 830T Series
P=31.75mm, T=20.0mm
PIN:Stainless steel

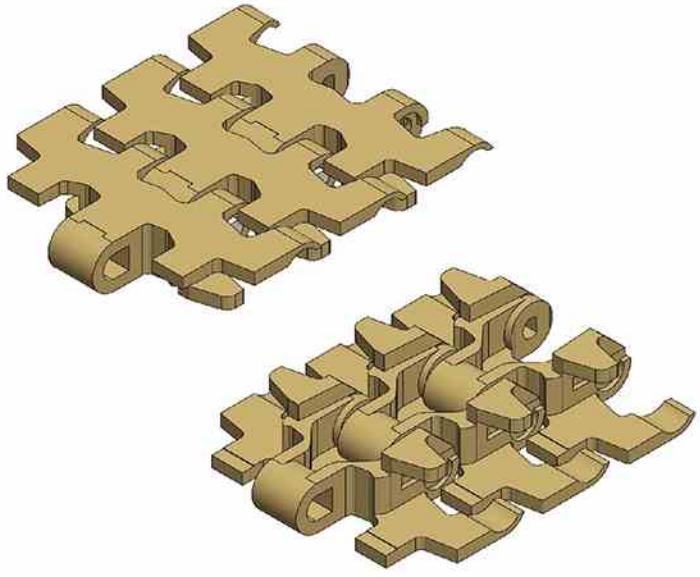

节距 Pitch	链板材质 Material	颜色 Color
31.75mm	POM	白色/White

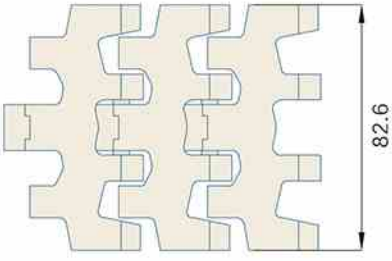

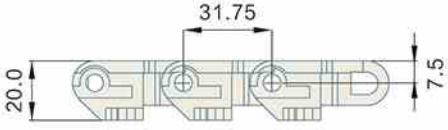

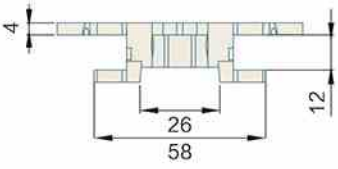

型号 Type No.	宽度 Width (mm)	节距 Pitch (mm)	重量 Weight (Kg/m)	转弯半径 Radius (mm)	负载 Working Capacity (N)
Har830T-k325	82.6	31.75	0.91	160	2100

链轮 Sprocket	护栏 Guide	弯轨 Guide Rails	其余配件 Component
S16	R01-R42	G07	C01-C57

Har1900A Series
FLEXIBLE CHAINS

FLEXIBLE CHAINS 1900A Series
P=12.7mm, T=12.7mm
PIN:Stainless steel

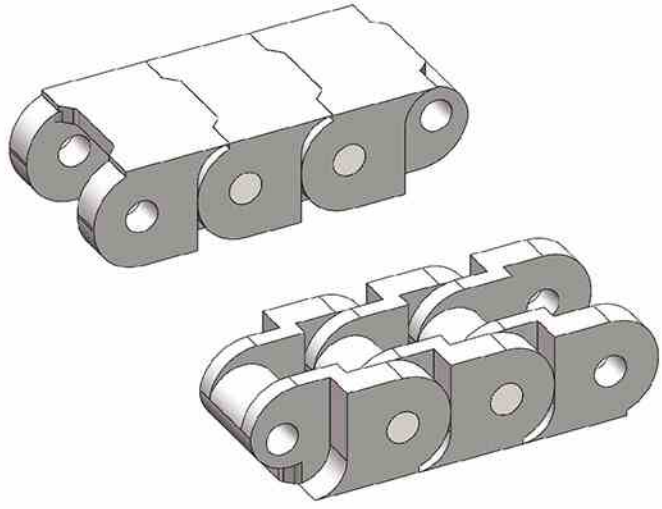

节距 Pitch	链板材质 Material	颜色 Color
12.7mm	POM	白色/White

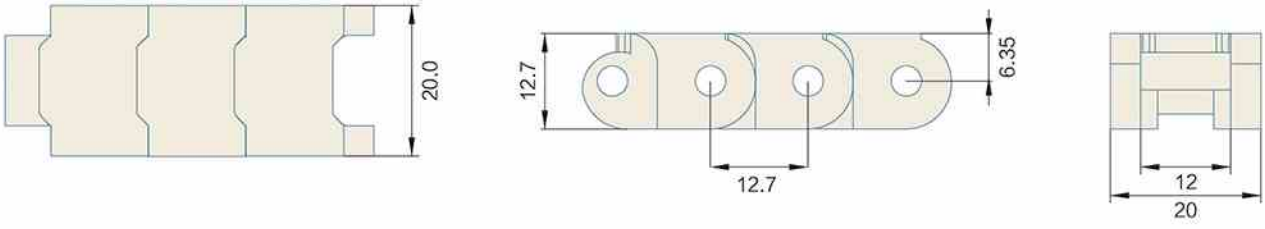

型号 Type No.	宽度 Width (mm)	节距 Pitch (mm)	重量 Weight (Kg/m)	转弯半径 Radius (mm)	负载 Working Capacity (N)
Har1900A	20.0	12.7	0.60	—	750

链轮 Sprocket	护栏 Guide	弯轨 Guide Rails	其余配件 Component
S36	R01–R42	—	C01–C57

Har1900B Series
MULTIFLEX CHAINS

MULTIFLEX CHAINS 1900B Series
P=19.05mm, T=17mm
PIN:Stainless steel

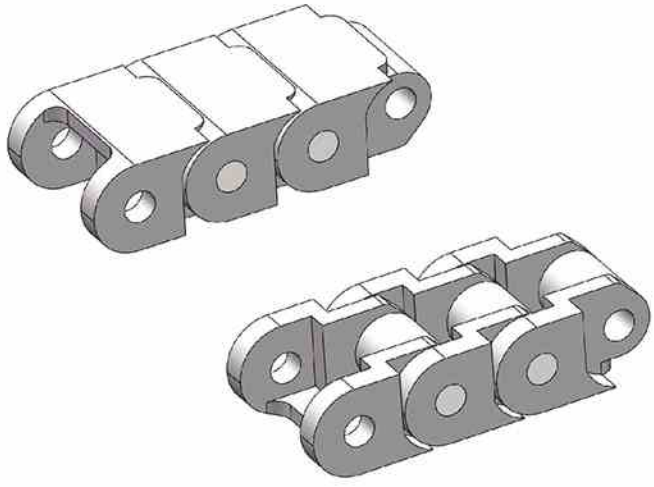

节距 Pitch	链板材质 Material	颜色 Color
19.05mm	POM	白色/White

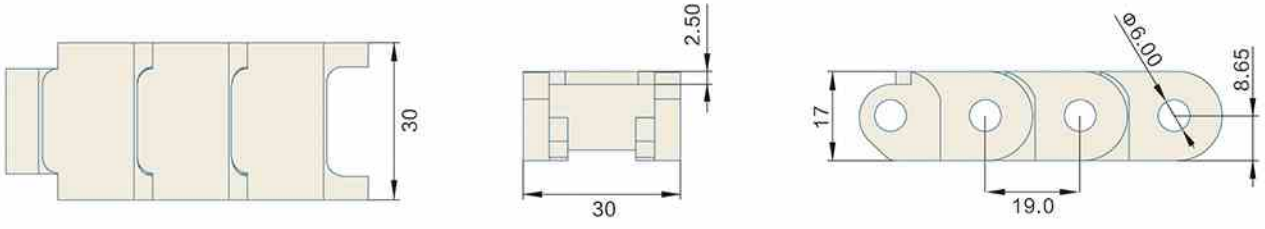

型号 Type No.	宽度 Width (mm)	节距 Pitch (mm)	重量 Weight (Kg/m)	转弯半径 Radius (mm)	负载 Working Capacity (N)
Har1900B	30.0	19.05	0.92	—	800

链轮 Sprocket	护栏 Guide	弯轨 Guide Rails	其余配件 Component
S36	R01–R42	—	C01–C57

Har1900C Series
FLEXIBLE CHAINS

FLEXIBLE CHAINS 1900C Series
P=15.87mm, T=14.0mm
PIN:Stainless steel

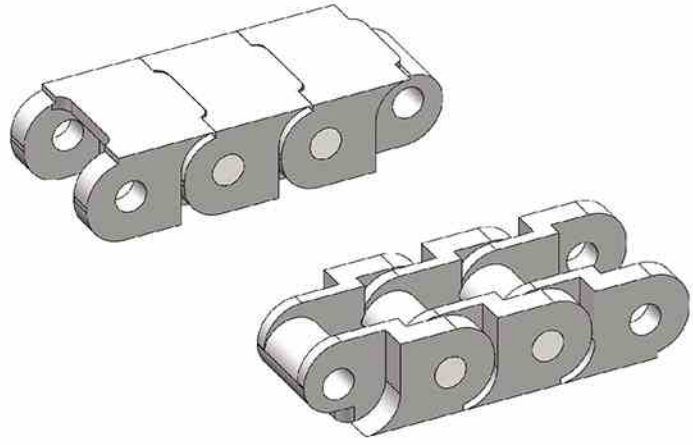

节距 Pitch	链板材质 Material	颜色 Color
15.87mm	POM	白色/White

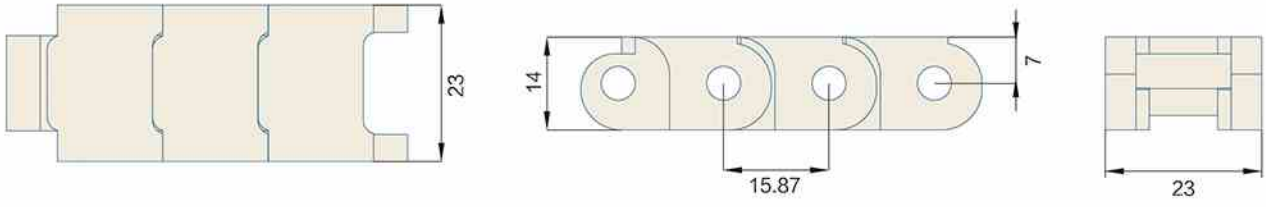

型号 Type No.	宽度 Width (mm)	节距 Pitch (mm)	重量 Weight (Kg/m)	转弯半径 Radius (mm)	负载 Working Capacity (N)
Har1900C	23.0	15.87	0.90	—	800

链轮 Sprocket	护栏 Guide	弯轨 Guide Rails	其余配件 Component
—	R01–R42	—	C01–C57

Har1800 Series
FLEXIBLE CHAINS

FLEXIBLE CHAINS 1800
P=63.5mm, T=40mm
PIN:Stainless steel

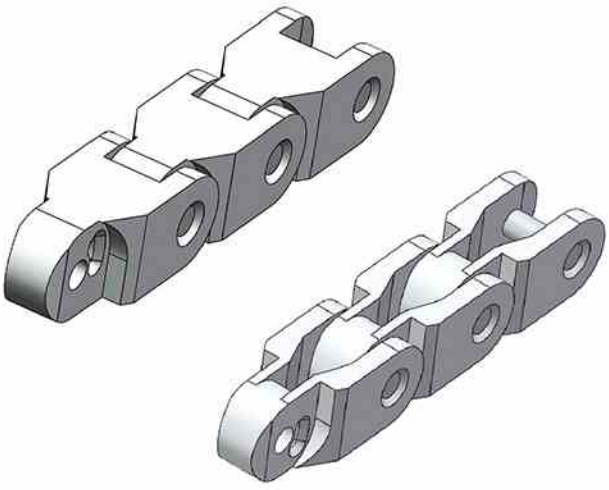

节距 Pitch	链板材质 Material	颜色 Color
63.5mm	POM	白色/White

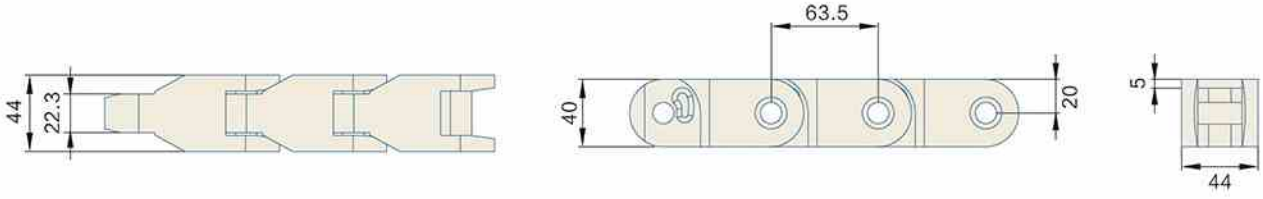

型号 Type No.	宽度 Width (mm)	节距 Pitch (mm)	重量 Weight (Kg/m)	转弯半径 Radius (mm)	负载 Working Capacity (N)
Har1800	44	63.5	2.0	—	4200

链轮 Sprocket	护栏 Guide	弯轨 Guide Rails	其余配件 Component
S39	R01–R42	—	C01–C57

Har50SG Series Flat Top
MODULAR BELT

MODULAR BELT 50SG Series
P=5mm, T=6mm
OPEN AREA:0%

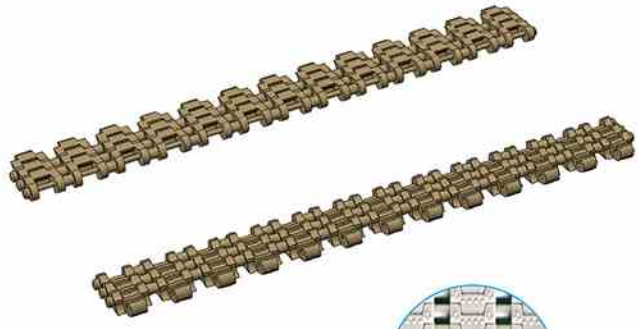

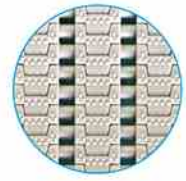

NEW TYPE

节距 Pitch	网链材质 Material	颜色 Color
5mm	POM	深蓝/Dark Blue

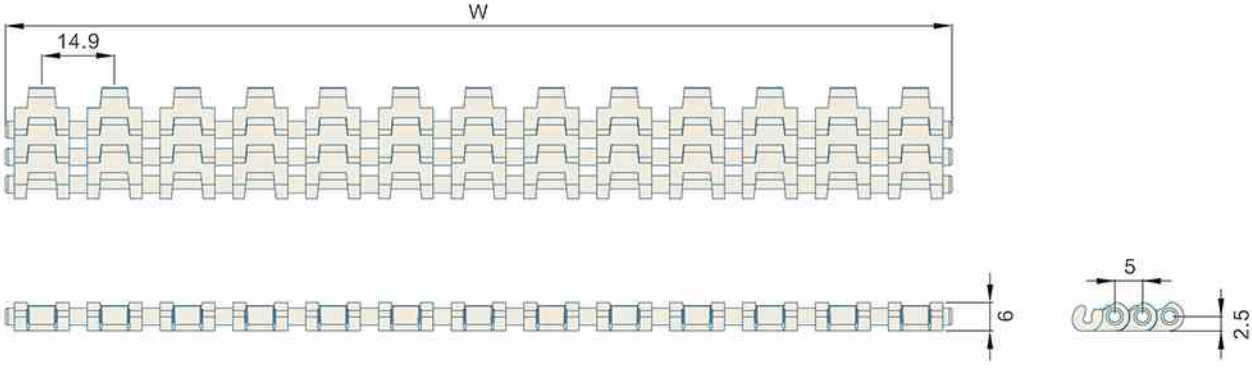

挡板高度 CLEAT HEIGHT	—	材质 MATERIAL	重量WEIGHT (KG/SQ)	工作负荷 WORKING CAPACITY(N/M)
裙边高度 SIDE APRON HEIGHT	—	POM	5.3	2500
穿销材质 PIN MATERIAL	PP/NYLON/PBT	—	—	—

可选宽度 AVAILABLE WIDTH
塑料缩水率引致的正常误差：正负差距±3(mm) The normal error caused by the shrinkage of plastic：±3(mm)

单片宽度（BULK PIECES WIDTH）	组合宽度（ASSEMBLE WIDTH）
194mm	194+15*N
非标宽度 NONSTANDARD WIDTH	非标定制前请和本公司联系 PLS CONTACT HAIRISE CONFIRM WIDTH BEFORE BOOKING

链轮 Sprocket	护栏 Guide	其余配件 Component
S06	R01–R42	C01–C57

Har7900 Series Flat Top
MODULAR BELT

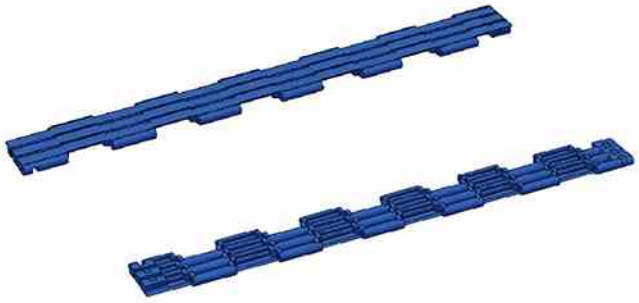

MODULAR BELT 7900 Series
P=8mm, T=6mm
OPEN AREA:0%

节距 Pitch	网链材质 Material	颜色 Color
8mm	POM	深蓝色/Dark Blue

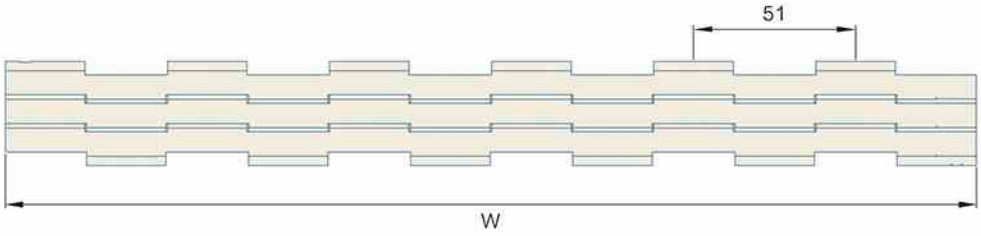

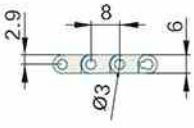

挡板高度 CLEAT HEIGHT	—	材质 MATERIAL	重量WEIGHT (KG/SQ)	工作负荷 WORKING CAPACITY(N/M)
裙边高度 SIDE APRON HEIGHT	—	POM	5.3	2500
穿销材质 PIN MATERIAL	PP/NYLON/PBT DIAMETER:3mm	—	—	—

可选宽度 AVAILABLE WIDTH
塑料缩水率引致的正常误差：正负差距±3(mm) The normal error caused by the shrinkage of plastic：±3(mm)

单片宽度（BULK PIECES WIDTH）			组合宽度（ASSEMBLE WIDTH）
101mm	152mm	203mm	101+203+152*N
非标宽度 NONSTANDARD WIDTH			非标定制前请和本公司联系 PLS CONTACT HAIRISE CONFIRM WIDTH BEFORE BOOKING

链轮 Sprocket	护栏 Guide	其余配件 Component
S58	R01–R42	C01–C57

Har7900 Series Nub Top

MODULAR BELT

MODULAR BELT 7900 Series
P=8mm, T=6mm
OPEN AREA:0%

节距 Pitch	网链材质 Material	颜色 Color
8mm	POM	深蓝色/Dark Blue

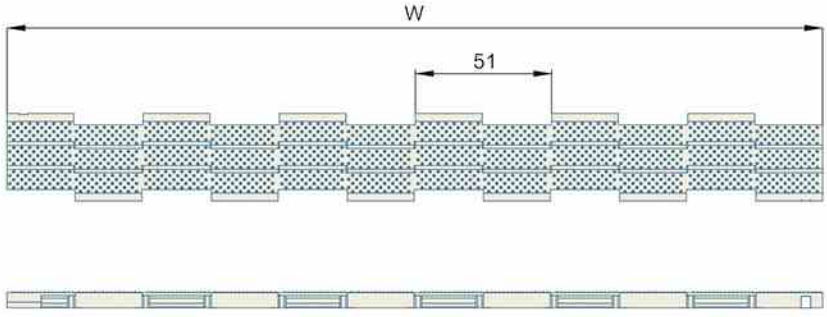

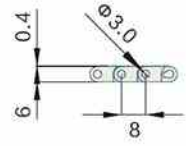

挡板高度 CLEAT HEIGHT	—	材质 MATERIAL	重量WEIGHT (KG/SQ)	工作负荷 WORKING CAPACITY(N/M)
裙边高度 SIDE APRON HEIGHT	—	POM	5.3	2500
穿销材质 PIN MATERIAL	PP/NYLON/PBT DIAMETER:3mm	—	—	—

可选宽度 AVAILABLE WIDTH
塑料缩水率引致的正常误差：正负差距±3(mm) The normal error caused by the shrinkage of plastic：±3(mm)

单片宽度（BULK PIECES WIDTH）			组合宽度（ASSEMBLE WIDTH）
101mm	152mm	203mm	101+203+152*N
非标宽度 NONSTANDARD WIDTH			非标定制前请和本公司联系 PLS CONTACT HAIRISE CONFIRM WIDTH BEFORE BOOKING

链轮 Sprocket	护栏 Guide	其余配件 Component
S58	R01–R42	C01–C57

Har7930 Series Flat Top
MODULAR BELT

MODULAR BELT 7930 Series
P=10mm, T=7mm
OPEN AREA:0%

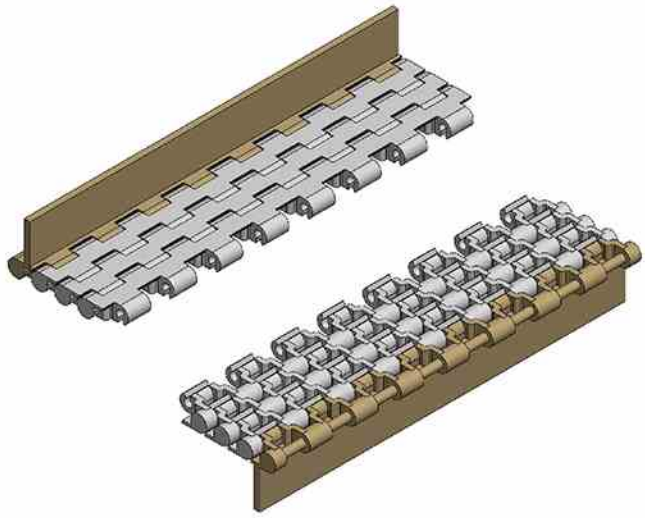

节距 Pitch	网链材质 Material	颜色 Color
10mm	POM	白色/White

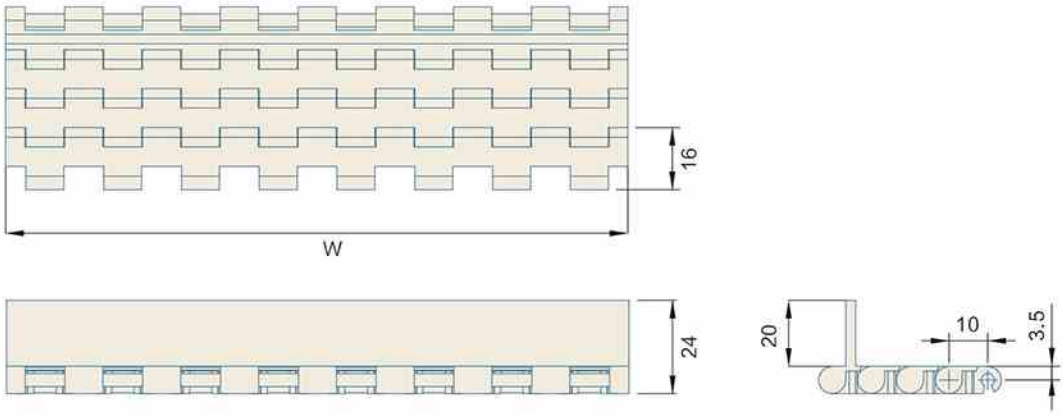

挡板高度 CLEAT HEIGHT	20mm	材质 MATERIAL	重量WEIGHT (KG/SQ)	工作负荷 WORKING CAPACITY(N/M)
裙边高度 SIDE APRON HEIGHT	—	POM	5.8	5850
穿销材质 PIN MATERIAL	—	PP	4.9	4685

可选宽度 AVAILABLE WIDTH
塑料缩水率引致的正常误差：正负差距±3(mm) The normal error caused by the shrinkage of plastic：±3(mm)

单片宽度（BULK PIECES WIDTH）	组合宽度（ASSEMBLE WIDTH）
161mm	161*N
非标宽度 NONSTANDARD WIDTH	非标定制前请和本公司联系 PLS CONTACT HAIRISE CONFIRM WIDTH BEFORE BOOKING

链轮 Sprocket	护栏 Guide	其余配件 Component
S60	R01–R42	C01–C57

Har7930 Series Flush Grid
MODULAR BELT

MODULAR BELT 7930 Series
P=10mm, T=7mm
OPEN AREA:24%

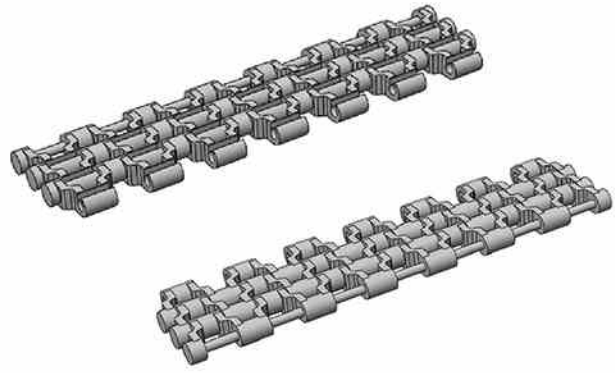

节距 Pitch	网链材质 Material	颜色 Color
10mm	POM	白色/White
	PP	白色/White

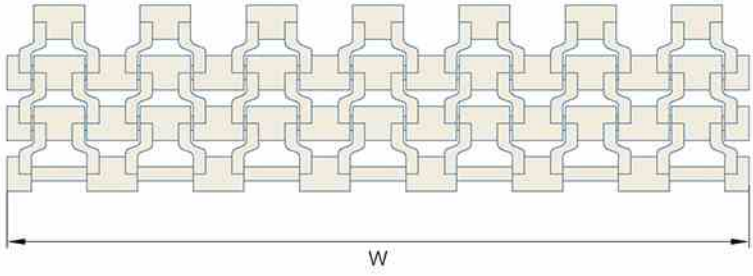

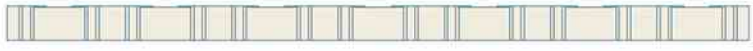

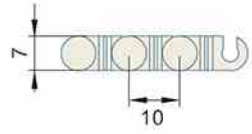

挡板高度 CLEAT HEIGHT	20mm	材质 MATERIAL	重量WEIGHT (KG/SQ)	工作负荷 WORKING CAPACITY(N/M)
裙边高度 SIDE APRON HEIGHT	—	POM	3.9	4650
穿销材质 PIN MATERIAL	—	PP	3.8	3860

可选宽度 AVAILABLE WIDTH
塑料缩水率引致的正常误差：正负差距±3(mm) The normal error caused by the shrinkage of plastic：±3(mm)

单片宽度（BULK PIECES WIDTH）	组合宽度（ASSEMBLE WIDTH）
161mm	161*N
非标宽度 NONSTANDARD WIDTH	非标定制前请和本公司联系 PLS CONTACT HAIRISE CONFIRM WIDTH BEFORE BOOKING

链轮 Sprocket	护栏 Guide	其余配件 Component
S60	R01–R42	C01–C57

Har500 Series Flush Grid
MODULAR BELT

MODULAR BELT 500 Series
P=12.7mm, T=8.7mm
OPEN AREA:16%

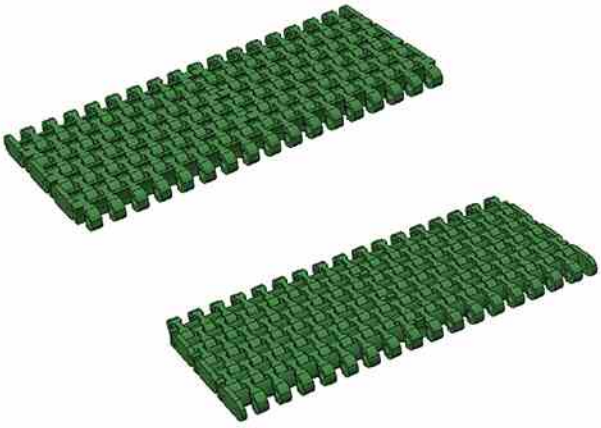

节距 Pitch	网链材质 Material	颜色 Color
12.7mm	POM	墨绿色/Dark Green

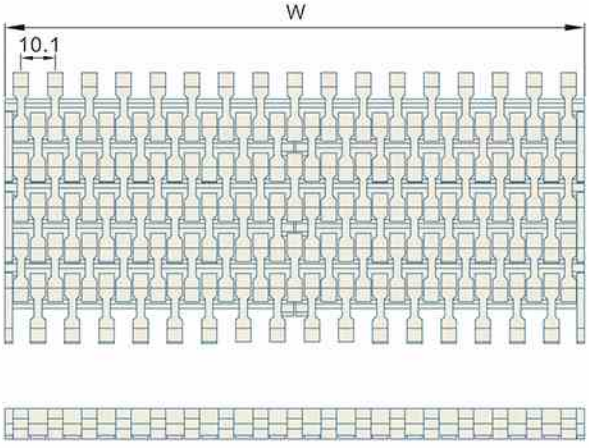

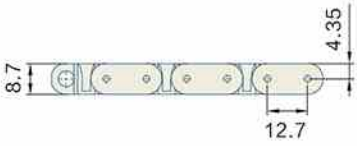

挡板高度 CLEAT HEIGHT	—	材质 MATERIAL	重量WEIGHT (KG/SQ)	工作负荷 WORKING CAPACITY(N/M)
裙边高度 SIDE APRON HEIGHT	—	POM	7.06	14000
穿销材质 PIN MATERIAL	PP/NYLON/PBT DIAMETER:4.6mm	PP	4.76	10000

可选宽度 AVAILABLE WIDTH
塑料缩水率引致的正常误差：正负差距±3(mm) The normal error caused by the shrinkage of plastic：±3(mm)

单片宽度（BULK PIECES WIDTH）		组合宽度（ASSEMBLE WIDTH）
85mm	170mm	85*N
非标宽度 NONSTANDARD WIDTH		非标定制前请和本公司联系 PLS CONTACT HAIRISE CONFIRM WIDTH BEFORE BOOKING

链轮 Sprocket	护栏 Guide	其余配件 Component
S05–S06	R01–R42	C01–C57

Har510 Series Flush Grid
MODULAR BELT

MODULAR BELT 510 Series
P=12.7mm, T=7.5mm
OPEN AREA:37%

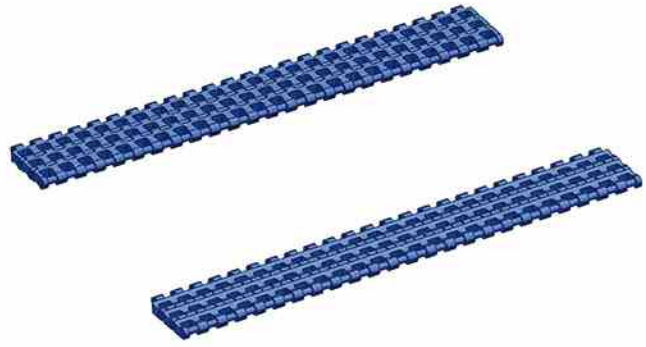

节距 Pitch	网链材质 Material	颜色 Color
12.7mm	POM	浅蓝/ Blue

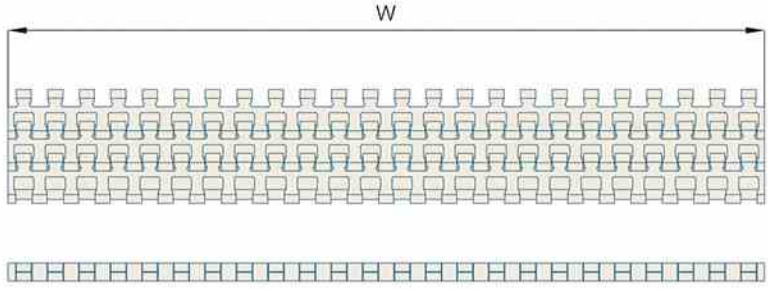

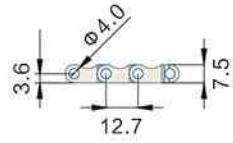

挡板高度 CLEAT HEIGHT	—	材质 MATERIAL	重量WEIGHT (KG/SQ)	工作负荷 WORKING CAPACITY(N/M)
裙边高度 SIDE APRON HEIGHT	—	POM	7	20000
穿销材质 PIN MATERIAL	PP/NYLON/PBT DIAMETER:4mm	—	—	—

可选宽度 AVAILABLE WIDTH
塑料缩水率引致的正常误差：正负差距±3(mm) The normal error caused by the shrinkage of plastic：±3(mm)

单片宽度（BULK PIECES WIDTH）	组合宽度（ASSEMBLE WIDTH）
305mm	305*N
非标宽度 NONSTANDARD WIDTH	非标定制前请和本公司联系 PLS CONTACT HAIRISE CONFIRM WIDTH BEFORE BOOKING

链轮 Sprocket	护栏 Guide	其余配件 Component
—	R01–R42	C01–C57

Har1270 Series Flat Top
MODULAR BELT

MODULAR BELT 1270 Series
P=12.0mm, T=10mm
OPEN AREA:0%

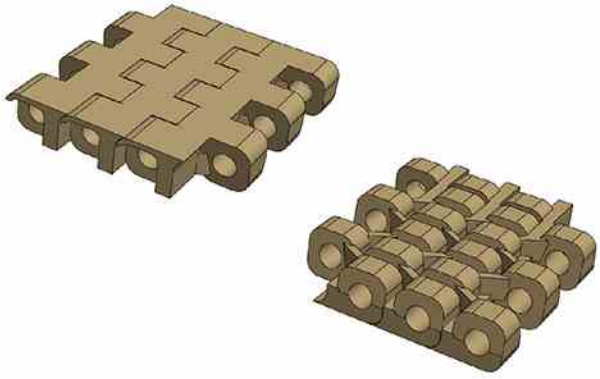

节距 Pitch	网链材质 Material	颜色 Color
12.0mm	POM	蓝色/Blue

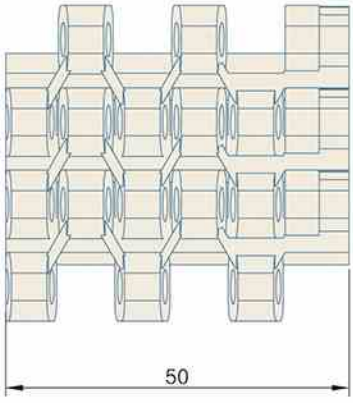

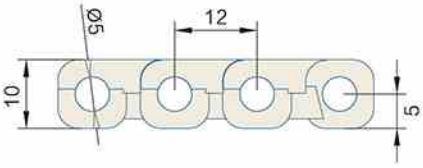

挡板高度 CLEAT HEIGHT	—	材质 MATERIAL	重量WEIGHT (KG/SQ)	工作负荷 WORKING CAPACITY(N/M)
裙边高度 SIDE APRON HEIGHT	—	POM	8.7	18000
穿销材质 PIN MATERIAL	PP/NYLON/PBT DIAMETER:5mm	—	—	—

可选宽度 AVAILABLE WIDTH
塑料缩水率引致的正常误差：正负差距±3(mm) The normal error caused by the shrinkage of plastic：±3(mm)

单片宽度（BULK PIECES WIDTH）	组合宽度（ASSEMBLE WIDTH）
50mm	50
非标宽度 NONSTANDARD WIDTH	非标定制前请和本公司联系 PLS CONTACT HAIRISE CONFIRM WIDTH BEFORE BOOKING

链轮 Sprocket	护栏 Guide	其余配件 Component
S29	R01–R42	C01–C57

Har1270 Series Flat Top
MODULAR BELT

MODULAR BELT 1270 Series
P=12.7mm, T=10mm
OPEN AREA:0%

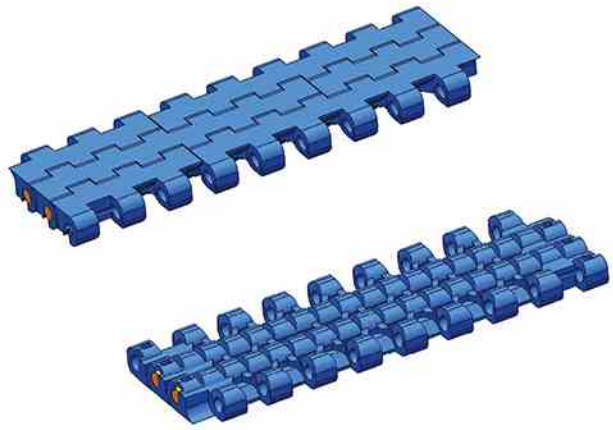

节距 Pitch	网链材质 Material	颜色 Color
12.7mm	POM	深蓝/ Dark Blue

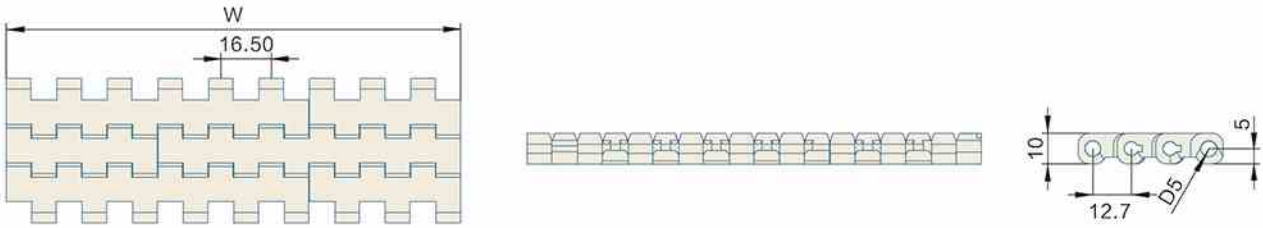

挡板高度 CLEAT HEIGHT	—	材质 MATERIAL	重量WEIGHT (KG/SQ)	工作负荷 WORKING CAPACITY(N/M)
裙边高度 SIDE APRON HEIGHT	—	POM	8.7	16000
穿销材质 PIN MATERIAL	PP/NYLON/PBT DIAMETER:5mm	—	—	—

可选宽度 AVAILABLE WIDTH
塑料缩水率引致的正常误差：正负差距±3(mm) The normal error caused by the shrinkage of plastic：±3(mm)

单片宽度（BULK PIECES WIDTH）			组合宽度（ASSEMBLE WIDTH）
50mm	100mm	200mm	50*N
非标宽度 NONSTANDARD WIDTH			非标定制前请和本公司联系 PLS CONTACT HAIRISE CONFIRM WIDTH BEFORE BOOKING

链轮 Sprocket	护栏 Guide	其余配件 Component
S29	R01–R42	C01–C57

Har1270 Series Flush Grid

MODULAR BELT

MODULAR BELT 1270 Series
P=12.7mm, T=10mm
OPEN AREA:25%

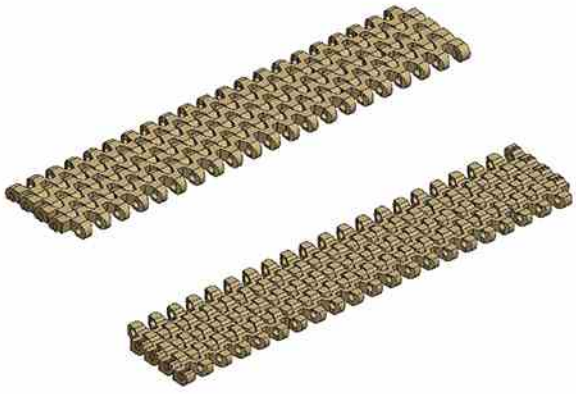

节距 Pitch	网链材质 Material	颜色 Color
12.7mm	POM	深蓝/ Dark Blue

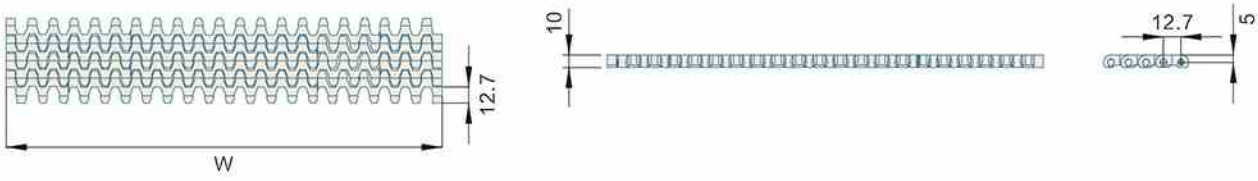

挡板高度 CLEAT HEIGHT	—	材质 MATERIAL	重量WEIGHT (KG/SQ)	工作负荷 WORKING CAPACITY(N/M)
裙边高度 SIDE APRON HEIGHT	—	POM	7.3	16000
穿销材质 PIN MATERIAL	PP/NYLON/PBT DIAMETER:5mm	—	—	—

可选宽度 AVAILABLE WIDTH
塑料缩水率引致的正常误差：正负差距±3(mm) The normal error caused by the shrinkage of plastic：±3(mm)

单片宽度（BULK PIECES WIDTH）			组合宽度（ASSEMBLE WIDTH）
50mm	100mm	200mm	50*N
非标宽度 NONSTANDARD WIDTH			非标定制前请和本公司联系 PLS CONTACT HAIRISE CONFIRM WIDTH BEFORE BOOKING

链轮 Sprocket	护栏 Guide	其余配件 Component
S29	R01–R42	C01–C57

Har7120 Series Flush Grid

MODULAR BELT

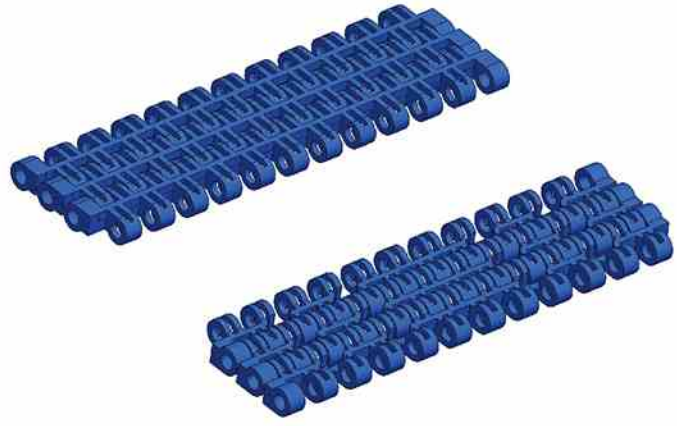

MODULAR BELT 7120 Series
P=12.7mm, T=8.8mm
OPEN AREA:14%

节距 Pitch	网链材质 Material	颜色 Color
12.7mm	POM	蓝色/Blue
	PP	蓝色/Blue

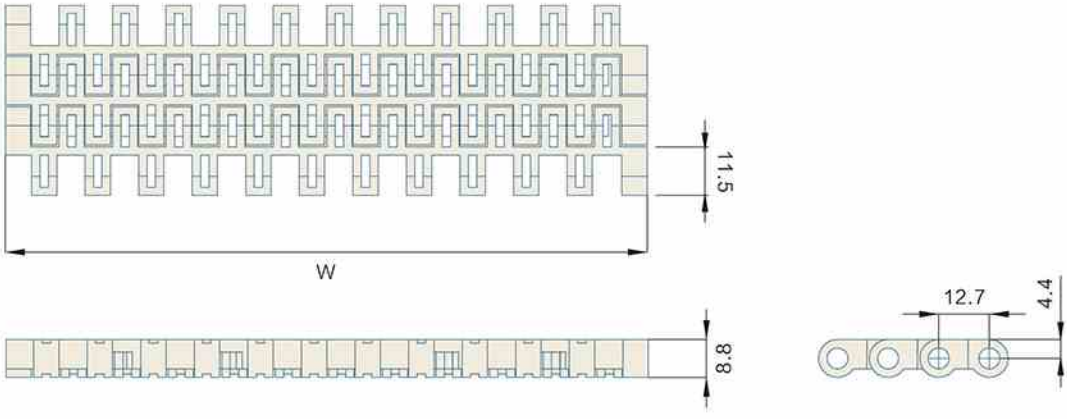

挡板高度 CLEAT HEIGHT	—	材质 MATERIAL	重量WEIGHT (KG/SQ)	工作负荷 WORKING CAPACITY(N/M)
裙边高度 SIDE APRON HEIGHT	—	POM	8.2	16800
穿销材质 PIN MATERIAL	PP/NYLON/PBT DIAMETER:4.6mm	PP	6.1	12500

可选宽度 AVAILABLE WIDTH
塑料缩水率引致的正常误差：正负差距±3(mm) The normal error caused by the shrinkage of plastic：±3(mm)

单片宽度（BULK PIECES WIDTH）		组合宽度（ASSEMBLE WIDTH）
76mm	152mm	76*N
非标宽度 NONSTANDARD WIDTH		非标定制前请和本公司联系 PLS CONTACT HAIRISE CONFIRM WIDTH BEFORE BOOKING

链轮 Sprocket	护栏 Guide	其余配件 Component
S55	R01–R42	C01–C57

Har7940 Flush Grid

MODULAR BELT

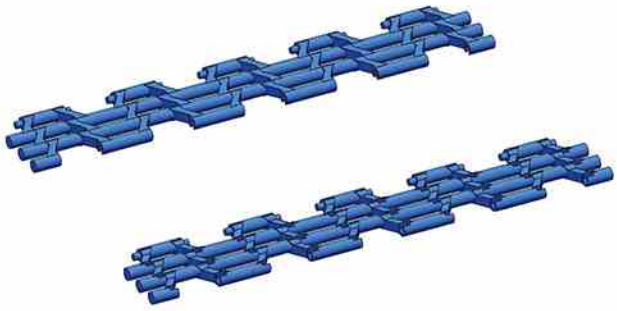

MODULAR BELT 7940
P=12.7mm, T=7mm
OPEN AREA:48%

节距 Pitch	网链材质 Material	颜色 Color
12.7mm	POM	蓝色/Blue
	PP	白色/White

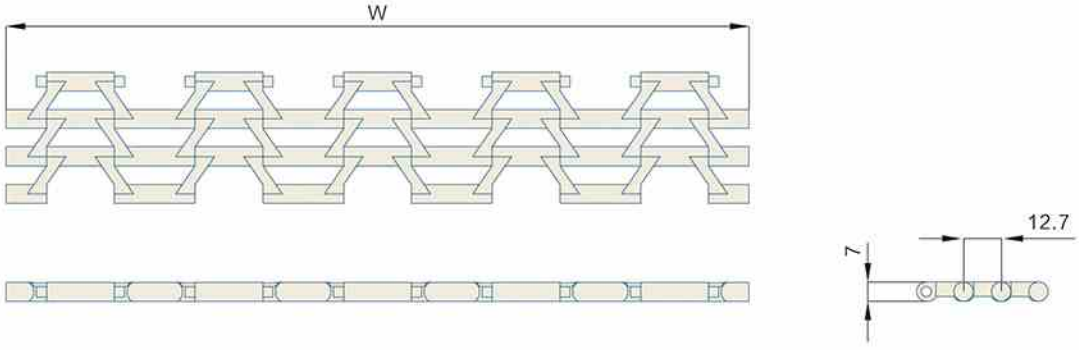

挡板高度 CLEAT HEIGHT	—	材质 MATERIAL	重量WEIGHT (KG/SQ)	工作负荷 WORKING CAPACITY(N/M)
裙边高度 SIDE APRON HEIGHT	—	POM	3.8	3570
穿销材质 PIN MATERIAL	—	PP	2.5	1860

可选宽度 AVAILABLE WIDTH
塑料缩水率引致的正常误差：正负差距±3(mm) The normal error caused by the shrinkage of plastic：±3(mm)

单片宽度（BULK PIECES WIDTH）	组合宽度（ASSEMBLE WIDTH）
255mm	51*N
非标宽度 NONSTANDARD WIDTH	非标定制前请和本公司联系 PLS CONTACT HAIRISE CONFIRM WIDTH BEFORE BOOKING

链轮 Sprocket	护栏 Guide	其余配件 Component
S60	R01–R42	C01–C57

Har1500 Series Flat Top
MODULAR BELT

MODULAR BELT 1500 Series
P=12.7mm, T=8.7mm
OPEN AREA:0%

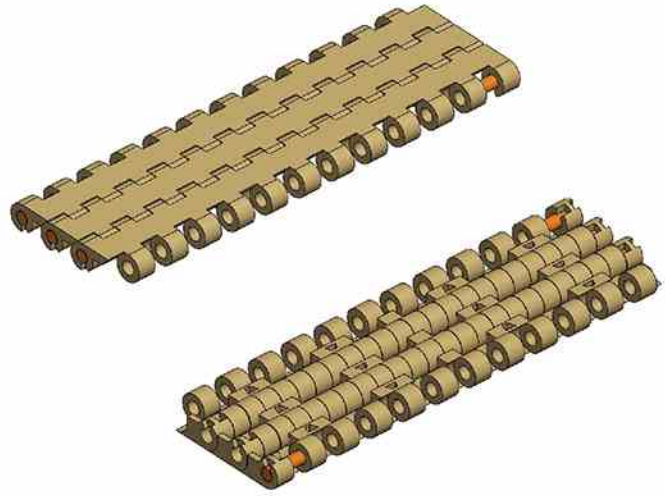

节距 Pitch	网链材质 Material	颜色 Color
12.7mm	POM	白色/White 蓝色/Blue
12.7mm	PP	白色/White 蓝色/Blue

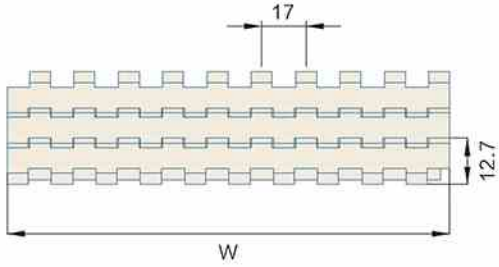

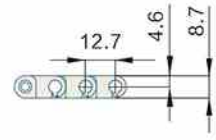

挡板高度 CLEAT HEIGHT	—	材质 MATERIAL	重量WEIGHT (KG/SQ)	工作负荷 WORKING CAPACITY(N/M)
裙边高度 SIDE APRON HEIGHT	—	POM	8.1	17000
穿销材质 PIN MATERIAL	PP/NYLON/PBT DIAMETER:4.6mm	PP	6.0	17000

可选宽度 AVAILABLE WIDTH
塑料缩水率引致的正常误差：正负差距±3(mm) The normal error caused by the shrinkage of plastic：±3(mm)

单片宽度（BULK PIECES WIDTH）	组合宽度（ASSEMBLE WIDTH）
152mm	152+76*N
非标宽度 NONSTANDARD WIDTH	非标定制前请和本公司联系 PLS CONTACT HAIRISE CONFIRM WIDTH BEFORE BOOKING

链轮 Sprocket	护栏 Guide	其余配件 Component
S31	R01–R42	C01–C57

Har2120 Series Flat Top
MODULAR BELT

MODULAR BELT 2120 Series
P=12.7mm, T=8.7mm
OPEN AREA:0%

节距 Pitch	网链材质 Material	颜色 Color
12.7mm	POM	蓝色/Blue
12.7mm	POM	深灰色/Dark Grey

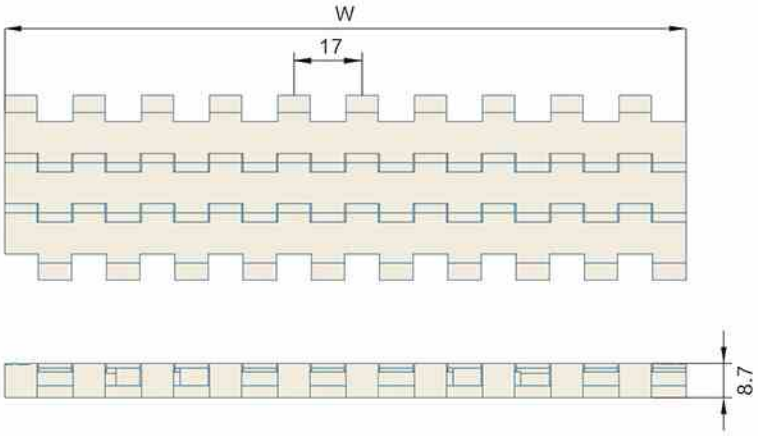

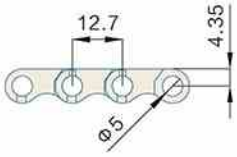

挡板高度 CLEAT HEIGHT	—	材质 MATERIAL	重量WEIGHT (KG/SQ)	工作负荷 WORKING CAPACITY(N/M)
裙边高度 SIDE APRON HEIGHT	—	PP	6.5	17000
穿销材质 PIN MATERIAL	PP/NYLON/PBT DIAMETER:5mm	POM	8.8	20000

可选宽度 AVAILABLE WIDTH
塑料缩水率引致的正常误差：正负差距±3(mm) The normal error caused by the shrinkage of plastic：±3(mm)

单片宽度（BULK PIECES WIDTH）		组合宽度（ASSEMBLE WIDTH）
85mm	170mm	85*N
非标宽度 NONSTANDARD WIDTH		非标定制前请和本公司联系 PLS CONTACT HAIRISE CONFIRM WIDTH BEFORE BOOKING

链轮 Sprocket	护栏 Guide	其余配件 Component
S38	R01–R42	C01–C57

Har2120 Series Rubber Top
MODULAR BELT

MODULAR BELT 2120 Series
P=12.7mm, T=8.7mm

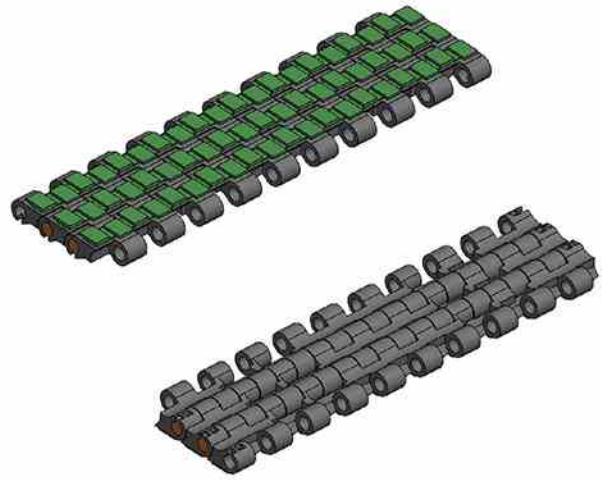

节距 Pitch	网链材质 Material	颜色 Color
12.7mm	PP	灰底绿胶/ grey plate green rubber

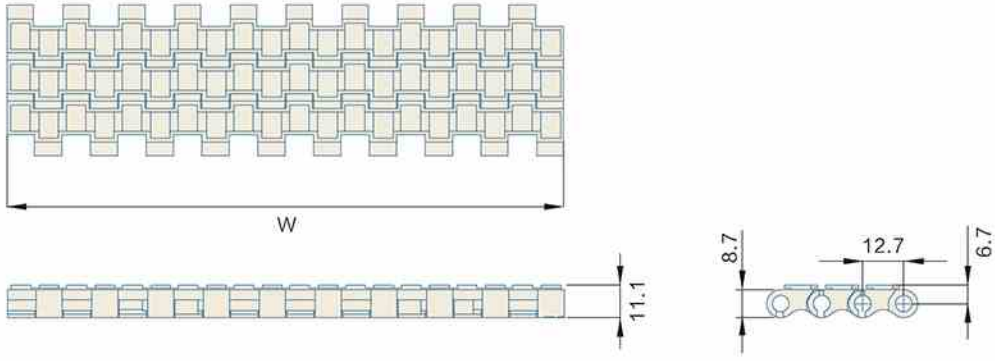

挡板高度 CLEAT HEIGHT	—	材质 MATERIAL	重量WEIGHT (KG/SQ)	工作负荷 WORKING CAPACITY(N/M)
裙边高度 SIDE APRON HEIGHT	—	PP	9.7	18000
穿销材质 PIN MATERIAL	PP/NYLON/PBT DIAMETER:5mm	—	—	—

可选宽度 AVAILABLE WIDTH
塑料缩水率引致的正常误差：正负差距±3(mm) The normal error caused by the shrinkage of plastic：±3(mm)

单片宽度（BULK PIECES WIDTH）		组合宽度（ASSEMBLE WIDTH）
85mm	170mm	85*N
非标宽度 NONSTANDARD WIDTH		非标定制前请和本公司联系 PLS CONTACT HAIRISE CONFIRM WIDTH BEFORE BOOKING

链轮 Sprocket	护栏 Guide	其余配件 Component
S38	R01–R42	C01–C57

Har2120 Series Flat Top With Positrack

MODULAR BELT

MODULAR BELT 2120 Series
P=12.7mm, T=8.7mm

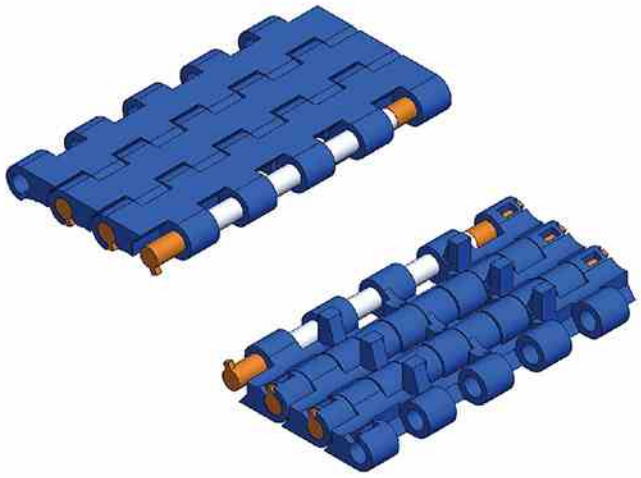

节距 Pitch	网链材质 Material	颜色 Color
12.7mm	POM	灰色/ Dark Gray 蓝色/Blue

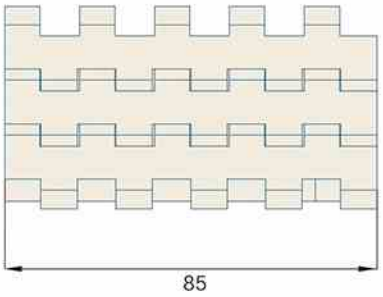

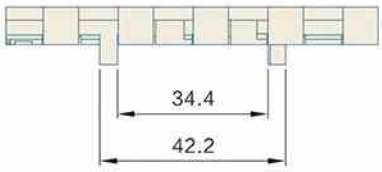

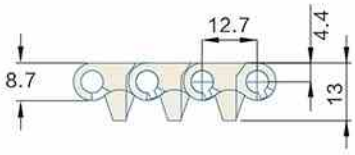

挡板高度 CLEAT HEIGHT	—	材质 MATERIAL	重量WEIGHT (KG/SQ)	工作负荷 WORKING CAPACITY(N/M)
裙边高度 SIDE APRON HEIGHT	—	POM	8.8	20000
穿销材质 PIN MATERIAL	PP/NYLON/PBT DIAMETER:5mm	—	—	—

可选宽度 AVAILABLE WIDTH
塑料缩水率引致的正常误差：正负差距±3(mm) The normal error caused by the shrinkage of plastic：±3(mm)

单片宽度（BULK PIECES WIDTH）		组合宽度（ASSEMBLE WIDTH）
85mm	170mm	85*N
非标宽度 NONSTANDARD WIDTH		非标定制前请和本公司联系 PLS CONTACT HAIRISE CONFIRM WIDTH BEFORE BOOKING

链轮 Sprocket	护栏 Guide	其余配件 Component
S38	R01–R42	C01–C57

Har2120 Series Flat Top With Positrack

MODULAR BELT

MODULAR BELT 2120 Series
P=12.7mm, T=8.7mm

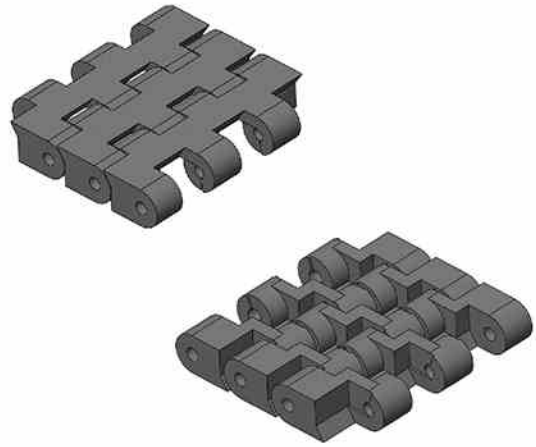

节距 Pitch	网链材质 Material	颜色 Color
12.7mm	POM	灰色/ Dark Gray 蓝色/Blue

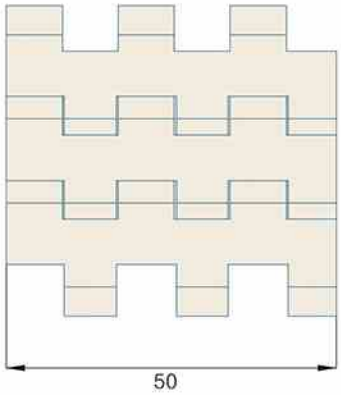

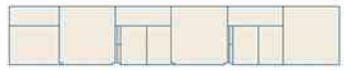

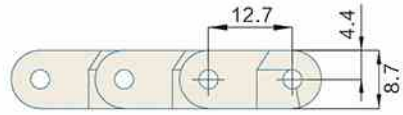

挡板高度 CLEAT HEIGHT	—	材质 MATERIAL	重量WEIGHT (KG/SQ)	工作负荷 WORKING CAPACITY(N/M)
裙边高度 SIDE APRON HEIGHT	—	POM	8.8	20000
穿销材质 PIN MATERIAL	PP/NYLON/PBT DIAMETER:5mm	—	—	—

可选宽度 AVAILABLE WIDTH
塑料缩水率引致的正常误差：正负差距±3(mm) The normal error caused by the shrinkage of plastic：±3(mm)

单片宽度（BULK PIECES WIDTH）	组合宽度（ASSEMBLE WIDTH）
50mm	50mm
非标宽度 NONSTANDARD WIDTH	非标定制前请和本公司联系 PLS CONTACT HAIRISE CONFIRM WIDTH BEFORE BOOKING

链轮 Sprocket	护栏 Guide	其余配件 Component
S38	R01–R42	C01–C57

Har1100 Series Flat Top
MODULAR BELT

MODULAR BELT 1100 Series
P=15.2mm, T=8.7mm
OPEN AREA:0%

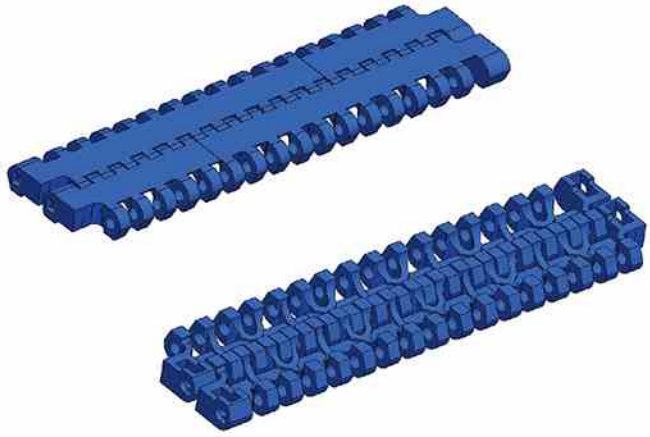

节距 Pitch	网链材质 Material	颜色 Color
15.2mm	PP/POM	蓝色/Blue

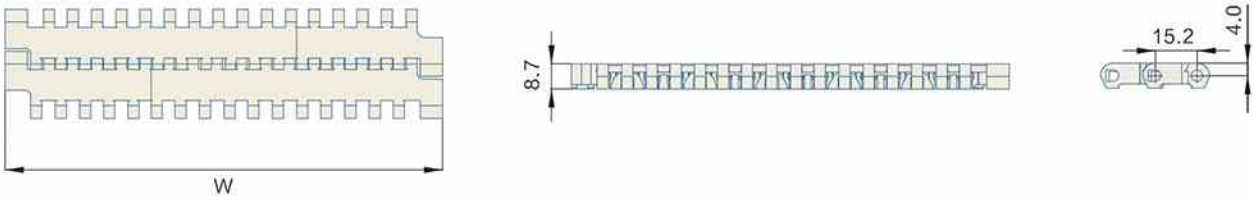

挡板高度 CLEAT HEIGHT	5mm/50mm	材质 MATERIAL	重量WEIGHT (KG/SQ)	工作负荷 WORKING CAPACITY(N/M)
裙边高度 SIDE APRON HEIGHT	—	PP	4.5	7500
穿销材质 PIN MATERIAL	PP/NYLON/PBT DIAMETER:4.6mm	POM	6.5	14900

可选宽度 AVAILABLE WIDTH
塑料缩水率引致的正常误差：正负差距±3(mm) The normal error caused by the shrinkage of plastic：±3(mm)

单片宽度（BULK PIECES WIDTH）			组合宽度（ASSEMBLE WIDTH）
51mm	100mm	101mm	51+100+51*N
非标宽度 NONSTANDARD WIDTH			非标定制前请和本公司联系 PLS CONTACT HAIRISE CONFIRM WIDTH BEFORE BOOKING

链轮 Sprocket	护栏 Guide	其余配件 Component
S27–S28	R01–R42	C01–C57

Har1100 Series Flush Grid
MODULAR BELT

MODULAR BELT 1100 Series
P=15.2mm, T=8.7mm
OPEN AREA:28%

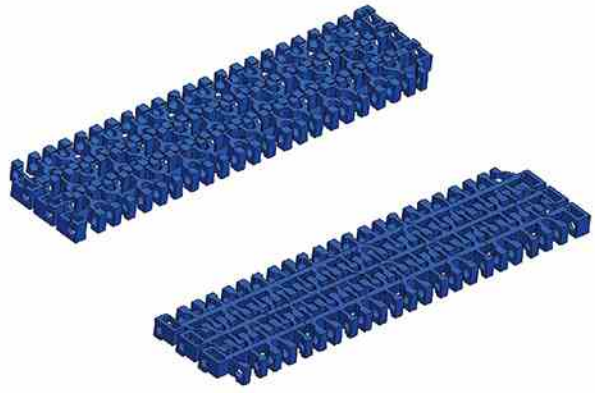

节距 Pitch	网链材质 Material	颜色 Color
15.2mm	POM	蓝色/Blue
15.2mm	PP	灰色/Gray

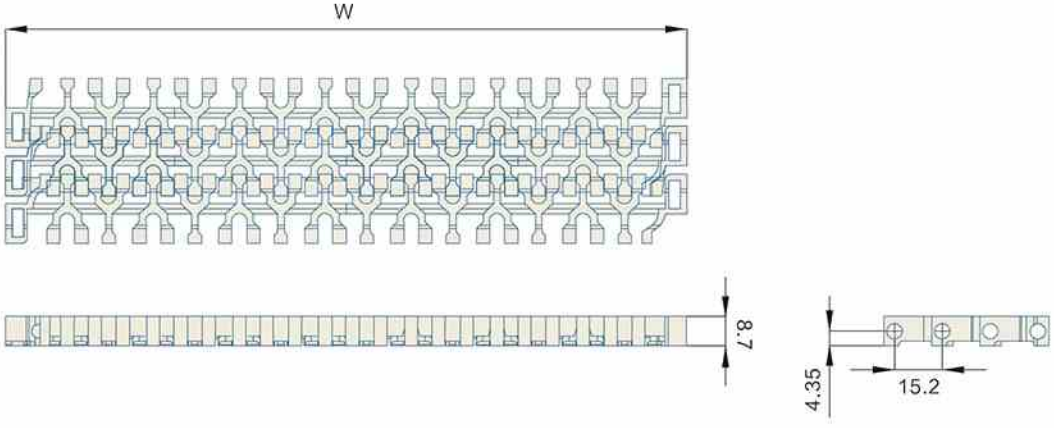

挡板高度 CLEAT HEIGHT	5/50mm	材质 MATERIAL	重量WEIGHT (KG/SQ)	工作负荷 WORKING CAPACITY(N/M)
裙边高度 SIDE APRON HEIGHT	—	POM	5.80	14000
穿销材质 PIN MATERIAL	PP/NYLON/PBT DIAMETER:4.6mm	PP	3.95	9000

可选宽度 AVAILABLE WIDTH
塑料缩水率引致的正常误差：正负差距±3(mm) The normal error caused by the shrinkage of plastic：±3(mm)

单片宽度（BULK PIECES WIDTH）			组合宽度（ASSEMBLE WIDTH）
50mm	152mm	100mm	50+100+50*N
非标宽度 NONSTANDARD WIDTH			非标定制前请和本公司联系 PLS CONTACT HAIRISE CONFIRM WIDTH BEFORE BOOKING

链轮 Sprocket	护栏 Guide	其余配件 Component
S27–S28	R01–R42	C01–C57

Har1100 Series Rubber Top

MODULAR BELT

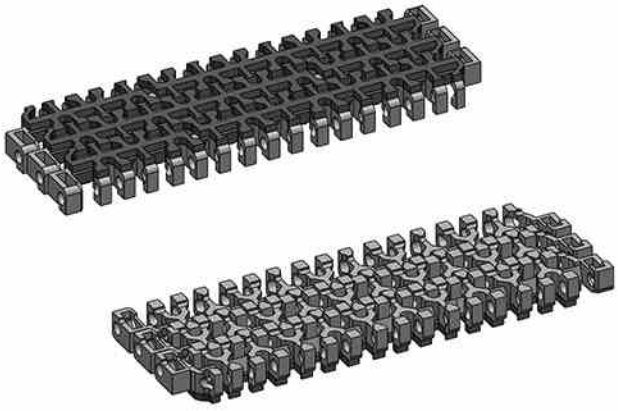

MODULAR BELT 1100 Series
P=15.2mm, T=8.7mm
OPEN AREA:28%

节距 Pitch	网链材质 Material	颜色 Color
15.2mm	PP	灰底灰胶/Grey Plate Grey Rubber 灰底黑胶/Grey Plate Black Rubber 白底白胶/White Plate White Rubber

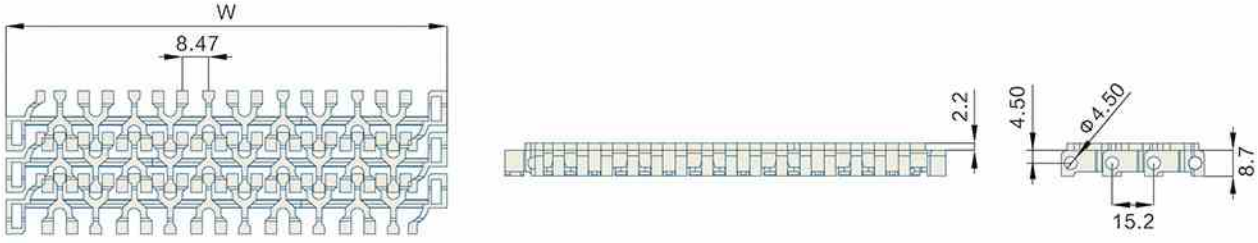

挡板高度 CLEAT HEIGHT	—	材质 MATERIAL	重量WEIGHT (KG/SQ)	工作负荷 WORKING CAPACITY(N/M)
裙边高度 SIDE APRON HEIGHT	—	PP	5.75	9000
穿销材质 PIN MATERIAL	PP/NYLON/PBT DIAMETER:4.6mm	—	—	—

可选宽度 AVAILABLE WIDTH
塑料缩水率引致的正常误差：正负差距±3(mm) The normal error caused by the shrinkage of plastic：±3(mm)

单片宽度（BULK PIECES WIDTH）			组合宽度（ASSEMBLE WIDTH）
50mm	152mm	100mm	50+100+50*N
非标宽度 NONSTANDARD WIDTH			非标定制前请和本公司联系 PLS CONTACT HAIRISE CONFIRM WIDTH BEFORE BOOKING

链轮 Sprocket	护栏 Guide	其余配件 Component
S27–S28	R01–R42	C01–C57

Har1100 Series Flush Grid Dynamic Transition

MODULAR BELT

MODULAR BELT 1100 Series
P=15.2mm, T=8.7mm
OPEN AREA:28%

节距 Pitch	网链材质 Material	颜色 Color
15.2mm	POM	蓝色/Blue

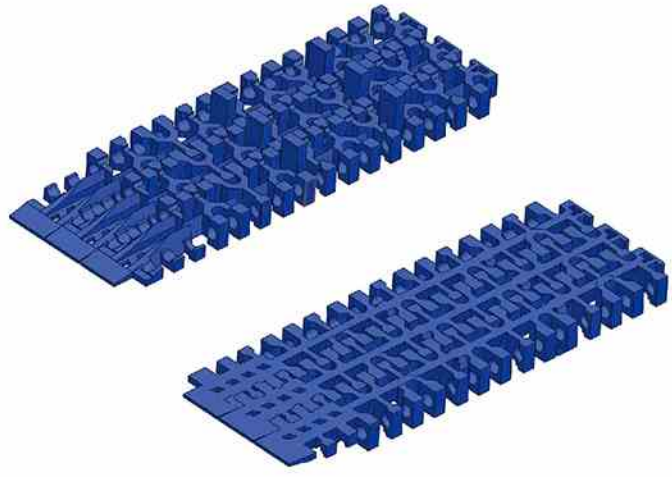

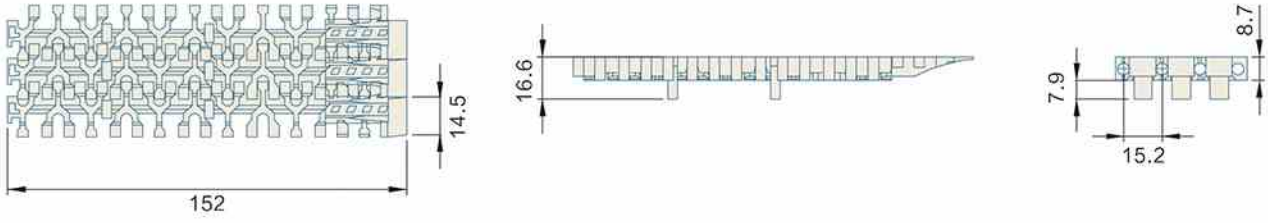

挡板高度 CLEAT HEIGHT	—	材质 MATERIAL	重量WEIGHT (KG/SQ)	工作负荷 WORKING CAPACITY(N/M)
裙边高度 SIDE APRON HEIGHT	—	POM	5.8	19400
穿销材质 PIN MATERIAL	PP/NYLON/PBT DIAMETER:4.6mm	—	—	—

可选宽度 AVAILABLE WIDTH
塑料缩水率引致的正常误差：正负差距±3(mm) The normal error caused by the shrinkage of plastic：±3(mm)

单片宽度（BULK PIECES WIDTH）	组合宽度（ASSEMBLE WIDTH）
152mm	152mm
非标宽度 NONSTANDARD WIDTH	非标定制前请和本公司联系 PLS CONTACT HAIRISE CONFIRM WIDTH BEFORE BOOKING

链轮 Sprocket	护栏 Guide	其余配件 Component
S27–S28	R01–R42	C01–C57

Har1507 Flat Top

MODULAR BELT

MODULAR BELT 1507
P=15.2mm, T=8.7mm
OPEN AREA:0%

节距 Pitch	网链材质 Material	颜色 Color
15.2mm	POM	深棕色/Dark Brown

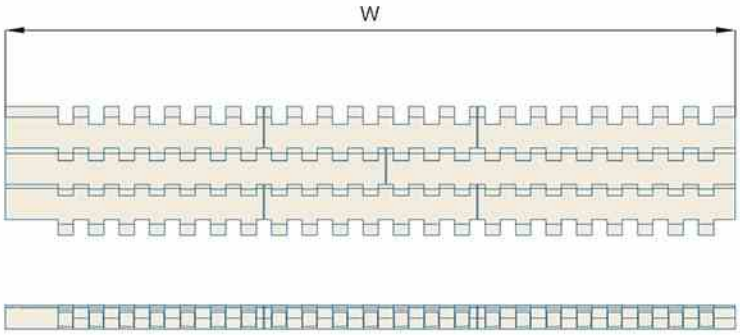

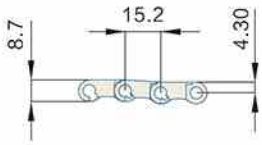

挡板高度 CLEAT HEIGHT	—	材质 MATERIAL	重量WEIGHT (KG/SQ)	工作负荷 WORKING CAPACITY(N/M)
裙边高度 SIDE APRON HEIGHT	—	POM	7	13000
穿销材质 PIN MATERIAL	PP/NYLON/PBT DIAMETER:4.6mm			

可选宽度 AVAILABLE WIDTH
塑料缩水率引致的正常误差：正负差距±3(mm) The normal error caused by the shrinkage of plastic：±3(mm)

单片宽度（BULK PIECES WIDTH）			组合宽度（ASSEMBLE WIDTH）
108mm	147mm	159mm	108+147+159*N
非标宽度 NONSTANDARD WIDTH			非标定制前请和本公司联系 PLS CONTACT HAIRISE CONFIRM WIDTH BEFORE BOOKING

链轮 Sprocket	护栏 Guide	其余配件 Component
S32	R01–R42	C01–C57

Har1100 Series Roller Top
MODULAR BELT

MODULAR BELT 1100 Series
P=15.2mm, T=8.7mm
OPEN AREA:12.5%

节距 Pitch	网链材质 Material	颜色 Color
15.2mm	POM	黑色+黄色珠子 Black with yellow roller

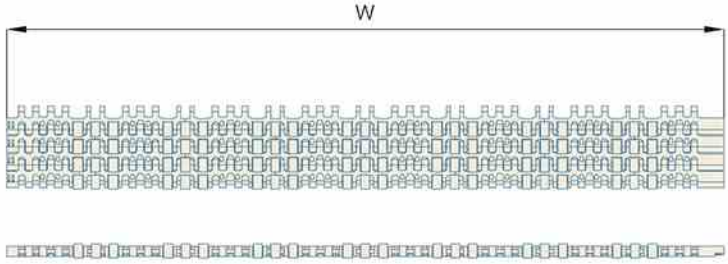

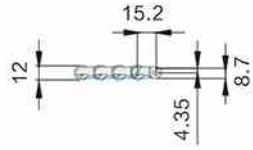

挡板高度 CLEAT HEIGHT	—	材质 MATERIAL	重量WEIGHT (KG/SQ)	工作负荷 WORKING CAPACITY(N/M)
裙边高度 SIDE APRON HEIGHT	—	POM	8.3	35000
穿销材质 PIN MATERIAL	PP/NYLON/PBT DIAMETER:4.6mm	—	—	—

可选宽度 AVAILABLE WIDTH
塑料缩水率引致的正常误差：正负差距±3(mm) The normal error caused by the shrinkage of plastic：±3(mm)

单片宽度（BULK PIECES WIDTH）		组合宽度（ASSEMBLE WIDTH）
76mm	152mm	76*N
非标宽度 NONSTANDARD WIDTH		非标定制前请和本公司联系 PLS CONTACT HAIRISE CONFIRM WIDTH BEFORE BOOKING

链轮 Sprocket	护栏 Guide	其余配件 Component
S40	R01–R42	C01–C57

Har1505 Series Flat Top
MODULAR BELT

MODULAR BELT 1505 Series
P=15.2mm, T=8.7mm

节距 Pitch	网链材质 Material	颜色 Color
15.2 mm	POM	灰色/Gray 墨绿色/Dark Green
15.2 mm	PP	灰色/Gray 墨绿色/Dark Green

挡板高度 CLEAT HEIGHT	—	材质 MATERIAL	重量WEIGHT (KG/SQ)	工作负荷 WORKING CAPACITY(N/M)
裙边高度 SIDE APRON HEIGHT	—	POM	6.58	22000
穿销材质 PIN MATERIAL	PP/NYLON/PBT DIAMETER:4.6mm	PP	4.43	14000

可选宽度 AVAILABLE WIDTH
塑料缩水率引致的正常误差：正负差距±3(mm) The normal error caused by the shrinkage of plastic：±3(mm)

单片宽度（BULK PIECES WIDTH）	组合宽度（ASSEMBLE WIDTH）
170mm	170+85*N
非标宽度 NONSTANDARD WIDTH	非标定制前请和本公司联系 PLS CONTACT HAIRISE CONFIRM WIDTH BEFORE BOOKING

链轮 Sprocket	护栏 Guide	其余配件 Component
S31	R01–R42	C01–C57

Har1505 Series Rubber Top
MODULAR BELT

MODULAR BELT 1505 Series
P=15.2mm, T=8.7mm
OPEN AREA:0%

节距 Pitch	网链材质 Material	颜色 Color
15.2mm	PP	绿底黑胶/ Green Plate Black Rubber

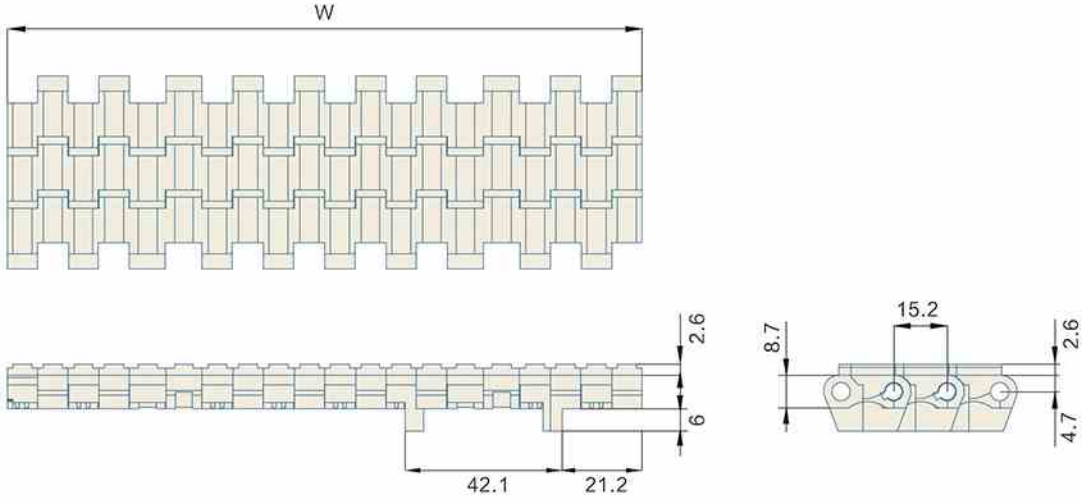

挡板高度 CLEAT HEIGHT	—	材质 MATERIAL	重量WEIGHT (KG/SQ)	工作负荷 WORKING CAPACITY(N/M)
裙边高度 SIDE APRON HEIGHT	—	PP	6.4	7300
穿销材质 PIN MATERIAL	PP/NYLON/PBT DIAMETER:4.6mm	—	—	—

可选宽度 AVAILABLE WIDTH
塑料缩水率引致的正常误差：正负差距±3(mm) The normal error caused by the shrinkage of plastic：±3(mm)

单片宽度（BULK PIECES WIDTH）	组合宽度（ASSEMBLE WIDTH）
170mm	170*N
非标宽度 NONSTANDARD WIDTH	非标定制前请和本公司联系 PLS CONTACT HAIRISE CONFIRM WIDTH BEFORE BOOKING

链轮 Sprocket	护栏 Guide	其余配件 Component
S31	R01–R42	C01–C57

Har1506 Series Flat Top
MODULAR BELT

MODULAR BELT 1506 Series
P=15.2mm, T=8.7mm
OPEN AREA:0%

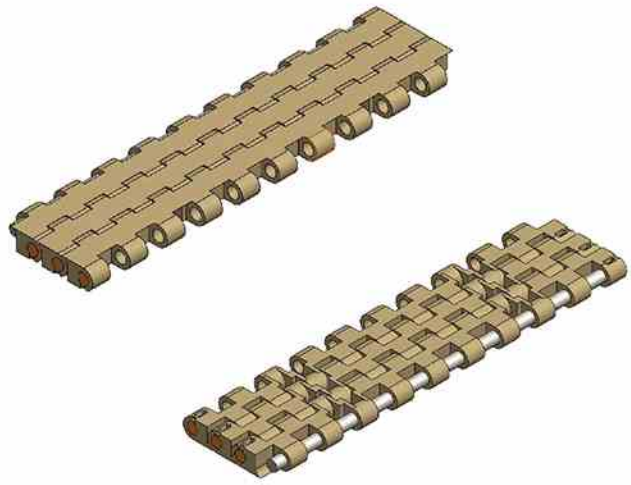

节距 Pitch	网链材质 Material	颜色 Color
15.2mm	POM	棕色/Brown

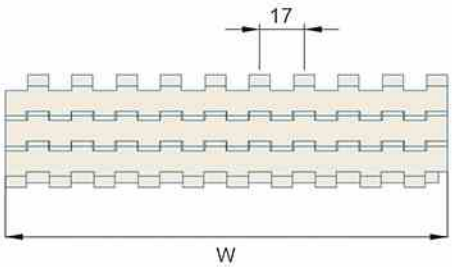

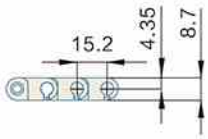

挡板高度 CLEAT HEIGHT	—	材质 MATERIAL	重量WEIGHT (KG/SQ)	工作负荷 WORKING CAPACITY(N/M)
裙边高度 SIDE APRON HEIGHT	—	POM	6.8	13200
穿销材质 PIN MATERIAL	PP/NYLON/PBT DIAMETER:4.6mm	—	—	—

可选宽度 AVAILABLE WIDTH
塑料缩水率引致的正常误差：正负差距±3(mm) The normal error caused by the shrinkage of plastic：±3(mm)

单片宽度（BULK PIECES WIDTH）		组合宽度（ASSEMBLE WIDTH）
170mm	85mm	170+85*N
非标宽度 NONSTANDARD WIDTH		非标定制前请和本公司联系 PLS CONTACT HAIRISE CONFIRM WIDTH BEFORE BOOKING

链轮 Sprocket	护栏 Guide	其余配件 Component
S32	R01–R42	C01–C57

Har8505 Series Flat Top
MODULAR BELT

MODULAR BELT 8505 Series
P=19.05mm, T=8.7mm
OPEN AREA:0%

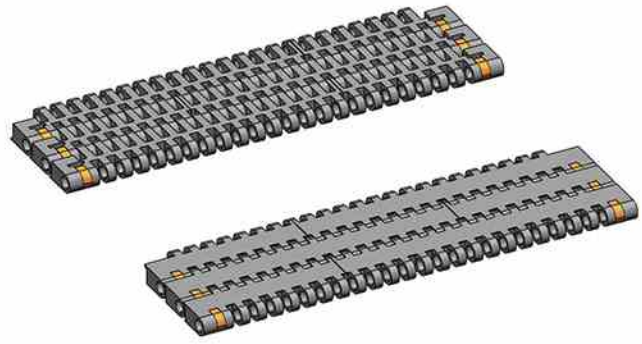

节距 Pitch	网链材质 Material	颜色 Color
19.05mm	POM	深棕色/Dark Brown

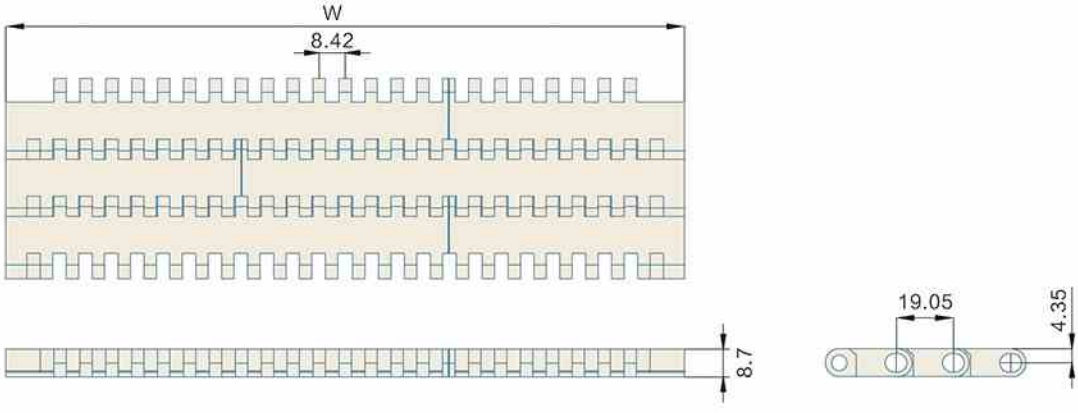

挡板高度 CLEAT HEIGHT	—	材质 MATERIAL	重量WEIGHT (KG/SQ)	工作负荷 WORKING CAPACITY(N/M)
裙边高度 SIDE APRON HEIGHT	—	POM	8.89	29000
穿销材质 PIN MATERIAL	PP/NYLON/PBT DIAMETER:4.6mm	—	—	—

可选宽度 AVAILABLE WIDTH
塑料缩水率引致的正常误差：正负差距±3(mm) The normal error caused by the shrinkage of plastic：±3(mm)

单片宽度（BULK PIECES WIDTH）			组合宽度（ASSEMBLE WIDTH）
76mm	303mm	152mm	76+303+152*N
非标宽度 NONSTANDARD WIDTH			非标定制前请和本公司联系 PLS CONTACT HAIRISE CONFIRM WIDTH BEFORE BOOKING

链轮 Sprocket	护栏 Guide	其余配件 Component
S62–S63	R01–R42	C01–C57

Har8505 Series Raised Rib
MODULAR BELT

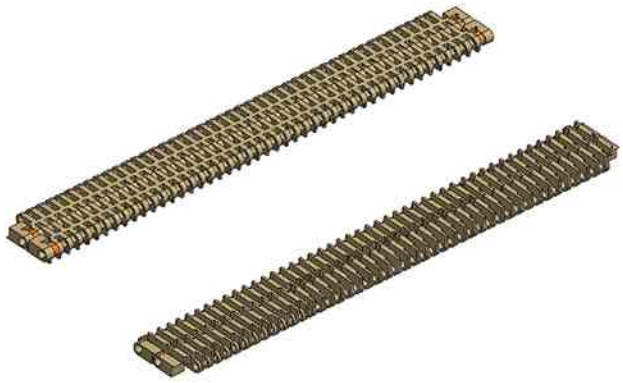

MODULAR BELT 8505 Series
P=19.05mm, T=14.2mm
OPEN AREA:22%

节距 Pitch	网链材质 Material	颜色 Color
19.05mm	PP	棕色/Brown

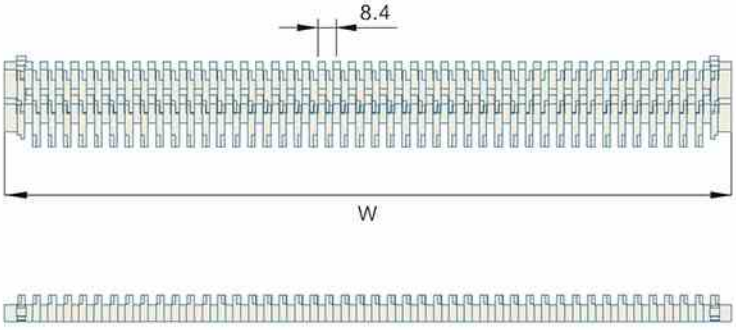

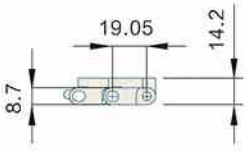

挡板高度 CLEAT HEIGHT	—	材质 MATERIAL	重量WEIGHT (KG/SQ)	工作负荷 WORKING CAPACITY(N/M)
裙边高度 SIDE APRON HEIGHT	—	PP	6.9	16000
穿销材质 PIN MATERIAL	PP/NYLON/PBT DIAMETER:4.6mm	—	—	—

可选宽度 AVAILABLE WIDTH
塑料缩水率引致的正常误差：正负差距±3(mm) The normal error caused by the shrinkage of plastic：±3(mm)

单片宽度（BULK PIECES WIDTH）	组合宽度（ASSEMBLE WIDTH）
304mm	—
非标宽度 NONSTANDARD WIDTH	非标定制前请和本公司联系 PLS CONTACT HAIRISE CONFIRM WIDTH BEFORE BOOKING

链轮 Sprocket	护栏 Guide	其余配件 Component
S62–S63	R01–R42	C01–C57

Har8505 Series Flat Top Dynamic Transition
MODULAR BELT

MODULAR BELT 8505 Series
P=19.05mm, T=8.7mm
OPEN AREA:0%

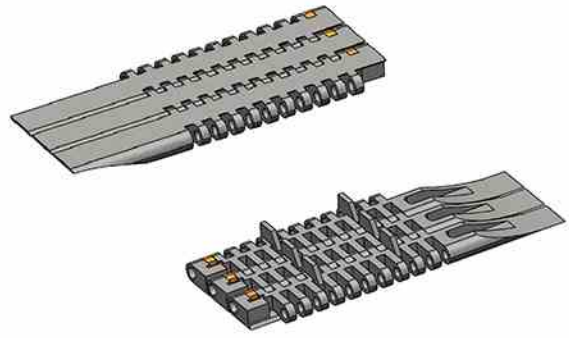

节距 Pitch	网链材质 Material	颜色 Color
19.05mm	POM	深棕色/Dark Brown

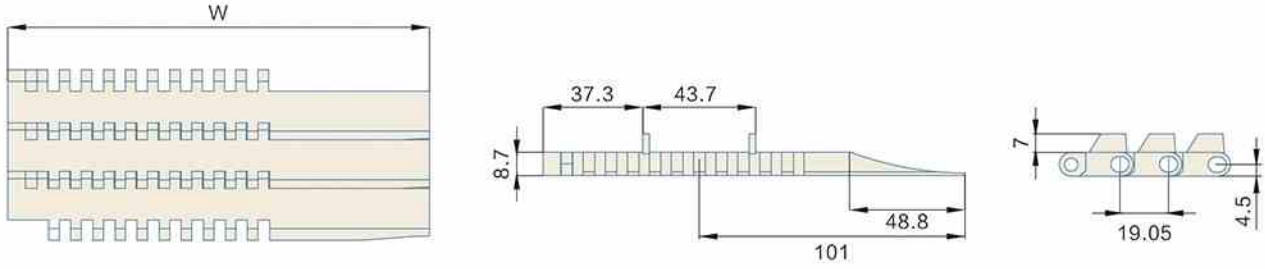

挡板高度 CLEAT HEIGHT	—	材质 MATERIAL	重量WEIGHT (KG/SQ)	工作负荷 WORKING CAPACITY(N/M)
裙边高度 SIDE APRON HEIGHT	—	POM	1.4	4650
穿销材质 PIN MATERIAL	PP/NYLON/PBT DIAMETER:4.6mm	—	—	—

可选宽度 AVAILABLE WIDTH
塑料缩水率引致的正常误差：正负差距±3(mm) The normal error caused by the shrinkage of plastic：±3(mm)

单片宽度（BULK PIECES WIDTH）	组合宽度（ASSEMBLE WIDTH）
160mm	160mm
非标宽度 NONSTANDARD WIDTH	非标定制前请和本公司联系 PLS CONTACT HAIRISE CONFIRM WIDTH BEFORE BOOKING

链轮 Sprocket	护栏 Guide	其余配件 Component
S62–S63	R01–R42	C01–C57

Har1990 Series Flat Top
MODULAR BELT

MODULAR BELT 1990 Series
P=19.05mm, T=9.8mm

节距 Pitch	网链材质 Material	颜色 Color
19.05mm	PE	黑色/Black

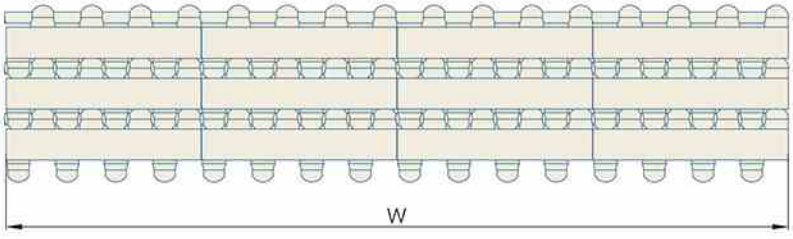

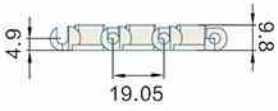

挡板高度 CLEAT HEIGHT	—	材质 MATERIAL	重量WEIGHT (KG/SQ)	工作负荷 WORKING CAPACITY(N/M)
裙边高度 SIDE APRON HEIGHT	—	PE	5.0	7900N
穿销材质 PIN MATERIAL	—	PP	—	—

可选宽度 AVAILABLE WIDTH
塑料缩水率引致的正常误差：正负差距±3(mm) The normal error caused by the shrinkage of plastic：±3(mm)

单片宽度（BULK PIECES WIDTH）	组合宽度（ASSEMBLE WIDTH）
153mm	153+76*N
非标宽度 NONSTANDARD WIDTH	非标定制前请和本公司联系 PLS CONTACT HAIRISE CONFIRM WIDTH BEFORE BOOKING

链轮 Sprocket	护栏 Guide	其余配件 Component
—	R01–R42	C01–C57

Har5935 Series Flush Grid

MODULAR BELT

MODULAR BELT 5935 Series
P=19.05mm, T=8.7mm
OPEN AREA:16%

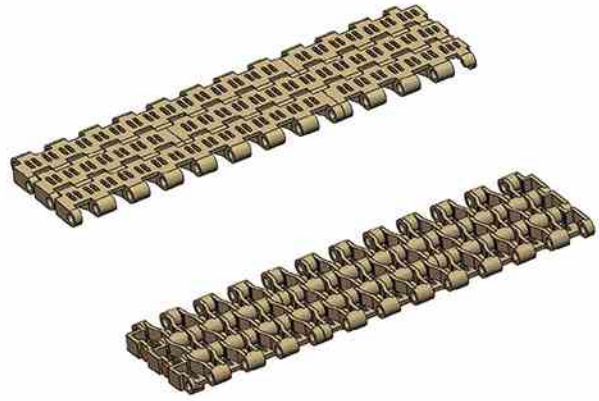

节距 Pitch	网链材质 Material	颜色 Color
19.05mm	POM	棕色/Brown 蓝色/Blue 白色/White
19.05mm	PP	白色/White

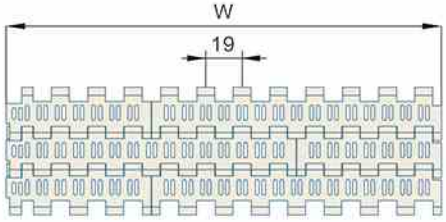

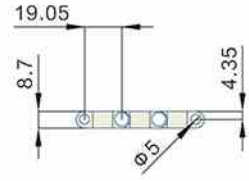

挡板高度 CLEAT HEIGHT	10/50mm	材质 MATERIAL	重量WEIGHT (KG/SQ)	工作负荷 WORKING CAPACITY(N/M)
裙边高度 SIDE APRON HEIGHT	50mm	POM	6.0	13000
穿销材质 PIN MATERIAL	PP/NYLON/PBT DIAMETER:4.6mm	PP	4.6	7000

可选宽度 AVAILABLE WIDTH
塑料缩水率引致的正常误差：正负差距±3(mm) The normal error caused by the shrinkage of plastic：±3(mm)

单片宽度（BULK PIECES WIDTH）		组合宽度（ASSEMBLE WIDTH）
76mm	152mm	76mm*N
非标宽度 NONSTANDARD WIDTH		非标定制前请和本公司联系 PLS CONTACT HAIRISE CONFIRM WIDTH BEFORE BOOKING

链轮 Sprocket	护栏 Guide	其余配件 Component
S51	R01–R42	C01–C57

Har5935 Series Perforated Top

MODULAR BELT

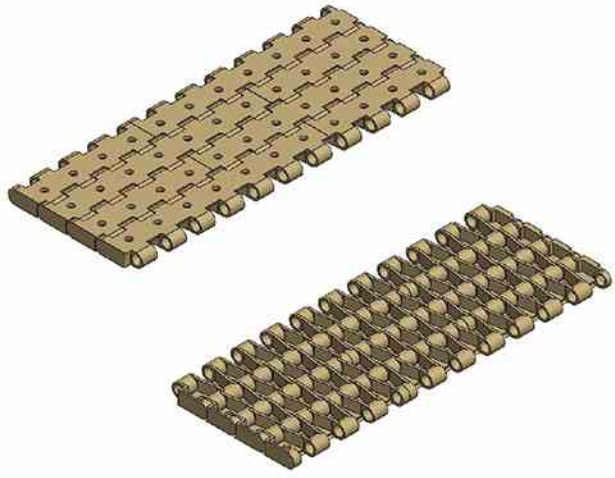

MODULAR BELT 5935 Series
P=19.05mm, T=8.7mm
OPEN AREA:6%

节距 Pitch	网链材质 Material	颜色 Color
19.05mm	POM	棕色/Brown

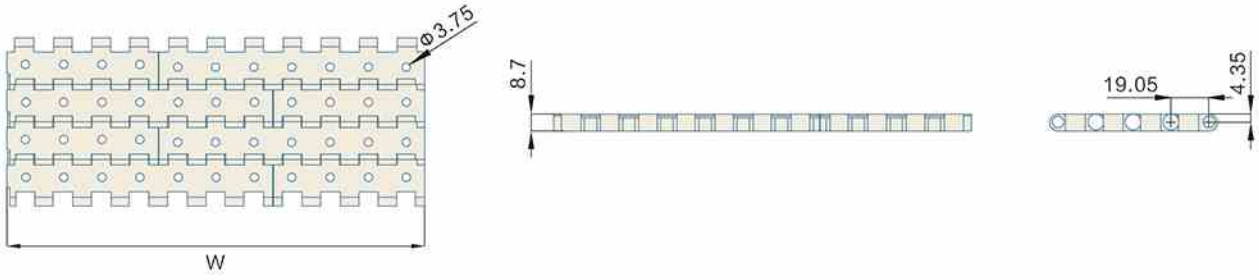

挡板高度 CLEAT HEIGHT	10/50mm	材质 MATERIAL	重量WEIGHT (KG/SQ)	工作负荷 WORKING CAPACITY(N/M)
裙边高度 SIDE APRON HEIGHT	50mm	POM	6.5	13000
穿销材质 PIN MATERIAL	PP/NYLON/PBT DIAMETER:4.6mm	PP	5	7000

可选宽度 AVAILABLE WIDTH
塑料缩水率引致的正常误差：正负差距±3(mm) The normal error caused by the shrinkage of plastic：±3(mm)

单片宽度（BULK PIECES WIDTH）		组合宽度（ASSEMBLE WIDTH）
76mm	152mm	76mm*N
非标宽度 NONSTANDARD WIDTH		非标定制前请和本公司联系 PLS CONTACT HAIRISE CONFIRM WIDTH BEFORE BOOKING

链轮 Sprocket	护栏 Guide	其余配件 Component
S51	R01–R42	C01–C57

Har5935 Series Flat Top
MODULAR BELT

MODULAR BELT 5935 Series
P=19.05mm, T=8.7mm
OPEN AREA:0%

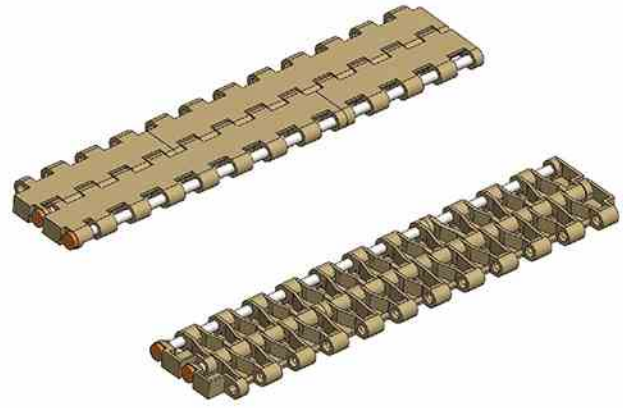

节距 Pitch	网链材质 Material	颜色 Color
19.05mm	POM	棕色/Brown 白色/White
19.05mm	PP	白色/White

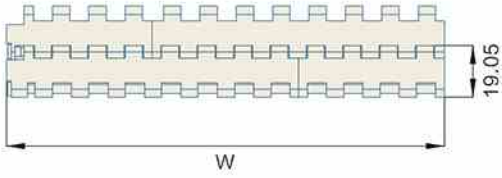

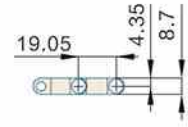

挡板高度 CLEAT HEIGHT	10/50mm	材质 MATERIAL	重量WEIGHT (KG/SQ)	工作负荷 WORKING CAPACITY(N/M)
裙边高度 SIDE APRON HEIGHT	50mm	POM	6.72	13000
穿销材质 PIN MATERIAL	PP/NYLON/PBT DIAMETER:4.6mm	PP	5.3	7000

可选宽度 AVAILABLE WIDTH
塑料缩水率引致的正常误差：正负差距±3(mm) The normal error caused by the shrinkage of plastic：±3(mm)

单片宽度（BULK PIECES WIDTH）		组合宽度（ASSEMBLE WIDTH）
76mm	152mm	76*N
非标宽度 NONSTANDARD WIDTH		非标定制前请和本公司联系 PLS CONTACT HAIRISE CONFIRM WIDTH BEFORE BOOKING

链轮 Sprocket	护栏 Guide	其余配件 Component
S51	R01–R42	C01–C57

Har5935 Series Flush Grid Freeflow

MODULAR BELT

MODULAR BELT 5935 Series
P=19.05mm, T=8.7mm
OPEN AREA:16%

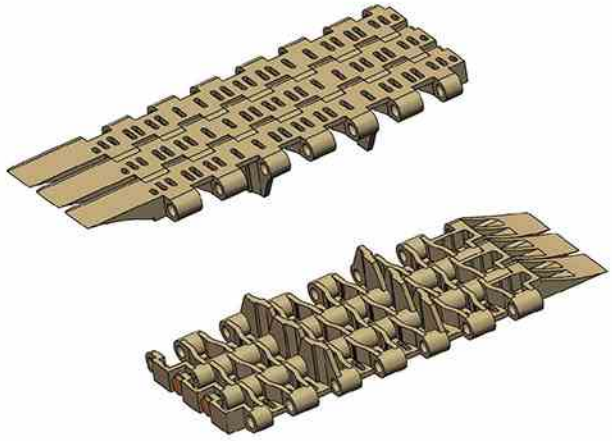

节距 Pitch	网链材质 Material	颜色 Color
19.05mm	POM	棕色/Brown

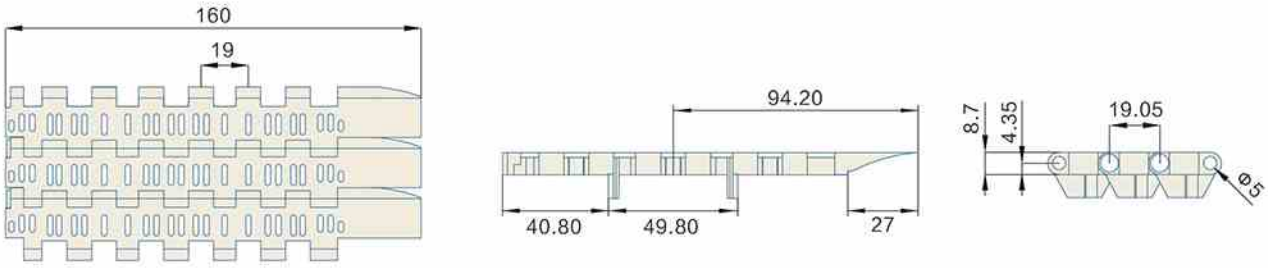

挡板高度 CLEAT HEIGHT	—	材质 MATERIAL	重量WEIGHT (KG/M)	工作负荷 WORKING CAPACITY(N/M)
裙边高度 SIDE APRON HEIGHT	—	POM	1.04	2080
穿销材质 PIN MATERIAL	PP/NYLON/PBT DIAMETER:4.6mm	—	—	—

可选宽度 AVAILABLE WIDTH
塑料缩水率引致的正常误差：正负差距±3(mm) The normal error caused by the shrinkage of plastic：±3(mm)

单片宽度（BULK PIECES WIDTH）	组合宽度（ASSEMBLE WIDTH）
160mm	—
非标宽度 NONSTANDARD WIDTH	非标定制前请和本公司联系 PLS CONTACT HAIRISE CONFIRM WIDTH BEFORE BOOKING

链轮 Sprocket	护栏 Guide	其余配件 Component
S51	R01–R42	C01–C57

Har5935 Series Flat Top
MODULAR BELT

MODULAR BELT 5935 Series
P=19.05mm, T=8.7mm
OPEN AREA:0%

节距 Pitch	网链材质 Material	颜色 Color
19.05mm	POM	棕色/Brown
19.05mm	POM	白色/White
19.05mm	PP	白色/White

挡板

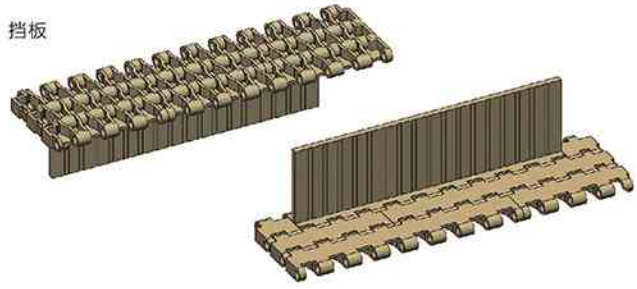

挡块

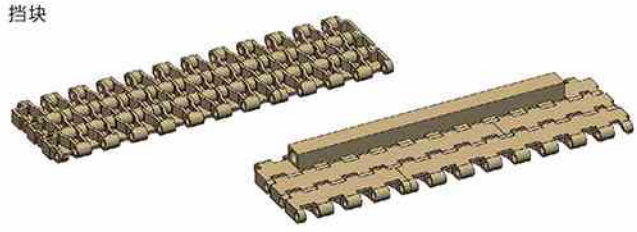

挡板

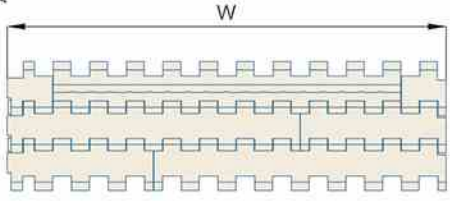

挡块

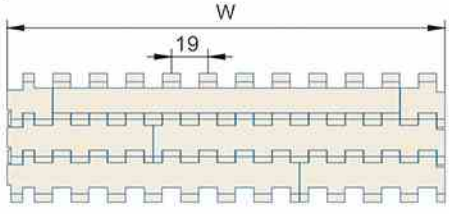

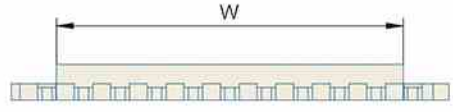

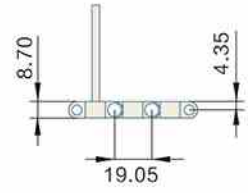

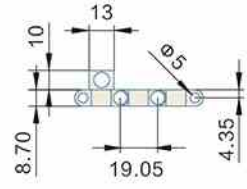

挡板高度 CLEAT HEIGHT	10/50mm	材质 MATERIAL	重量WEIGHT (KG/SQ)	工作负荷 WORKING CAPACITY(N/M)
裙边高度 SIDE APRON HEIGHT	50mm	POM	6.72	13000
穿销材质 PIN MATERIAL	PP/NYLON/PBT DIAMETER:4.6mm	PP	5.3	7000

可选宽度 AVAILABLE WIDTH
塑料缩水率引致的正常误差：正负差距±3(mm) The normal error caused by the shrinkage of plastic：±3(mm)

单片宽度（BULK PIECES WIDTH）		组合宽度（ASSEMBLE WIDTH）
76mm	152mm	76*N
非标宽度 NONSTANDARD WIDTH		非标定制前请和本公司联系 PLS CONTACT HAIRISE CONFIRM WIDTH BEFORE BOOKING

链轮 Sprocket	护栏 Guide	其余配件 Component
S51	R01–R42	C01–C57

Har100 Series Flush Grid

MODULAR BELT

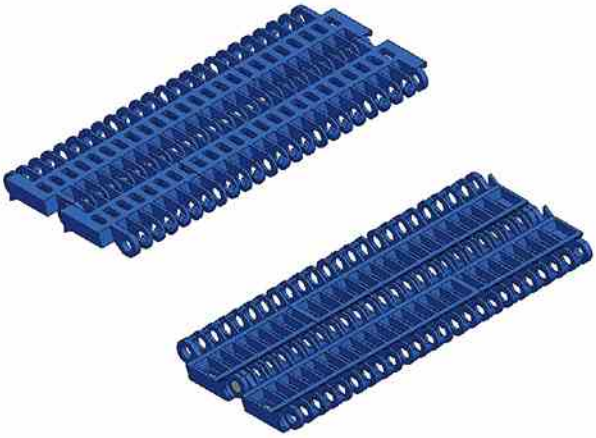

MODULAR BELT 100 Series
P=25.4mm, T=8.7mm
OPEN AREA:31%

节距 Pitch	网链材质 Material	颜色 Color
25.4mm	POM	蓝色/Blue

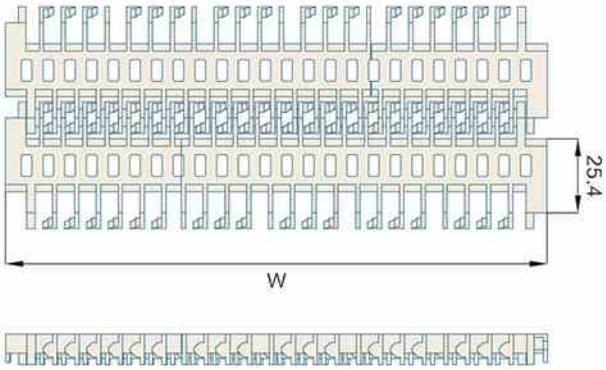

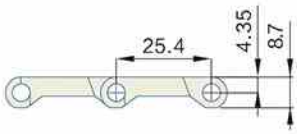

挡板高度 CLEAT HEIGHT	—	材质 MATERIAL	重量WEIGHT (KG/SQ)	工作负荷 WORKING CAPACITY(N/M)
裙边高度 SIDE APRON HEIGHT	—	POM	3.9	9000
穿销材质 PIN MATERIAL	PP/NYLON/PBT DIAMETER:4.6mm	PP	—	—

可选宽度 AVAILABLE WIDTH
塑料缩水率引致的正常误差：正负差距±3(mm) The normal error caused by the shrinkage of plastic：±3(mm)

单片宽度（BULK PIECES WIDTH）			组合宽度（ASSEMBLE WIDTH）
50mm	158mm	107mm	50+107+158*N
非标宽度 NONSTANDARD WIDTH			非标定制前请和本公司联系 PLS CONTACT HAIRISE CONFIRM WIDTH BEFORE BOOKING

链轮 Sprocket	护栏 Guide	其余配件 Component
S01	R01–R42	C01–C57

Har100 Series Raised Rib
MODULAR BELT

MODULAR BELT 100 Series
P=25.4mm, T=14.3mm
OPEN AREA:31%

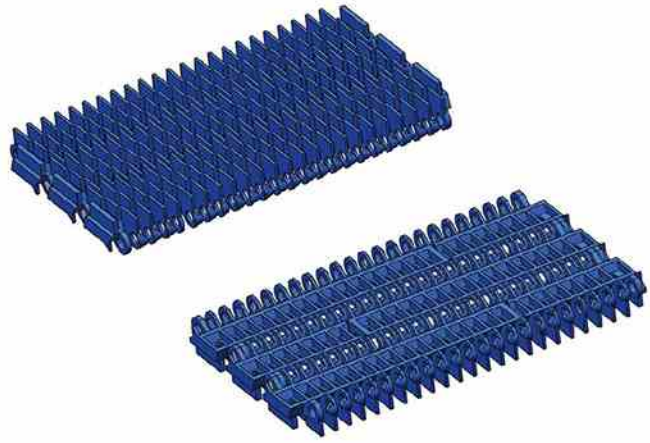

节距 Pitch	网链材质 Material	颜色 Color
25.4mm	POM	蓝色/Blue
		墨绿色/Dark Green

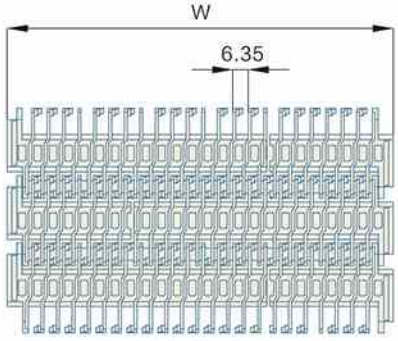

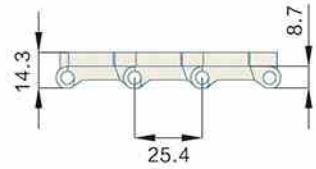

挡板高度 CLEAT HEIGHT	—	材质 MATERIAL	重量WEIGHT (KG/SQ)	工作负荷 WORKING CAPACITY(N/M)
裙边高度 SIDE APRON HEIGHT	—	POM	5.86	8700
穿销材质 PIN MATERIAL	PP/NYLON/PBT DIAMETER:4.6mm	—	—	—

可选宽度 AVAILABLE WIDTH
塑料缩水率引致的正常误差：正负差距±3(mm) The normal error caused by the shrinkage of plastic：±3(mm)

单片宽度（BULK PIECES WIDTH）			组合宽度（ASSEMBLE WIDTH）
50mm	158mm	107mm	50+107+158*N
非标宽度 NONSTANDARD WIDTH			非标定制前请和本公司联系 PLS CONTACT HAIRISE CONFIRM WIDTH BEFORE BOOKING

链轮 Sprocket	护栏 Guide	其余配件 Component
S01	R01–R42	C01–C57

Har1000 Series Flat Top
MODULAR BELT

MODULAR BELT 1000 Series
P=25.4mm, T=8.7mm
OPEN AREA:0%

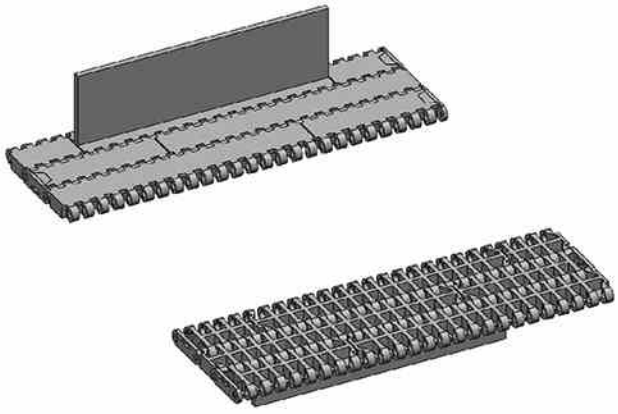

节距 Pitch	网链材质 Material	颜色 Color
25.4mm	POM	墨绿色/Dark Green

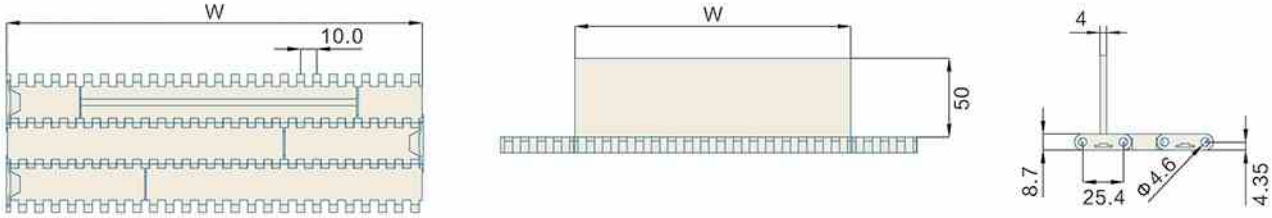

挡板高度 CLEAT HEIGHT	50mm	材质 MATERIAL	重量WEIGHT (KG/SQ)	工作负荷 WORKING CAPACITY(N/M)
裙边高度 SIDE APRON HEIGHT	—	POM	6.49	21000
穿销材质 PIN MATERIAL	PP/NYLON/PBT DIAMETER:4.6mm	—	—	—

可选宽度 AVAILABLE WIDTH
塑料缩水率引致的正常误差：正负差距±3(mm) The normal error caused by the shrinkage of plastic：±3(mm)

单片宽度（BULK PIECES WIDTH）		组合宽度（ASSEMBLE WIDTH）
85mm	170mm	85*N
非标宽度 NONSTANDARD WIDTH		非标定制前请和本公司联系 PLS CONTACT HAIRISE CONFIRM WIDTH BEFORE BOOKING

链轮 Sprocket	护栏 Guide	其余配件 Component
S24–S25	R01–R42	C01–C57

Har1000 Series Flat Top with Positrack

MODULAR BELT

MODULAR BELT 1000 Series
P=25.4mm, T=8.7mm
OPEN AREA:0%

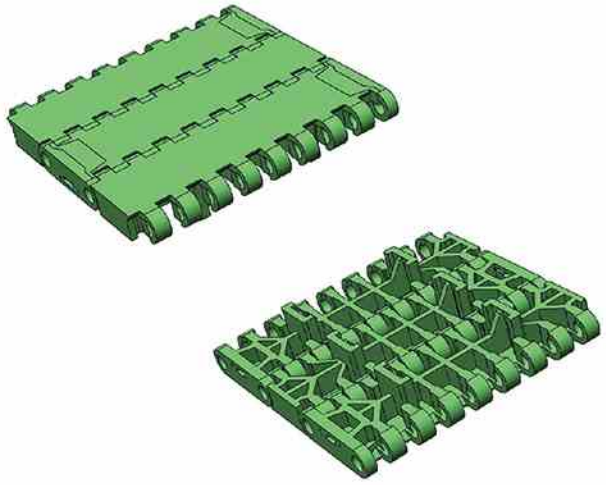

节距 Pitch	网链材质 Material	颜色 Color
25.4mm	POM	墨绿色/Dark Green

挡板高度 CLEAT HEIGHT	—	材质 MATERIAL	重量WEIGHT (KG/SQ)	工作负荷 WORKING CAPACITY(N/M)
裙边高度 SIDE APRON HEIGHT	—	POM	6.49	1848
穿销材质 PIN MATERIAL	PP/NYLON/PBT DIAMETER:4.6mm	PP	4.6	11000

可选宽度 AVAILABLE WIDTH
塑料缩水率引致的正常误差：正负差距±3(mm) The normal error caused by the shrinkage of plastic：±3(mm)

单片宽度（BULK PIECES WIDTH）	组合宽度（ASSEMBLE WIDTH）
84mm	84mm
非标宽度 NONSTANDARD WIDTH	非标定制前请和本公司联系 PLS CONTACT HAIRISE CONFIRM WIDTH BEFORE BOOKING

链轮 Sprocket	护栏 Guide	其余配件 Component
S24–S25	R01–R42	C01–C57

Har1000 Series Flush Grid

MODULAR BELT

MODULAR BELT 1000 Series
P=25.4mm, T=8.7mm
OPEN AREA:38%

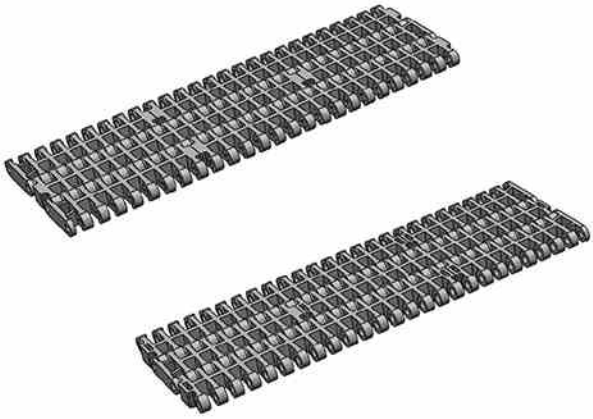

节距 Pitch	网链材质 Material	颜色 Color
25.4mm	POM	墨绿色/Dark Green

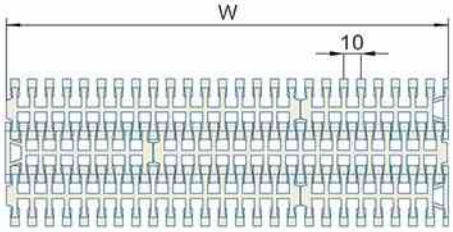

挡板高度 CLEAT HEIGHT	50mm	材质 MATERIAL	重量WEIGHT (KG/SQ)	工作负荷 WORKING CAPACITY(N/M)
裙边高度 SIDE APRON HEIGHT	—	POM	5.42	21000
穿销材质 PIN MATERIAL	PP/NYLON/PBT DIAMETER:4.6mm	—	—	—

可选宽度 AVAILABLE WIDTH
塑料缩水率引致的正常误差：正负差距±3(mm) The normal error caused by the shrinkage of plastic：±3(mm)

单片宽度（BULK PIECES WIDTH）		组合宽度（ASSEMBLE WIDTH）
85mm	170mm	85*N
非标宽度 NONSTANDARD WIDTH		非标定制前请和本公司联系 PLS CONTACT HAIRISE CONFIRM WIDTH BEFORE BOOKING

链轮 Sprocket	护栏 Guide	其余配件 Component
S24–S25	R01–R42	C01–C57

Har1000 Series Flush Grid with Positrack

MODULAR BELT

MODULAR BELT 1000 Series
P=25.4mm, T=8.7mm
OPEN AREA:40%

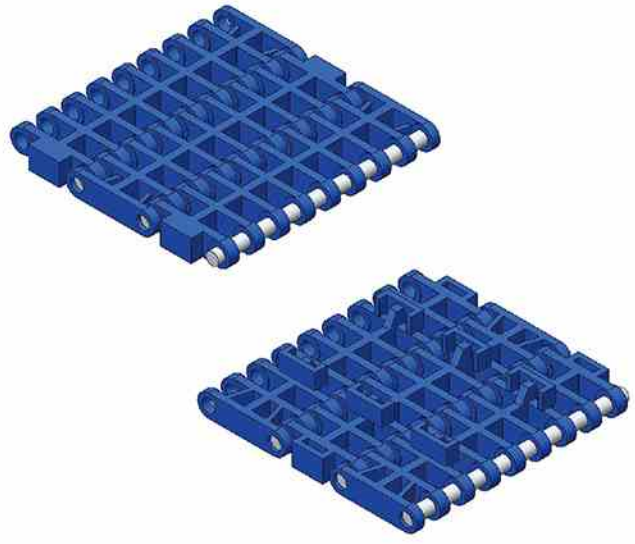

节距 Pitch	网链材质 Material	颜色 Color
25.4mm	POM	墨绿/Dark Green

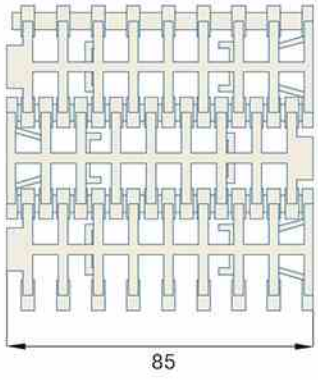

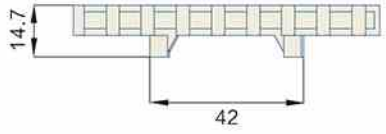

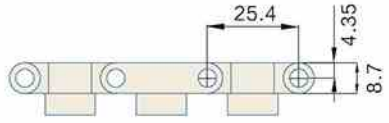

挡板高度 CLEAT HEIGHT	—	材质 MATERIAL	重量WEIGHT (KG/SQ)	工作负荷 WORKING CAPACITY(N/M)
裙边高度 SIDE APRON HEIGHT	—	POM	5.6	1868
穿销材质 PIN MATERIAL	PP/NYLON/PBT DIAMETER:4.6mm	—	—	—

可选宽度 AVAILABLE WIDTH
塑料缩水率引致的正常误差：正负差距±3(mm) The normal error caused by the shrinkage of plastic：±3(mm)

单片宽度（BULK PIECES WIDTH）	组合宽度（ASSEMBLE WIDTH）
85mm	85mm
非标宽度 NONSTANDARD WIDTH	非标定制前请和本公司联系 PLS CONTACT HAIRISE CONFIRM WIDTH BEFORE BOOKING

链轮 Sprocket	护栏 Guide	其余配件 Component
S24–S25	R01–R42	C01–C57

Har1000 Series Flat Top with Positrack

MODULAR BELT

MODULAR BELT 1000 Series
P=25.4mm, T=8.7mm
OPEN AREA:0%

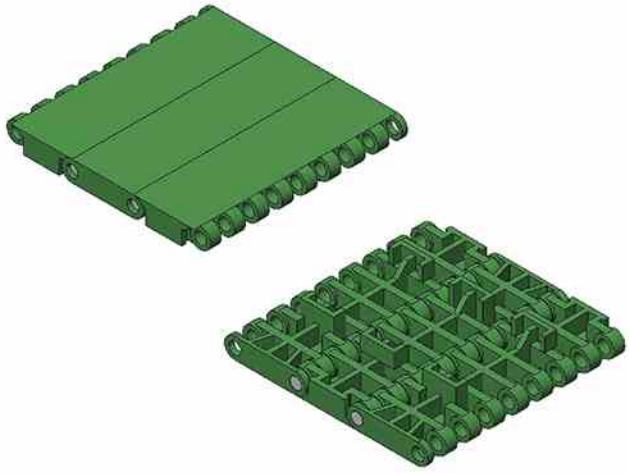

节距 Pitch	网链材质 Material	颜色 Color
25.4mm	POM	墨绿/Dark Green

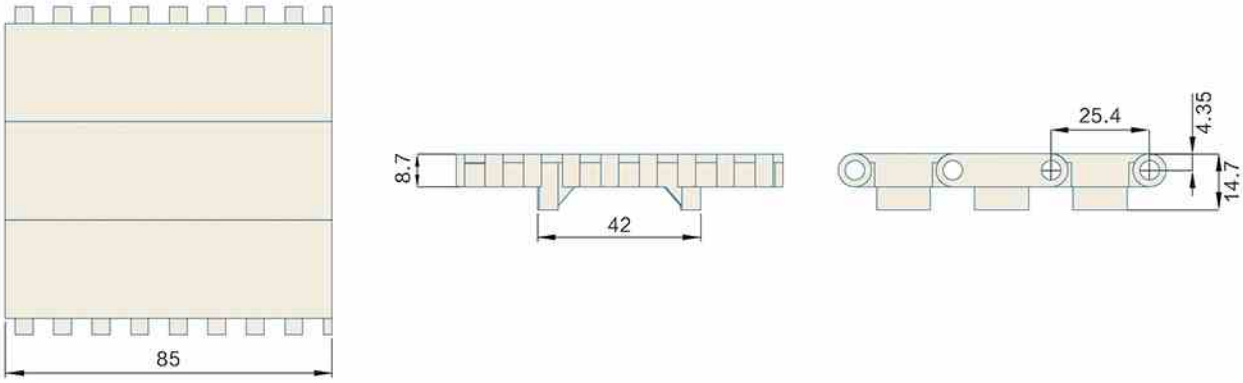

挡板高度 CLEAT HEIGHT	—	材质 MATERIAL	重量WEIGHT (KG/SQ)	工作负荷 WORKING CAPACITY(N/M)
裙边高度 SIDE APRON HEIGHT	—	POM	6.8	1868
穿销材质 PIN MATERIAL	PP/NYLON/PBT DIAMETER:4.6mm	—	—	—

可选宽度 AVAILABLE WIDTH
塑料缩水率引致的正常误差：正负差距±3(mm) The normal error caused by the shrinkage of plastic：±3(mm)

单片宽度（BULK PIECES WIDTH）	组合宽度（ASSEMBLE WIDTH）
85mm	85mm
非标宽度 NONSTANDARD WIDTH	非标定制前请和本公司联系 PLS CONTACT HAIRISE CONFIRM WIDTH BEFORE BOOKING

链轮 Sprocket	护栏 Guide	其余配件 Component
S24–S25	R01–R42	C01–C57

Har1000 Series Rubber Top
MODULAR BELT

MODULAR BELT 1000 Series
P=25.4mm, T=13.2mm
OPEN AREA:0%

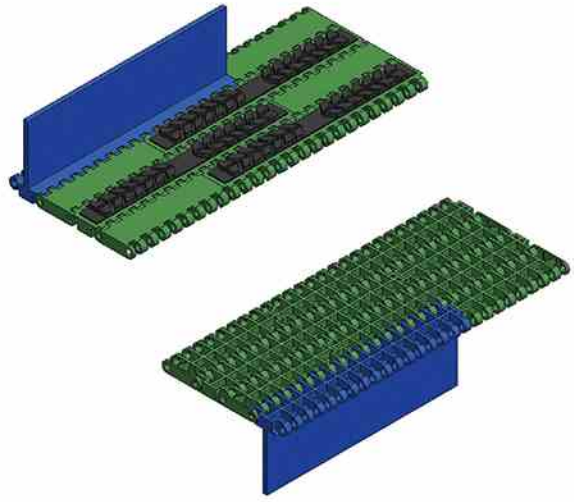

节距 Pitch	网链材质 Material	颜色 Color
25.4mm	PP	绿底黑胶/ Gree Plate Black Rubber

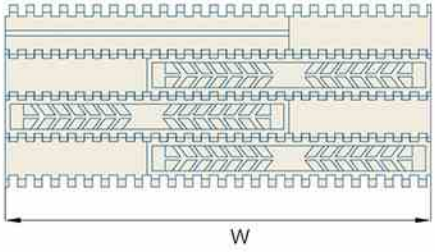

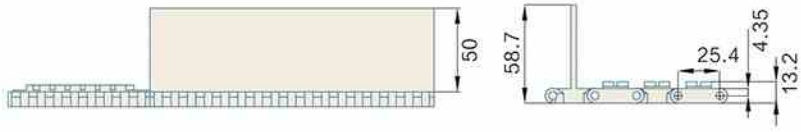

挡板高度 CLEAT HEIGHT	50mm	材质 MATERIAL	重量WEIGHT (KG/SQ)	工作负荷 WORKING CAPACITY(N/M)
裙边高度 SIDE APRON HEIGHT	—	POM	6.5	11000
穿销材质 PIN MATERIAL	PP/NYLON/PBT DIAMETER:4.6mm	—	—	—

可选宽度 AVAILABLE WIDTH
塑料缩水率引致的正常误差：正负差距±3(mm) The normal error caused by the shrinkage of plastic：±3(mm)

单片宽度（BULK PIECES WIDTH）	组合宽度（ASSEMBLE WIDTH）
170mm	85*N
非标宽度 NONSTANDARD WIDTH	非标定制前请和本公司联系 PLS CONTACT HAIRISE CONFIRM WIDTH BEFORE BOOKING

链轮 Sprocket	护栏 Guide	其余配件 Component
S24–S25	R01–R42	C01–C57

Har1000 Series Raised Rib Moulded-to-Width(MTW)

MODULAR BELT

MODULAR BELT 1000 Series
P=25.4mm, T=14.5/20.3mm
OPEN AREA:40%

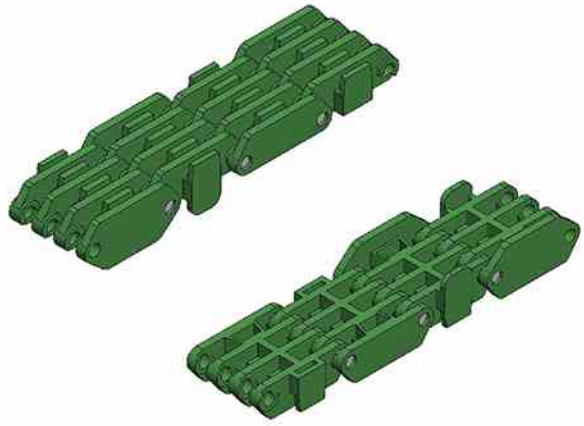

节距 Pitch	网链材质 Material	颜色 Color
25.4mm	POM	墨绿/Dark Green

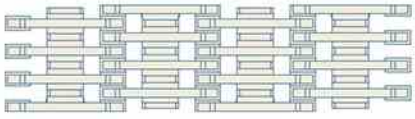

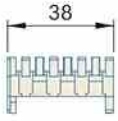

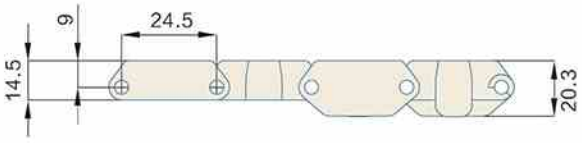

挡板高度 CLEAT HEIGHT	—	材质 MATERIAL	重量WEIGHT (KG/M)	工作负荷 WORKING CAPACITY(N/M)
裙边高度 SIDE APRON HEIGHT	—	POM (38mm width)	0.4	400
穿销材质 PIN MATERIAL	PP/NYLON/PBT DIAMETER:4.6mm	POM (48mm width)	—	—

可选宽度 AVAILABLE WIDTH
塑料缩水率引致的正常误差：正负差距±3(mm) The normal error caused by the shrinkage of plastic：±3(mm)

单片宽度（BULK PIECES WIDTH）	组合宽度（ASSEMBLE WIDTH）
38mm	38mm
非标宽度 NONSTANDARD WIDTH	非标定制前请和本公司联系 PLS CONTACT HAIRISE CONFIRM WIDTH BEFORE BOOKING

链轮 Sprocket	护栏 Guide	其余配件 Component
S24–S25	R01–R42	C01–C57

Har1000 Mould to Width Flat Top
MODULAR BELT

MODULAR BELT 1000 Series
P=25.4mm, T=8.7mm
OPEN AREA:0%

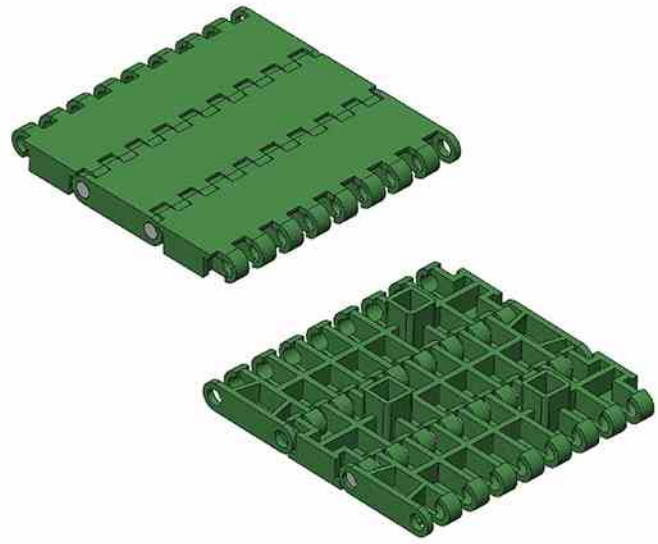

节距 Pitch	网链材质 Material	颜色 Color
25.4mm	POM	墨绿色/Dark Green

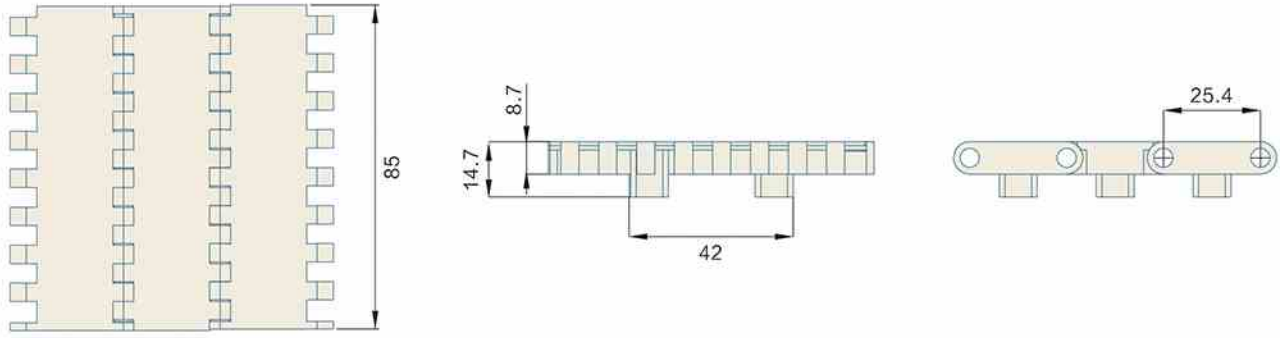

挡板高度 CLEAT HEIGHT	50mm	材质 MATERIAL	重量WEIGHT (KG/SQ)	工作负荷 WORKING CAPACITY(N/M)
裙边高度 SIDE APRON HEIGHT	—	POM	7	22000
穿销材质 PIN MATERIAL	PP/NYLON/PBT			

可选宽度 AVAILABLE WIDTH
塑料缩水率引致的正常误差：正负差距±3(mm) The normal error caused by the shrinkage of plastic：±3(mm)

单片宽度（BULK PIECES WIDTH）	组合宽度（ASSEMBLE WIDTH）
85mm	85
非标宽度 NONSTANDARD WIDTH	非标定制前请和本公司联系 PLS CONTACT HAIRISE CONFIRM WIDTH BEFORE BOOKING

链轮 Sprocket	护栏 Guide	其余配件 Component
S24–S25	R01–R42	C01–C57

Har1000 Series Raised Rib
MODULAR BELT

MODULAR BELT 1000 Series
P=25.4mm, T=14.3mm
OPEN AREA:38%

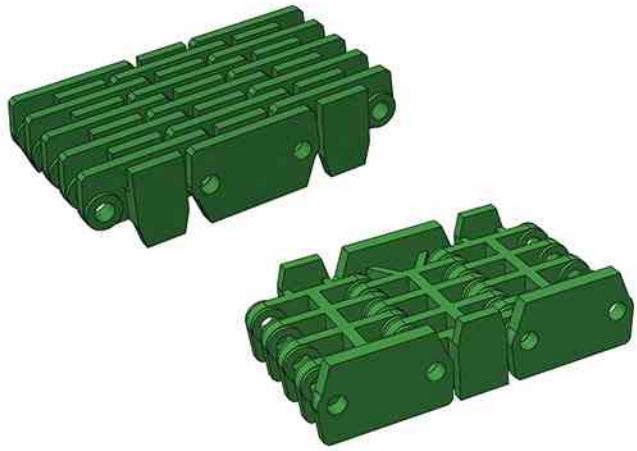

节距 Pitch	网链材质 Material	颜色 Color
25.4mm	POM	墨绿色/Dark Green

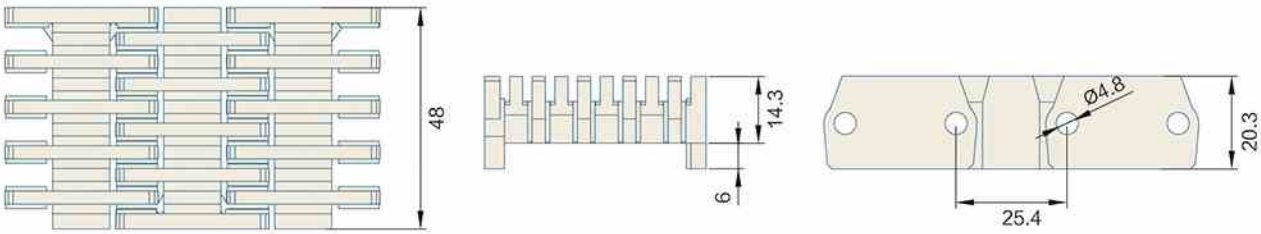

挡板高度 CLEAT HEIGHT	—	材质 MATERIAL	重量WEIGHT (KG/M)	工作负荷 WORKING CAPACITY(N/M)
裙边高度 SIDE APRON HEIGHT	—	POM	0.5	500
穿销材质 PIN MATERIAL	PP/NYLON/PBT DIAMETER:4.6mm	—	—	—

可选宽度 AVAILABLE WIDTH
塑料缩水率引致的正常误差：正负差距±3(mm) The normal error caused by the shrinkage of plastic：±3(mm)

单片宽度（BULK PIECES WIDTH）	组合宽度（ASSEMBLE WIDTH）
48mm	48mm
非标宽度 NONSTANDARD WIDTH	非标定制前请和本公司联系 PLS CONTACT HAIRISE CONFIRM WIDTH BEFORE BOOKING

链轮 Sprocket	护栏 Guide	其余配件 Component
S24–S25	R01–R42	C01–C57

Har1000 Series Raised Rib
MODULAR BELT

MODULAR BELT 1000 Series
P=25.4mm, T=14.3mm
OPEN AREA:40%

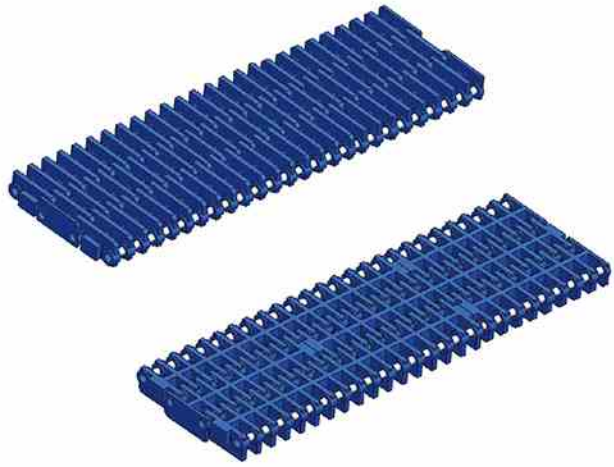

节距 Pitch	网链材质 Material	颜色 Color
25.4mm	POM	墨绿/Dark Green

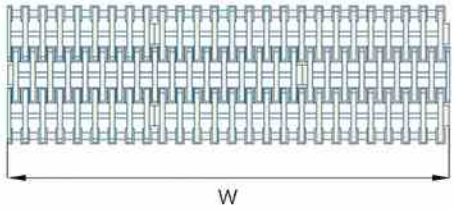

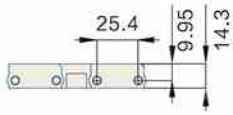

挡板高度 CLEAT HEIGHT	50mm	材质 MATERIAL	重量WEIGHT (KG/SQ)	工作负荷 WORKING CAPACITY(N/M)
裙边高度 SIDE APRON HEIGHT	—	POM	8.2	22000
穿销材质 PIN MATERIAL	PP/NYLON/PBT DIAMETER:4.6mm	—	—	—

可选宽度 AVAILABLE WIDTH
塑料缩水率引致的正常误差：正负差距±3(mm) The normal error caused by the shrinkage of plastic：±3(mm)

单片宽度（BULK PIECES WIDTH）		组合宽度（ASSEMBLE WIDTH）
85mm	170mm	85*N
非标宽度 NONSTANDARD WIDTH		非标定制前请和本公司联系 PLS CONTACT HAIRISE CONFIRM WIDTH BEFORE BOOKING

链轮 Sprocket	护栏 Guide	其余配件 Component
S24–S25	R01–R42	C01–C57

Har1001 Flat Top
MODULAR BELT

MODULAR BELT 1001
P=27.2mm, T=10mm
OPEN AREA:0%

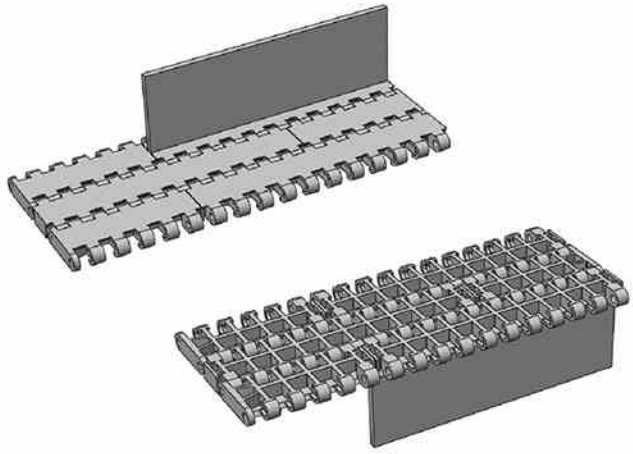

节距 Pitch	网链材质 Material	颜色 Color
27.2mm	POM	白色/White

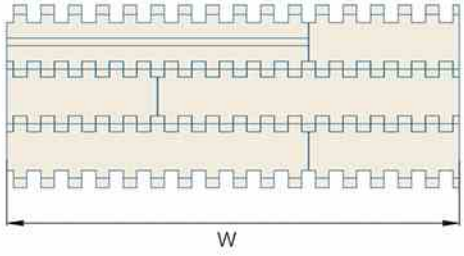

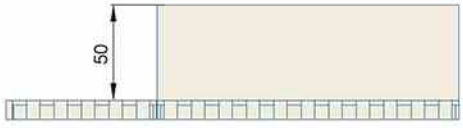

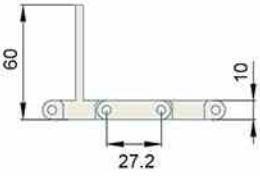

挡板高度 CLEAT HEIGHT	50mm	材质 MATERIAL	重量WEIGHT (KG/SQ)	工作负荷 WORKING CAPACITY(N/M)
裙边高度 SIDE APRON HEIGHT	—	POM	8.5	22000
穿销材质 PIN MATERIAL	PP/Nylon/PBT			

可选宽度 AVAILABLE WIDTH
塑料缩水率引致的正常误差：正负差距±3(mm) The normal error caused by the shrinkage of plastic：±3(mm)

单片宽度（BULK PIECES WIDTH）		组合宽度（ASSEMBLE WIDTH）
76mm	152mm	76mm*N
非标宽度 NONSTANDARD WIDTH		非标定制前请和本公司联系 PLS CONTACT HAIRISE CONFIRM WIDTH BEFORE BOOKING

链轮 Sprocket	护栏 Guide	其余配件 Component
—	R01–R42	C01–C57

Har1005 Series Flat Top with Positrack

MODULAR BELT

MODULAR BELT 1005 Series
P=25.4mm, T=12.7mm
OPEN AREA:0%

节距 Pitch	网链材质 Material	颜色 Color
25.4mm	POM	墨绿色/Dark Green

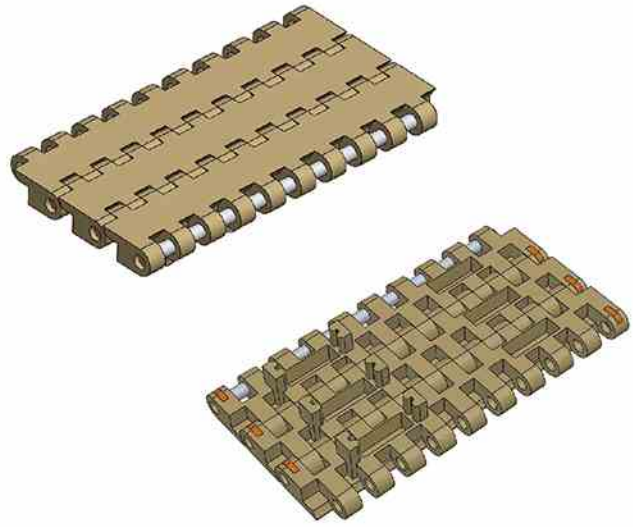

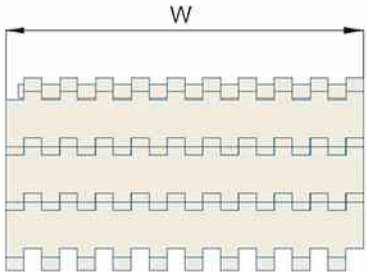

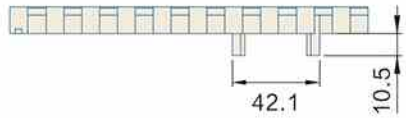

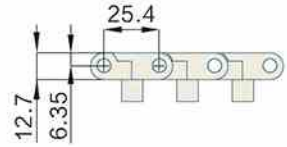

挡板高度 CLEAT HEIGHT	—	材质 MATERIAL	重量WEIGHT (KG/SQ)	工作负荷 WORKING CAPACITY(N/M)
裙边高度 SIDE APRON HEIGHT	—	POM	13.5	35000
穿销材质 PIN MATERIAL	PP/NYLON/PBT DIAMETER:6mm	PP	9.0	17500

可选宽度 AVAILABLE WIDTH
塑料缩水率引致的正常误差：正负差距±3(mm) The normal error caused by the shrinkage of plastic：±3(mm)

单片宽度（BULK PIECES WIDTH）		组合宽度（ASSEMBLE WIDTH）
85mm	170mm	85*N
非标宽度 NONSTANDARD WIDTH		非标定制前请和本公司联系 PLS CONTACT HAIRISE CONFIRM WIDTH BEFORE BOOKING

链轮 Sprocket	护栏 Guide	其余配件 Component
S25–S26	R01–R42	C01–C57

Har1005 Series Roller Top
MODULAR BELT

MODULAR BELT 1005 Series
P=25.4mm, T=27.2mm
OPEN AREA:0%

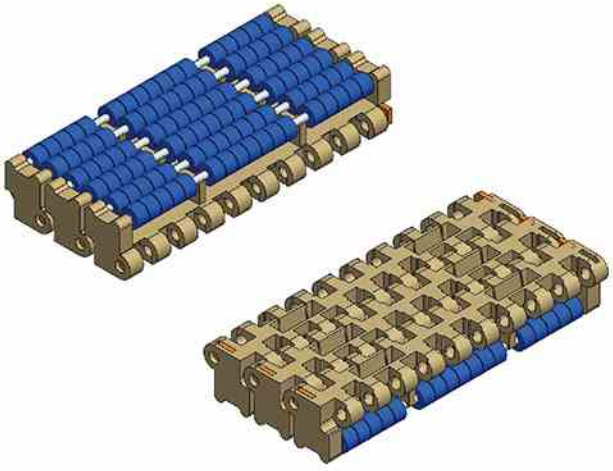

节距 Pitch	网链材质 Material	颜色 Color
25.4mm	POM	咖啡底蓝珠/ Brown Plate Blue Roller

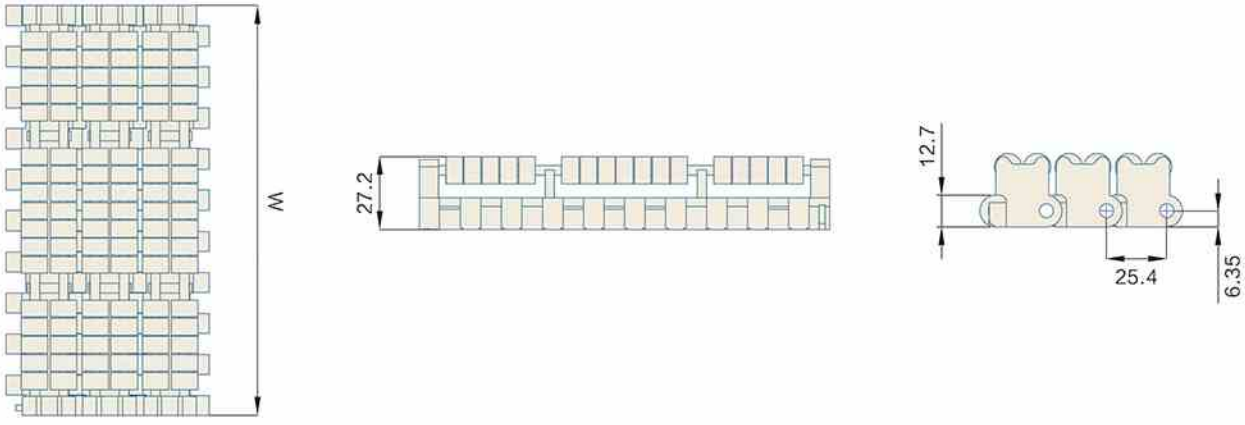

挡板高度 CLEAT HEIGHT	—	材质 MATERIAL	重量WEIGHT (KG/SQ)	工作负荷 WORKING CAPACITY(N/M)
裙边高度 SIDE APRON HEIGHT	—	POM	31.11	38000
穿销材质 PIN MATERIAL	PP/NYLON/PBT DIAMETER:6mm	—	—	—

可选宽度 AVAILABLE WIDTH
塑料缩水率引致的正常误差：正负差距±3(mm) The normal error caused by the shrinkage of plastic：±3(mm)

单片宽度（BULK PIECES WIDTH）		组合宽度（ASSEMBLE WIDTH）
85mm	170mm	85*N
非标宽度 NONSTANDARD WIDTH		非标定制前请和本公司联系 PLS CONTACT HAIRISE CONFIRM WIDTH BEFORE BOOKING

链轮 Sprocket	护栏 Guide	其余配件 Component
S25–S26	R01–R42	C01–C57

Har1005 Rubber Top
MODULAR BELT

MODULAR BELT 1005
P=25.4mm, T=15.2mm
OPEN AREA:0%

节距 Pitch	网链材质 Material	颜色 Color
25.4mm	PP	深灰色/Dark Grey

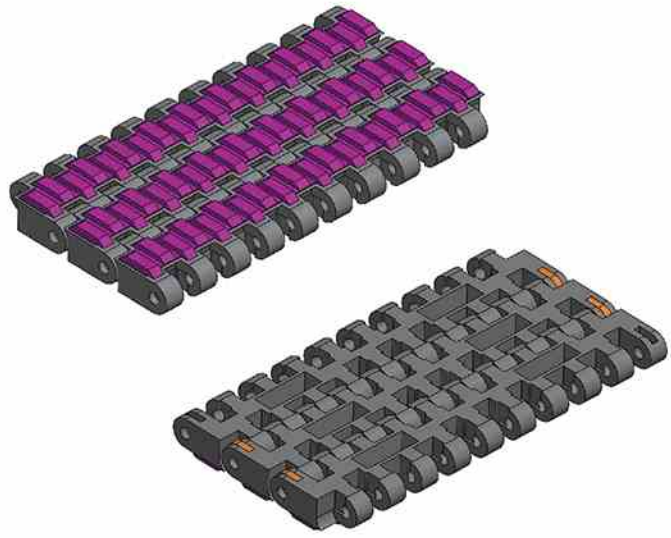

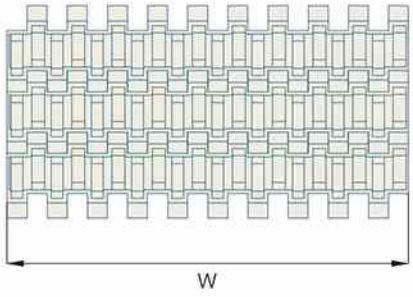

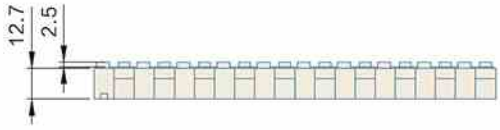

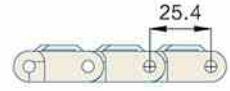

挡板高度 CLEAT HEIGHT	—	材质 MATERIAL	重量WEIGHT (KG/SQ)	工作负荷 WORKING CAPACITY(N/M)
裙边高度 SIDE APRON HEIGHT	—	PP	10	17500
穿销材质 PIN MATERIAL	PP/NYLON/PBT DIAMETER:4.6mm			

可选宽度 AVAILABLE WIDTH
塑料缩水率引致的正常误差：正负差距±3(mm) The normal error caused by the shrinkage of plastic：±3(mm)

单片宽度（BULK PIECES WIDTH）		组合宽度（ASSEMBLE WIDTH）
85mm	170mm	85mm*N
非标宽度 NONSTANDARD WIDTH		非标定制前请和本公司联系 PLS CONTACT HAIRISE CONFIRM WIDTH BEFORE BOOKING

链轮 Sprocket	护栏 Guide	其余配件 Component
S25–S26	R01–R42	C01–C57

Har1005 Series Flat Top Dynamic Transition with Positioners

MODULAR BELT

MODULAR BELT 1005 Series
P=25.4mm, T=12.7mm
OPEN AREA:0%

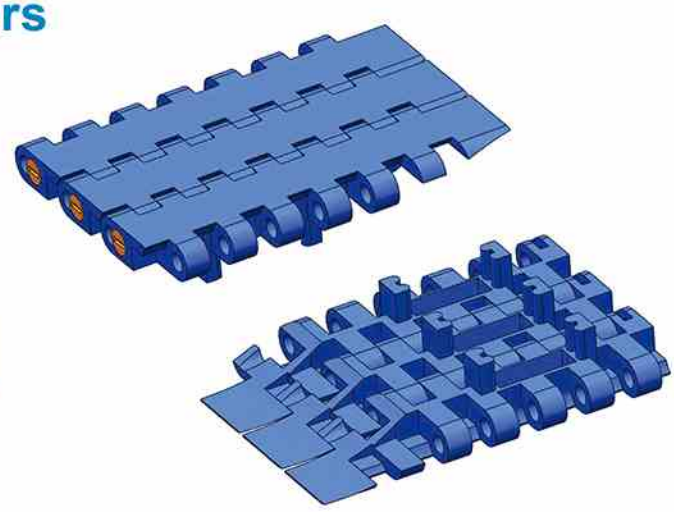

节距 Pitch	网链材质 Material	颜色 Color
25.4mm	POM	蓝色/Blue

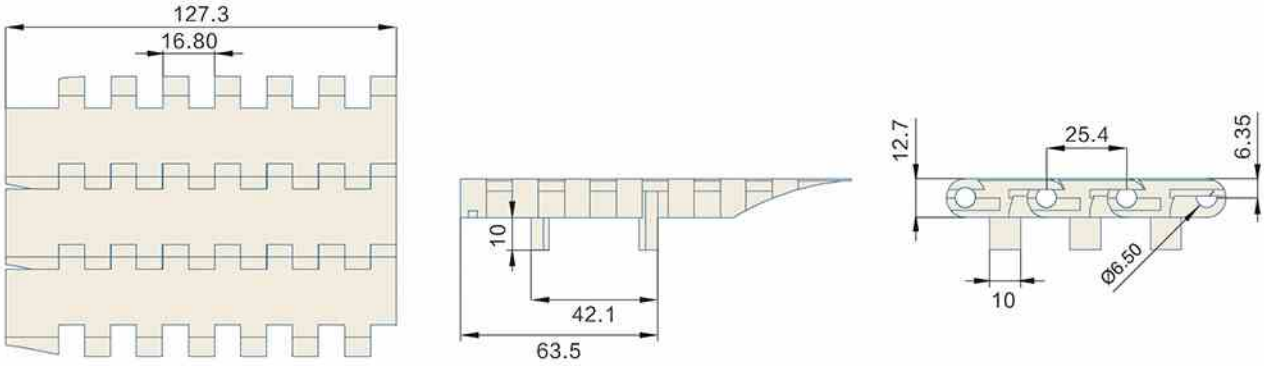

挡板高度 CLEAT HEIGHT	—	材质 MATERIAL	重量WEIGHT (KG/SQ)	工作负荷 WORKING CAPACITY(N/M)
裙边高度 SIDE APRON HEIGHT	—	POM	13.5	35000
穿销材质 PIN MATERIAL	PP/NYLON/PBT DIAMETER:4.6mm	—	—	—

可选宽度 AVAILABLE WIDTH
塑料缩水率引致的正常误差：正负差距±3(mm) The normal error caused by the shrinkage of plastic：±3(mm)

单片宽度（BULK PIECES WIDTH）	组合宽度（ASSEMBLE WIDTH）
127.3mm	127.3mm
非标宽度 NONSTANDARD WIDTH	非标定制前请和本公司联系 PLS CONTACT HAIRISE CONFIRM WIDTH BEFORE BOOKING

链轮 Sprocket	护栏 Guide	其余配件 Component
S25–S26	R01–R42	C01–C57

Har2400 Series Flush Grid

MODULAR BELT

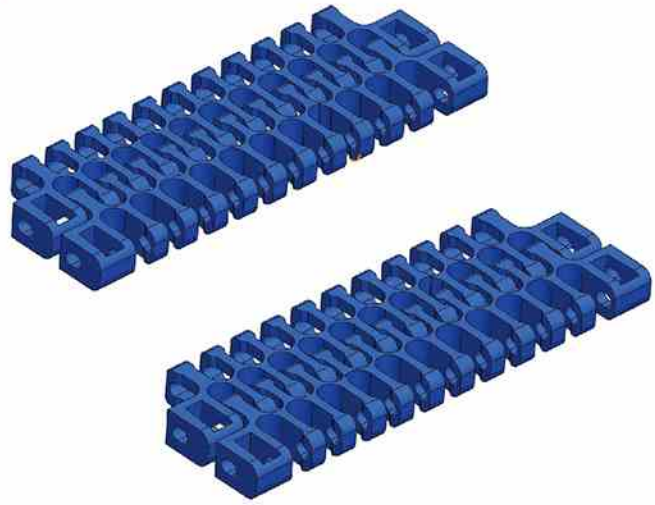

MODULAR BELT 2400 Series
P=25.4mm, T=13mm
OPEN AREA:42%

节距 Pitch	网链材质 Material	颜色 Color	转弯系数 Turn Radius
25.4mm	POM	蓝色/Blue 白色/White	2.5
	PP	蓝色/Blue	2.5

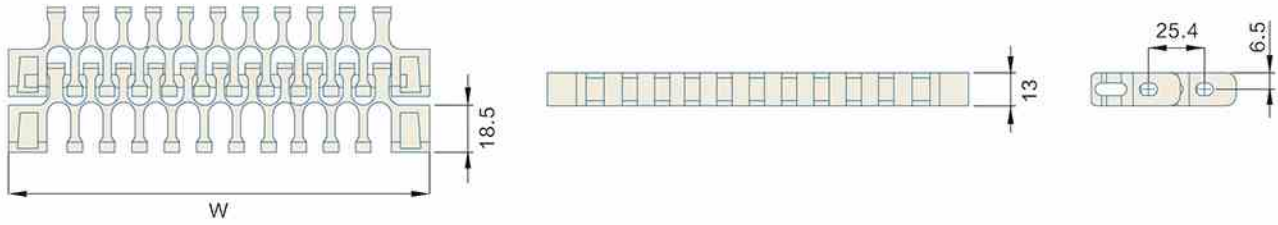

挡板高度 CLEAT HEIGHT	50mm	材质 MATERIAL	重量WEIGHT (KG/SQ)	工作负荷 WORKING CAPACITY(N/M)
裙边高度 SIDE APRON HEIGHT	50mm	POM	8.44	17300
穿销材质 PIN MATERIAL	PP/NYLON/PBT DIAMETER:4.5mm	PP	5.47	11200

可选宽度 AVAILABLE WIDTH
塑料缩水率引致的正常误差：正负差距±3(mm) The normal error caused by the shrinkage of plastic：±3(mm)

单片宽度（BULK PIECES WIDTH）	组合宽度（ASSEMBLE WIDTH）
250mm	—
非标宽度 NONSTANDARD WIDTH	非标定制前请和本公司联系 PLS CONTACT HAIRISE CONFIRM WIDTH BEFORE BOOKING

链轮 Sprocket	护栏 Guide	其余配件 Component
S44	R01–R42	C01–C57

Har2400 Series Flush Grid with Conner Track

MODULAR BELT

MODULAR BELT 2400 Series
P=25.4mm, T=13mm
OPEN AREA:42%

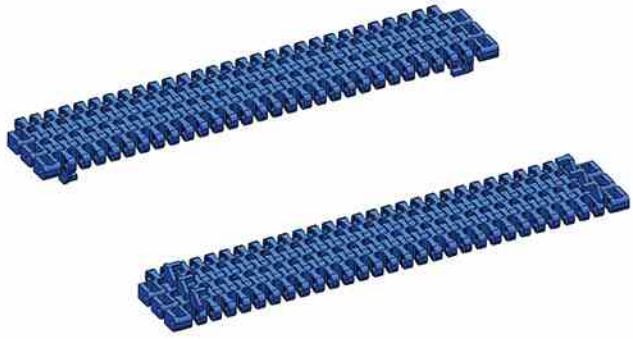

节距 Pitch	网链材质 Material	颜色 Color	转弯系数 Turn Radius
25.4mm	POM	白色/White 蓝色/Blue	2.5
25.4mm	PP	白色/White	2.5

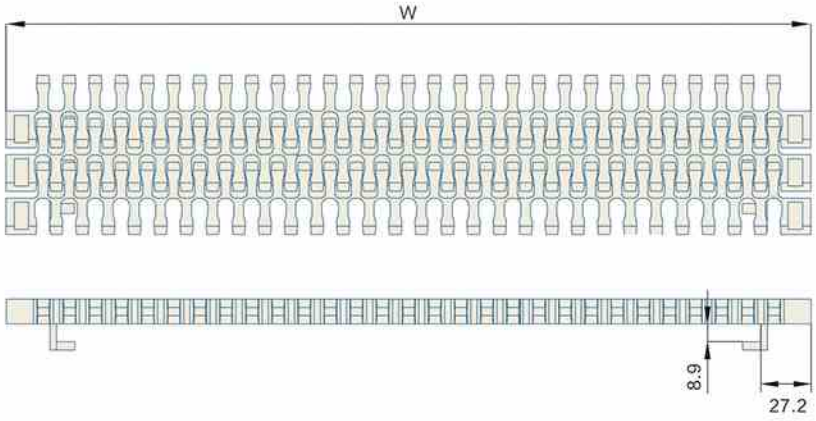

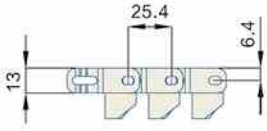

挡板高度 CLEAT HEIGHT	50mm	材质 MATERIAL	重量WEIGHT (KG/SQ)	工作负荷 WORKING CAPACITY(N/M)
裙边高度 SIDE APRON HEIGHT	50mm	POM	8.7	26000
穿销材质 PIN MATERIAL	PP/NYLON/PBT DIAMETER:4.5mm	PP	6	15000

可选宽度 AVAILABLE WIDTH
塑料缩水率引致的正常误差：正负差距±3(mm) The normal error caused by the shrinkage of plastic：±3(mm)

单片宽度（BULK PIECES WIDTH）	组合宽度（ASSEMBLE WIDTH）
250mm	—
非标宽度 NONSTANDARD WIDTH	非标定制前请和本公司联系 PLS CONTACT HAIRISE CONFIRM WIDTH BEFORE BOOKING

链轮 Sprocket	护栏 Guide	其余配件 Component
S44	R01–R42	C01–C57

Har2400H Series Raised Rib
MODULAR BELT

MODULAR BELT 2400H Series
P=25.4mm, T=22.8mm
OPEN AREA:42%

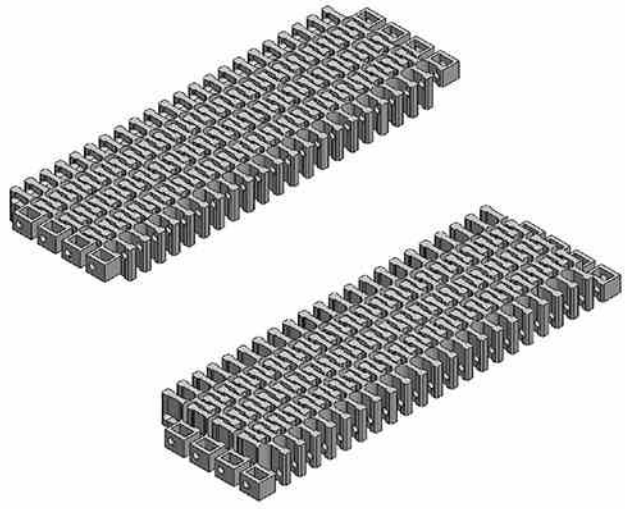

节距 Pitch	网链材质 Material	颜色 Color	转弯系数 Turn Radius
25.4mm	POM	白色/White	2.5

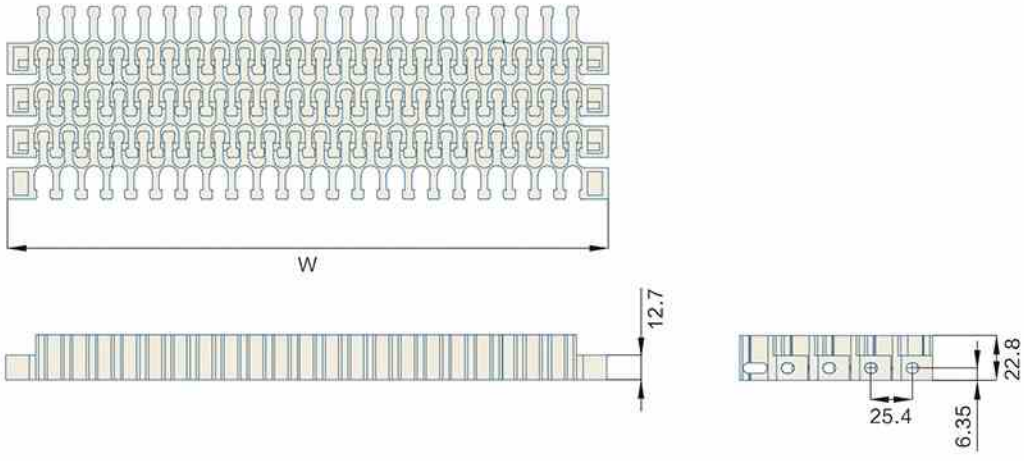

挡板高度 CLEAT HEIGHT	50mm	材质 MATERIAL	重量WEIGHT (KG/SQ)	工作负荷 WORKING CAPACITY(N/M)
裙边高度 SIDE APRON HEIGHT	50mm	POM	13.82	26000
穿销材质 PIN MATERIAL	PP/NYLON/PBT DIAMETER:4.5mm	PP	9.28	15000

可选宽度 AVAILABLE WIDTH
塑料缩水率引致的正常误差：正负差距±3(mm) The normal error caused by the shrinkage of plastic：±3(mm)

单片宽度（BULK PIECES WIDTH）	组合宽度（ASSEMBLE WIDTH）
249mm	—
非标宽度 NONSTANDARD WIDTH	非标定制前请和本公司联系 PLS CONTACT HAIRISE CONFIRM WIDTH BEFORE BOOKING

链轮 Sprocket	护栏 Guide	其余配件 Component
S44	R01–R42	C01–C57

Har2401 Flush Grid

MODULAR BELT

MODULAR BELT 2401
P=25.4mm, T=11mm
OPEN AREA:35%

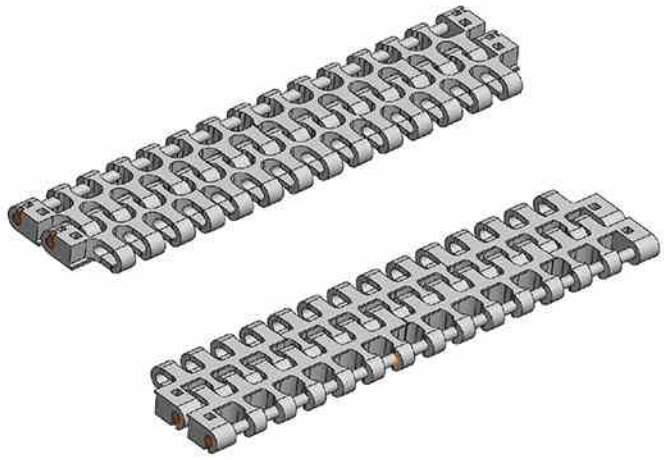

节距 Pitch	网链材质 Material	颜色 Color	转弯系数 Turn Radius
25.4mm	POM	白色/White 蓝色/Blue	2.5
	PP	白色/White	

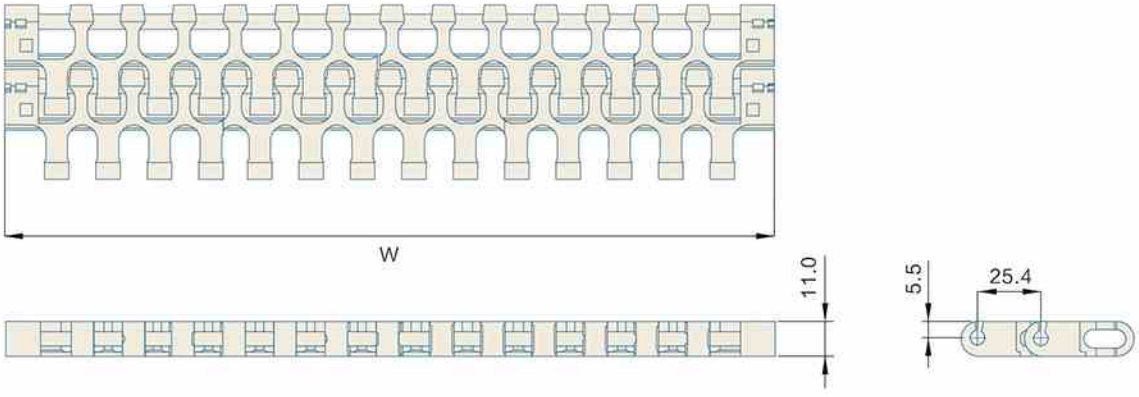

挡板高度 CLEAT HEIGHT	—	材质 MATERIAL	重量WEIGHT (KG/SQ)	工作负荷 WORKING CAPACITY(N/M)
裙边高度 SIDE APRON HEIGHT	—	POM	7.3	26000
穿销材质 PIN MATERIAL	PP/NYLON/PBT	PP	5	19000

可选宽度 AVAILABLE WIDTH
塑料缩水率引致的正常误差：正负差距±3(mm) The normal error caused by the shrinkage of plastic：±3(mm)

单片宽度（BULK PIECES WIDTH）			组合宽度（ASSEMBLE WIDTH）
70mm	200mm	120mm	70+120+12*N
非标宽度 NONSTANDARD WIDTH			非标定制前请和本公司联系 PLS CONTACT HAIRISE CONFIRM WIDTH BEFORE BOOKING

链轮 Sprocket	护栏 Guide	其余配件 Component
S45	R01–R42	C01–C57

Har2546 Series Flush Grid

MODULAR BELT

MODULAR BELT 2546 Series
P=38.1mm, T=18mm
OPEN AREA:31%

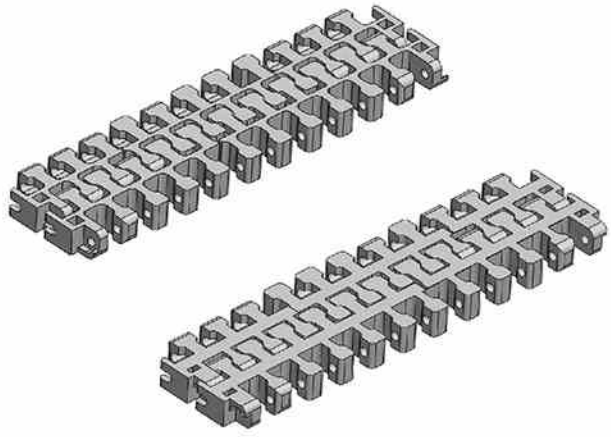

节距 Pitch	网链材质 Material	颜色 Color	转弯系数 Turn Radius
38.1mm	PP	白色/White	2.5

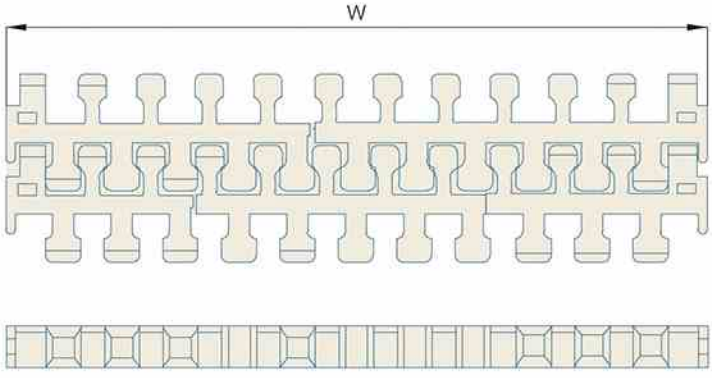

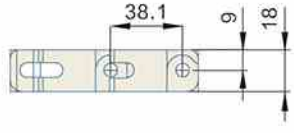

挡板高度 CLEAT HEIGHT	—	材质 MATERIAL	重量WEIGHT (KG/SQ)	工作负荷 WORKING CAPACITY(N/M)
裙边高度 SIDE APRON HEIGHT	—	PP	8.0	23000
穿销材质 PIN MATERIAL	PP/NYLON/PBT DIAMETER:6.5mm	—	—	—

可选宽度 AVAILABLE WIDTH
塑料缩水率引致的正常误差：正负差距±3(mm) The normal error caused by the shrinkage of plastic：±3(mm)

单片宽度（BULK PIECES WIDTH）	组合宽度（ASSEMBLE WIDTH）
130.7mm	—
非标宽度 NONSTANDARD WIDTH	非标定制前请和本公司联系 PLS CONTACT HAIRISE CONFIRM WIDTH BEFORE BOOKING

链轮 Sprocket	护栏 Guide	其余配件 Component
—	R01–R42	C01–C57

Har2545 Series Flush Grid

MODULAR BELT

MODULAR BELT 2545 Series
P=25mm, T=12mm
OPEN AREA:32%

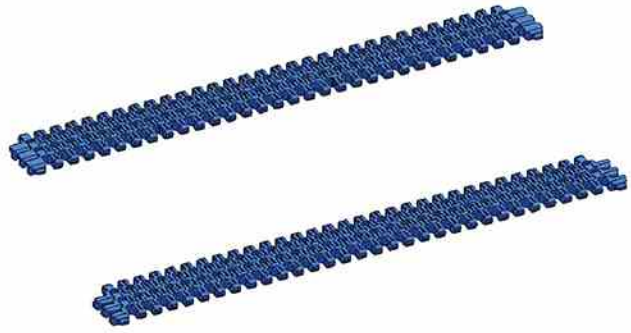

节距 Pitch	网链材质 Material	颜色 Color	转弯系数 Turn Radius
25.4mm	POM	白色/White	2.5

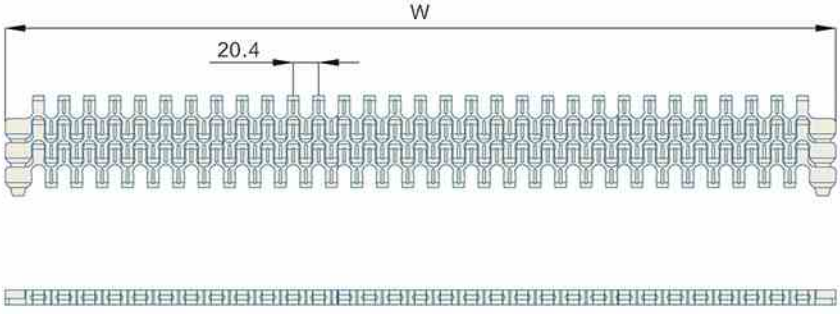

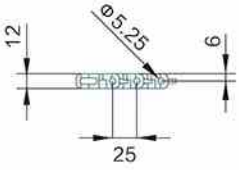

挡板高度 CLEAT HEIGHT	—	材质 MATERIAL	重量WEIGHT (KG/SQ)	工作负荷 WORKING CAPACITY(N/M)
裙边高度 SIDE APRON HEIGHT	—	POM	7.0	25000
穿销材质 PIN MATERIAL	PP/NYLON/PBT DIAMETER:5mm	—	—	—

可选宽度 AVAILABLE WIDTH
塑料缩水率引致的正常误差：正负差距±3(mm) The normal error caused by the shrinkage of plastic：±3(mm)

单片宽度（BULK PIECES WIDTH）	组合宽度（ASSEMBLE WIDTH）
269mm	—
非标宽度 NONSTANDARD WIDTH	非标定制前请和本公司联系 PLS CONTACT HAIRISE CONFIRM WIDTH BEFORE BOOKING

链轮 Sprocket	护栏 Guide	其余配件 Component
S49	R01–R42	C01–C57

Har2520 Series Flat Top
MODULAR BELT

MODULAR BELT 2520 Series
P=25.4mm, T=10mm
OPEN AREA:0%

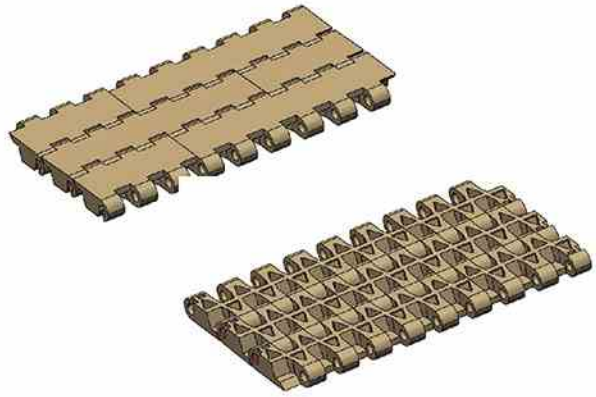

节距 Pitch	网链材质 Material	颜色 Color
25.4mm	POM	白色/White 蓝色/Blue
25.4mm	PP	白色/White 蓝色/Blue

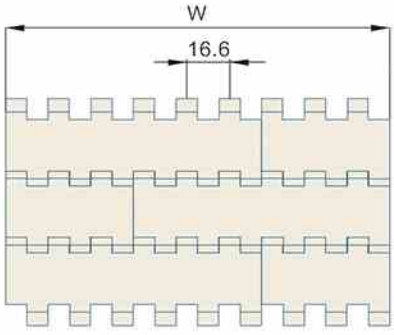

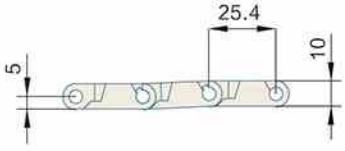

挡板高度 CLEAT HEIGHT	50mm	材质 MATERIAL	重量WEIGHT (KG/SQ)	工作负荷 WORKING CAPACITY(N/M)
裙边高度 SIDE APRON HEIGHT	—	POM	8.4	21500
穿销材质 PIN MATERIAL	PP/NYLON/PBT DIAMETER:5mm	PP	5.5	18000

可选宽度 AVAILABLE WIDTH
塑料缩水率引致的正常误差：正负差距±3(mm) The normal error caused by the shrinkage of plastic：±3(mm)

单片宽度（BULK PIECES WIDTH）		组合宽度（ASSEMBLE WIDTH）
50mm	100mm	100+50*N
非标宽度 NONSTANDARD WIDTH		非标定制前请和本公司联系 PLS CONTACT HAIRISE CONFIRM WIDTH BEFORE BOOKING

链轮 Sprocket	护栏 Guide	其余配件 Component
S46–S47	R01–R42	C01–C57

Har2520 Series Flush Grid

MODULAR BELT

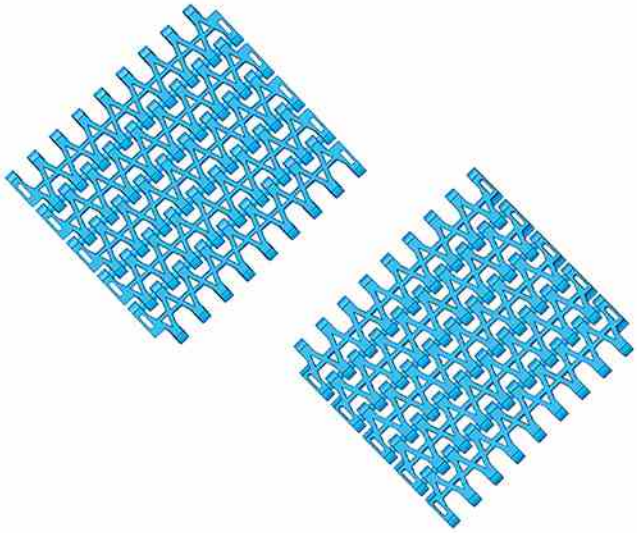

MODULAR BELT 2520 Series
P=25.4mm, T=10mm
OPEN AREA:36%

节距 Pitch	网链材质 Material	颜色 Color
25.4mm	POM	白色/White 蓝色/Blue
	PP	白色/White

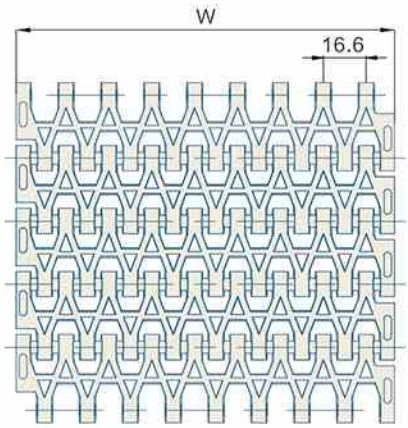

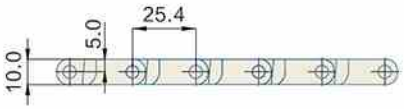

挡板高度 CLEAT HEIGHT	50mm	材质 MATERIAL	重量WEIGHT (KG/SQ)	工作负荷 WORKING CAPACITY(N/M)
裙边高度 SIDE APRON HEIGHT	—	POM	7.0	17500
穿销材质 PIN MATERIAL	PP/NYLON/PBT DIAMETER:5mm	PP	4.6	15000

可选宽度 AVAILABLE WIDTH
塑料缩水率引致的正常误差：正负差距±3(mm) The normal error caused by the shrinkage of plastic：±3(mm)

单片宽度（BULK PIECES WIDTH）		组合宽度（ASSEMBLE WIDTH）
50mm	100mm	50*N
非标宽度 NONSTANDARD WIDTH		非标定制前请和本公司联系 PLS CONTACT HAIRISE CONFIRM WIDTH BEFORE BOOKING

链轮 Sprocket	护栏 Guide	其余配件 Component
S46–S47	R01–R42	C01–C57

Har2520 Series Rubber Top

MODULAR BELT

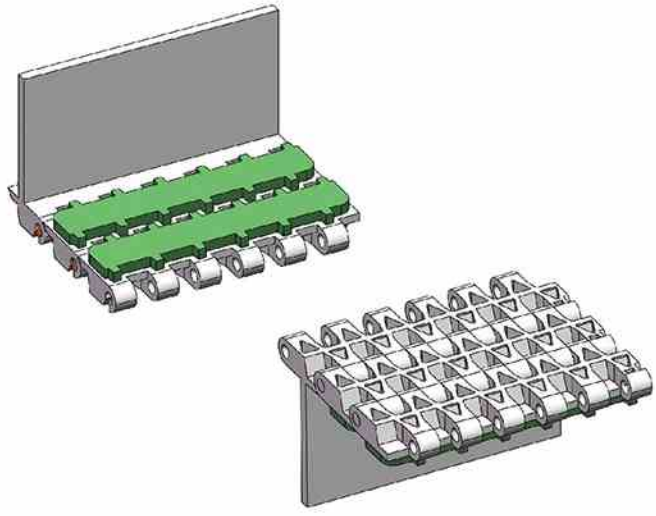

MODULAR BELT 2520 Series
P=25.4mm, T=14mm
OPEN AREA:0%

节距 Pitch	网链材质 Material	颜色 Color
25.4mm	PP	白底绿胶/ White Plate Green Rubber 白底灰胶/ White Plate Grey Rubber

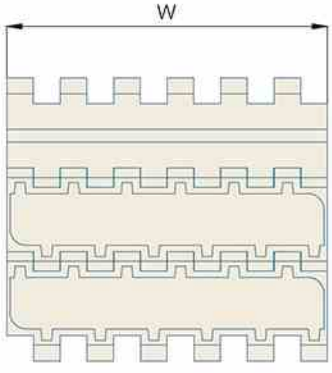

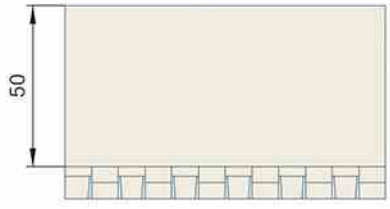

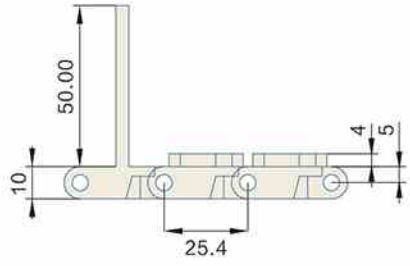

挡板高度 CLEAT HEIGHT	50mm	材质 MATERIAL	重量WEIGHT (KG/SQ)	工作负荷 WORKING CAPACITY(N/M)
裙边高度 SIDE APRON HEIGHT	—	PP	8.7	14000
穿销材质 PIN MATERIAL	PP/NYLON/PBT DIAMETER:5mm	—	—	—

可选宽度 AVAILABLE WIDTH
塑料缩水率引致的正常误差：正负差距±3(mm) The normal error caused by the shrinkage of plastic：±3(mm)

单片宽度（BULK PIECES WIDTH）		组合宽度（ASSEMBLE WIDTH）
50mm	100mm	50*N
非标宽度 NONSTANDARD WIDTH		非标定制前请和本公司联系 PLS CONTACT HAIRISE CONFIRM WIDTH BEFORE BOOKING

链轮 Sprocket	护栏 Guide	其余配件 Component
S46–S47	R01–R42	C01–C57

Har2541 Series Flush Grid

MODULAR BELT

MODULAR BELT 2541 Series
P=25.4mm, T=9mm
OPEN AREA:29%

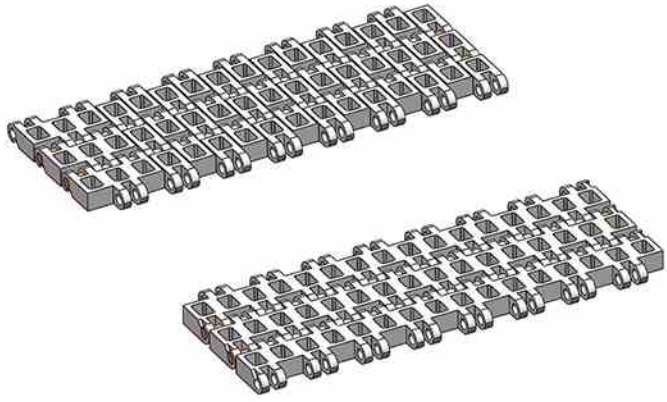

节距 Pitch	网链材质 Material	颜色 Color
25.4mm	POM	蓝色/Blue
25.4mm	POM	白色/White
25.4mm	PP	白色/White

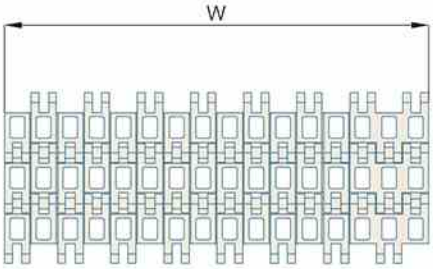

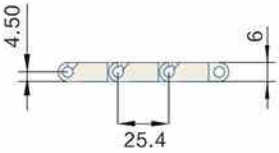

挡板高度 CLEAT HEIGHT	—	材质 MATERIAL	重量WEIGHT (KG/SQ)	工作负荷 WORKING CAPACITY(N/M)
裙边高度 SIDE APRON HEIGHT	—	POM	7	—
穿销材质 PIN MATERIAL	PP/NYLON/PBT DIAMETER:5mm	PP	5	—

可选宽度 AVAILABLE WIDTH
塑料缩水率引致的正常误差：正负差距±3(mm) The normal error caused by the shrinkage of plastic：±3(mm)

单片宽度（BULK PIECES WIDTH）	组合宽度（ASSEMBLE WIDTH）
200mm	100*N
非标宽度 NONSTANDARD WIDTH	非标定制前请和本公司联系 PLS CONTACT HAIRISE CONFIRM WIDTH BEFORE BOOKING

链轮 Sprocket	护栏 Guide	其余配件 Component
S48	R01–R42	C01–C57

Har2540 Series Flush Grid

MODULAR BELT

MODULAR BELT 2540 Series
P=25.4mm, T=12.7mm
OPEN AREA:40%

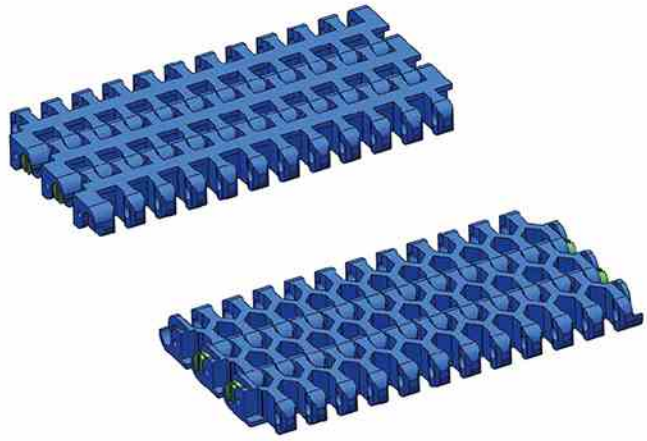

节距 Pitch	网链材质 Material	颜色 Color	转弯系数 Turn Radius
25.4mm	POM	蓝色/Blue	2.5

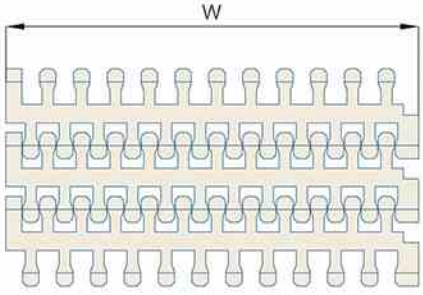

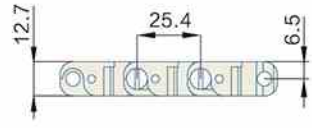

挡板高度 CLEAT HEIGHT	—	材质 MATERIAL	重量WEIGHT (KG/SQ)	工作负荷 WORKING CAPACITY(N/M)
裙边高度 SIDE APRON HEIGHT	—	POM	8	23000
穿销材质 PIN MATERIAL	PP/NYLON/PBT DIAMETER:5mm	—	—	—

可选宽度 AVAILABLE WIDTH
塑料缩水率引致的正常误差：正负差距±3(mm) The normal error caused by the shrinkage of plastic：±3(mm)

单片宽度（BULK PIECES WIDTH）	组合宽度（ASSEMBLE WIDTH）
152mm	76*N
非标宽度 NONSTANDARD WIDTH	非标定制前请和本公司联系 PLS CONTACT HAIRISE CONFIRM WIDTH BEFORE BOOKING

链轮 Sprocket	护栏 Guide	其余配件 Component
S47	R01–R42	C01–C57

Har7100 Series Flush Grid

MODULAR BELT

MODULAR BELT 7100 Series
P=25.4mm, T=12.7mm
OPEN AREA:28%

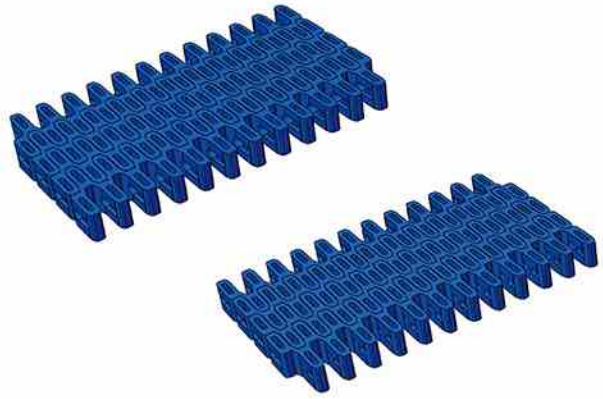

节距 Pitch	网链材质 Material	颜色 Color	转弯系数 Turn Radius
25.4mm	POM	白色/White 蓝色/Blue	2.5
25.4mm	PP	蓝色/Blue	2.5

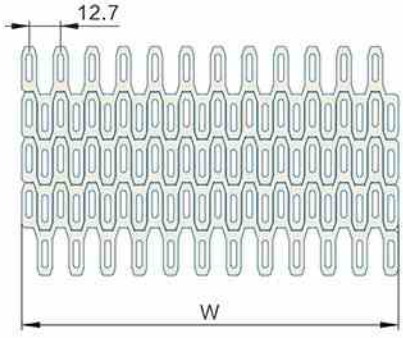

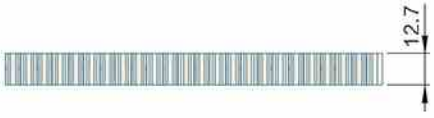

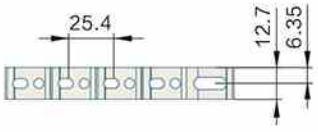

挡板高度 CLEAT HEIGHT	—	材质 MATERIAL	重量WEIGHT (KG/SQ)	工作负荷 WORKING CAPACITY(N/M)
裙边高度 SIDE APRON HEIGHT	—	POM	7.6	20000
穿销材质 PIN MATERIAL	PP/NYLON/PBT DIAMETER:4.6mm	PP	5.3	14000

可选宽度 AVAILABLE WIDTH
塑料缩水率引致的正常误差：正负差距±3(mm) The normal error caused by the shrinkage of plastic：±3(mm)

单片宽度（BULK PIECES WIDTH）		组合宽度（ASSEMBLE WIDTH）
76mm	152mm	76*N
非标宽度 NONSTANDARD WIDTH		非标定制前请和本公司联系 PLS CONTACT HAIRISE CONFIRM WIDTH BEFORE BOOKING

链轮 Sprocket	护栏 Guide	其余配件 Component
S55	R01–R42	C01–C57

Har7100A Series Flush Grid

MODULAR BELT

MODULAR BELT 7100A Series
P=25.4mm, T=12.7mm
OPEN AREA:50%

节距 Pitch	网链材质 Material	颜色 Color	转弯系数 Turn Radius
25.4mm	POM	蓝色/Blue	2.5
25.4mm	PP	白色/White	2.5

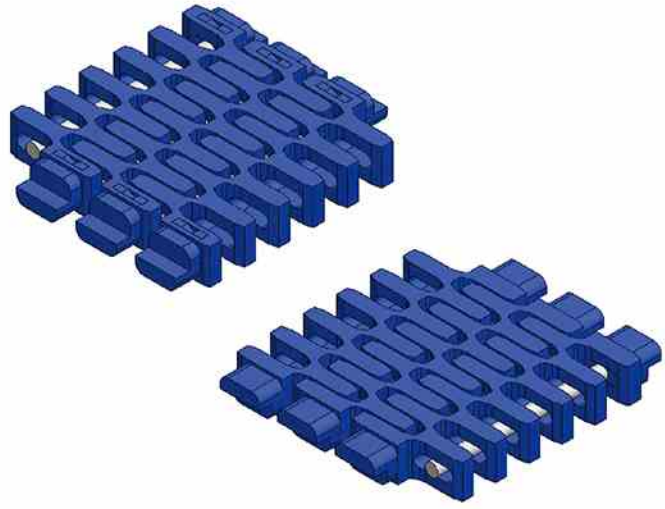

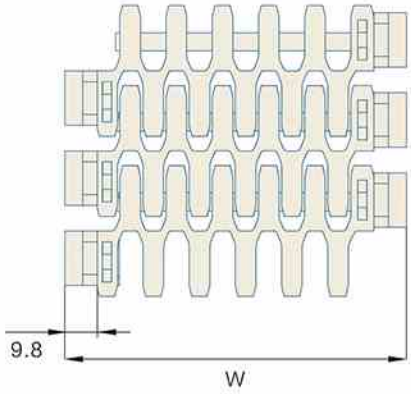

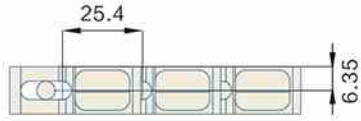

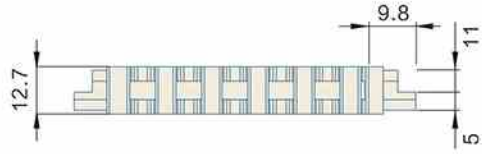

挡板高度 CLEAT HEIGHT	—	材质 MATERIAL	重量WEIGHT (KG/SQ)	工作负荷 WORKING CAPACITY(N/M)
裙边高度 SIDE APRON HEIGHT	—	POM	7.7	600
穿销材质 PIN MATERIAL	PP/NYLON/PBT DIAMETER:4.6mm	PP	6.9	500

可选宽度 AVAILABLE WIDTH
塑料缩水率引致的正常误差：正负差距±3(mm) The normal error caused by the shrinkage of plastic：±3(mm)

单片宽度（BULK PIECES WIDTH）	组合宽度（ASSEMBLE WIDTH）
76mm	76*N
非标宽度 NONSTANDARD WIDTH	非标定制前请和本公司联系 PLS CONTACT HAIRISE CONFIRM WIDTH BEFORE BOOKING

链轮 Sprocket	护栏 Guide	其余配件 Component
S55	R01–R42	C01–C57

Har7300 Series Flush Grid

MODULAR BELT

MODULAR BELT 7300 Series
P=25.4mm, T=8.8mm
OPEN AREA:34%

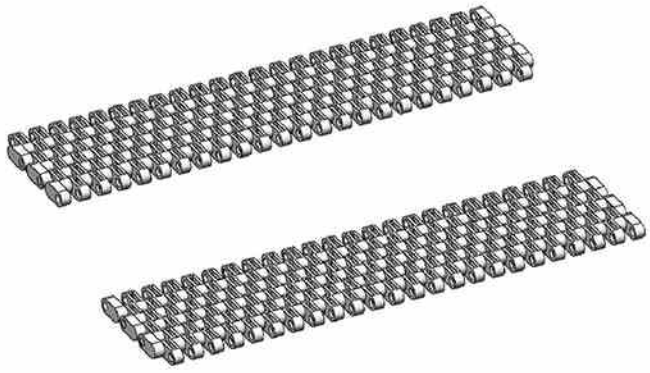

节距 Pitch	网链材质 Material	颜色 Color
25.4mm	POM	蓝色/Blue
25.4mm	POM	白色/White
25.4mm	PP	白色/White
25.4mm	PP	灰色/Grey

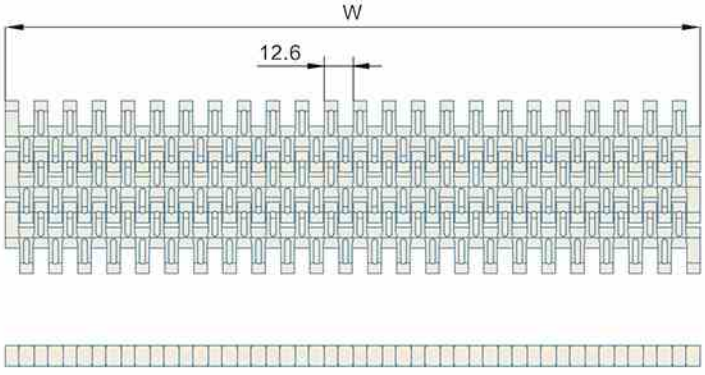

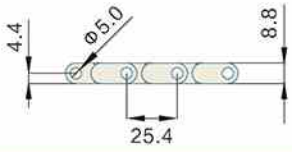

挡板高度 CLEAT HEIGHT	50mm	材质 MATERIAL	重量WEIGHT (KG/SQ)	工作负荷 WORKING CAPACITY(N/M)
裙边高度 SIDE APRON HEIGHT	—	POM	6.3	23500
穿销材质 PIN MATERIAL	PP/NYLON/PBT DIAMETER:4.6mm	PP	4.3	15000

可选宽度 AVAILABLE WIDTH
塑料缩水率引致的正常误差：正负差距±3(mm) The normal error caused by the shrinkage of plastic：±3(mm)

单片宽度（BULK PIECES WIDTH）	组合宽度（ASSEMBLE WIDTH）
304mm	304*N
非标宽度 NONSTANDARD WIDTH	非标定制前请和本公司联系 PLS CONTACT HAIRISE CONFIRM WIDTH BEFORE BOOKING

链轮 Sprocket	护栏 Guide	其余配件 Component
S56	R01–R42	C01–C57

Har7705 Series Flat Top
MODULAR BELT

MODULAR BELT 7705 Series
P=25.4mm, T=12.7mm
OPEN AREA:0%

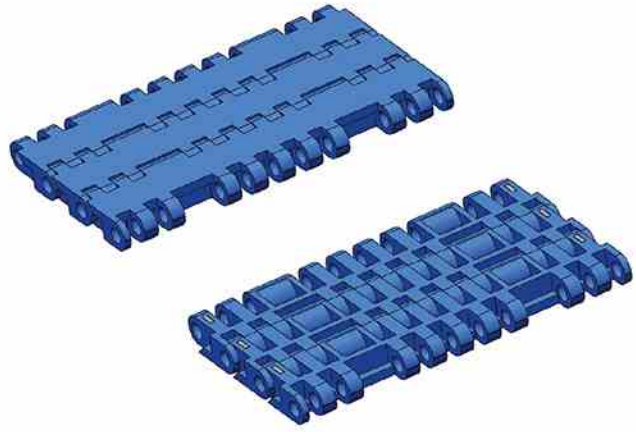

节距 Pitch	网链材质 Material	颜色 Color
25.4mm	POM	咖啡/Brown 灰色/Grey
	PP	白色/White

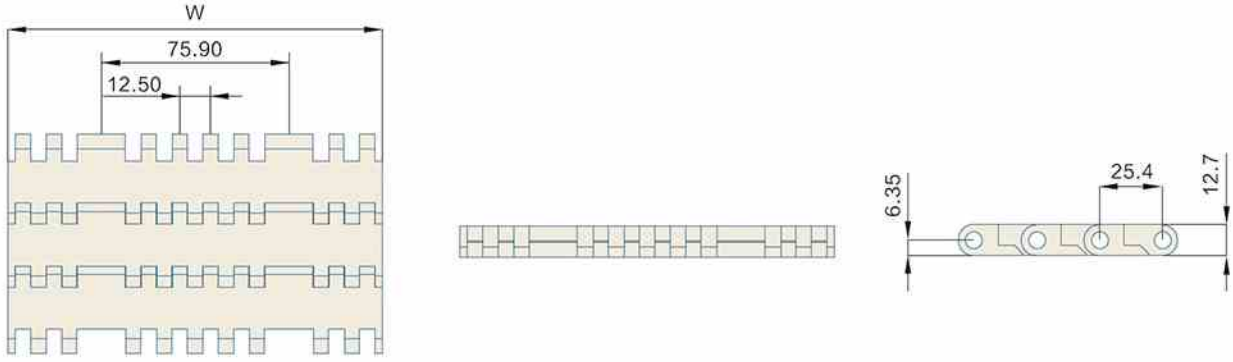

挡板高度 CLEAT HEIGHT	—	材质 MATERIAL	重量WEIGHT (KG/SQ)	工作负荷 WORKING CAPACITY(N/M)
裙边高度 SIDE APRON HEIGHT	—	POM	14.85	21521
穿销材质 PIN MATERIAL	PP/NYLON/PBT DIAMETER:6mm	PP	9.03	26262

可选宽度 AVAILABLE WIDTH
塑料缩水率引致的正常误差：正负差距±3(mm) The normal error caused by the shrinkage of plastic：±3(mm)

单片宽度（BULK PIECES WIDTH）		组合宽度（ASSEMBLE WIDTH）
76mm	152mm	76*N
非标宽度 NONSTANDARD WIDTH		非标定制前请和本公司联系 PLS CONTACT HAIRISE CONFIRM WIDTH BEFORE BOOKING

链轮 Sprocket	护栏 Guide	其余配件 Component
S57	R01–R42	C01–C57

Har7706 Series Roller Top

MODULAR BELT

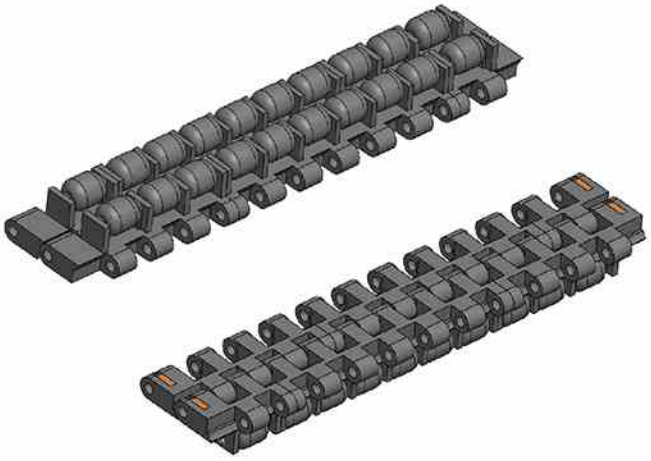

MODULAR BELT 7706 Series
P=25.4mm, T=12.7mm
OPEN AREA:0%

节距 Pitch	网链材质 Material	颜色 Color
25.4mm	POM	深灰色/Dark Grey

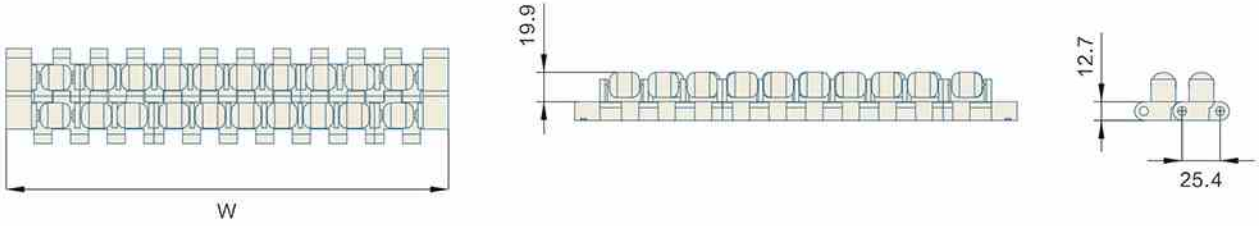

挡板高度 CLEAT HEIGHT	—	材质 MATERIAL	重量WEIGHT (KG/SQ)	工作负荷 WORKING CAPACITY(N/M)
裙边高度 SIDE APRON HEIGHT	—	POM	26.7	36000
穿销材质 PIN MATERIAL	PP/NYLON/PBT DIAMETER:6mm	—	—	—

可选宽度 AVAILABLE WIDTH
塑料缩水率引致的正常误差：正负差距±3(mm) The normal error caused by the shrinkage of plastic：±3(mm)

单片宽度（BULK PIECES WIDTH）			组合宽度（ASSEMBLE WIDTH）
51mm	101mm	150mm	152+150*N
非标宽度 NONSTANDARD WIDTH			非标定制前请和本公司联系 PLS CONTACT HAIRISE CONFIRM WIDTH BEFORE BOOKING

链轮 Sprocket	护栏 Guide	其余配件 Component
S57	R01–R42	C01–C57

Har7910A Flush Grid

MODULAR BELT

MODULAR BELT 7910A
P=25.4mm, T=12mm
OPEN AREA:43%

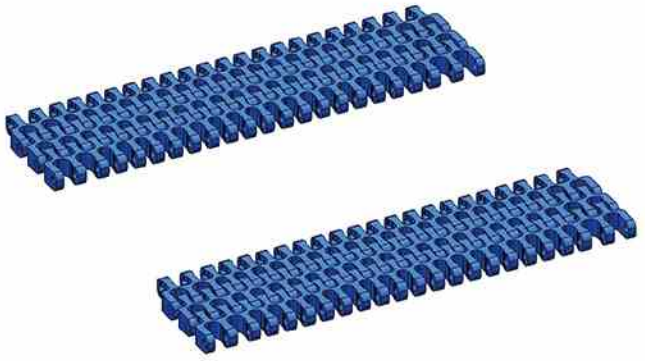

节距 Pitch	网链材质 Material	颜色 Color	转弯系数 Turn Radius
25.4mm	POM	深蓝色/Dark Blue	2.5

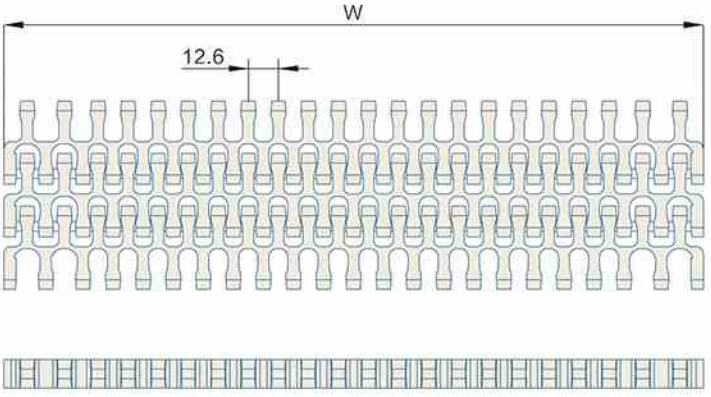

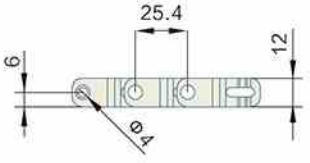

挡板高度 CLEAT HEIGHT	—	材质 MATERIAL	重量WEIGHT (KG/SQ)	工作负荷 WORKING CAPACITY(N/M)
裙边高度 SIDE APRON HEIGHT	—	POM	8	20000
穿销材质 PIN MATERIAL	POM DIAMETER:4mm			

可选宽度 AVAILABLE WIDTH
塑料缩水率引致的正常误差：正负差距±3(mm) The normal error caused by the shrinkage of plastic：±3(mm)

单片宽度（BULK PIECES WIDTH）		组合宽度（ASSEMBLE WIDTH）
204mm	301mm	301mm+204*N
非标宽度 NONSTANDARD WIDTH		非标定制前请和本公司联系 PLS CONTACT HAIRISE CONFIRM WIDTH BEFORE BOOKING

链轮 Sprocket	护栏 Guide	其余配件 Component
S59	R01–R42	C01–C57

Har7910B Series Flush Grid

MODULAR BELT

MODULAR BELT 7910B Series
P=25.4mm, T=12mm
OPEN AREA:43%

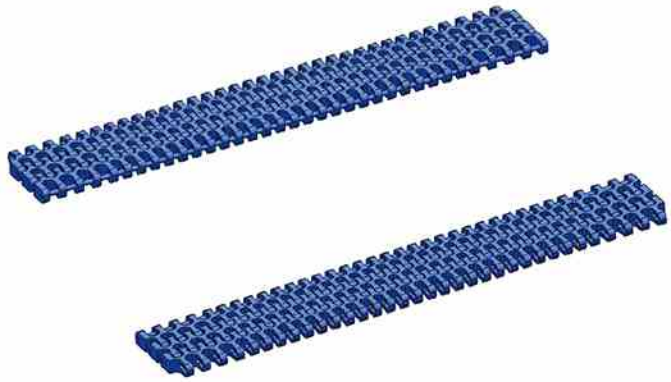

节距 Pitch	网链材质 Material	颜色 Color	转弯系数 Turn Radius
25.4mm	POM	浅湖蓝/ Blue	2.0

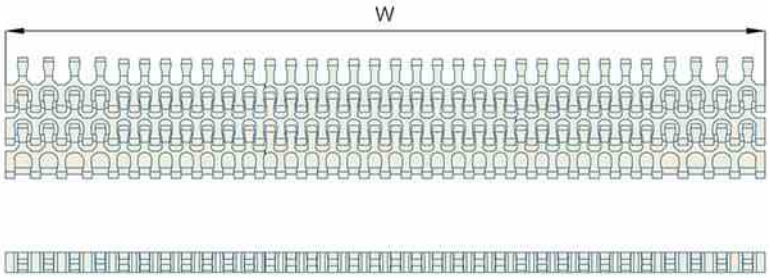

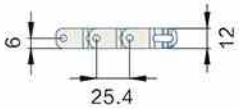

挡板高度 CLEAT HEIGHT	—	材质 MATERIAL	重量WEIGHT (KG/SQ)	工作负荷 WORKING CAPACITY(N/M)
裙边高度 SIDE APRON HEIGHT	—	POM	7.8	20000
穿销材质 PIN MATERIAL	POM DIAMETER:4mm	—	—	—

可选宽度 AVAILABLE WIDTH
塑料缩水率引致的正常误差：正负差距±3(mm) The normal error caused by the shrinkage of plastic：±3(mm)

单片宽度（BULK PIECES WIDTH）		组合宽度（ASSEMBLE WIDTH）
301mm	204mm	301+204*N
非标宽度 NONSTANDARD WIDTH		非标定制前请和本公司联系 PLS CONTACT HAIRISE CONFIRM WIDTH BEFORE BOOKING

链轮 Sprocket	护栏 Guide	其余配件 Component
S59	R01–R42	C01–C57

HarQNB FLAT TOP
MODULAR BELT

MODULAR BELT QNB Series
P=25.4mm, T=8.8mm
OPEN AREA:0%

节距 Pitch	网链材质 Material	颜色 Color
25.4mm	POM	蓝色/Blue 黄色/Yellow

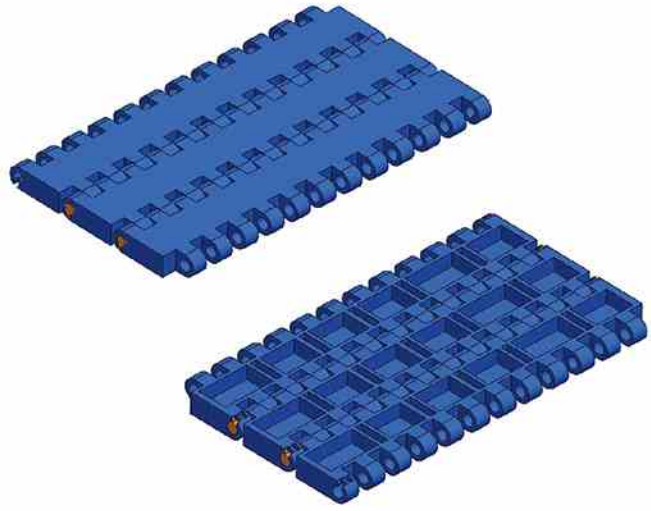

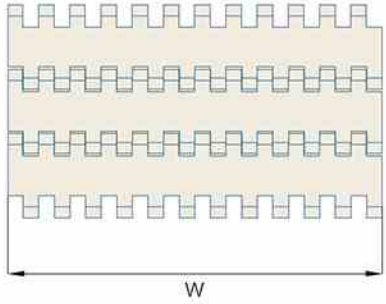

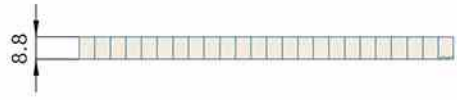

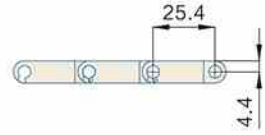

挡板高度 CLEAT HEIGHT	—	材质 MATERIAL	重量WEIGHT (KG/SQ)	工作负荷 WORKING CAPACITY(N/M)
裙边高度 SIDE APRON HEIGHT	—	POM	8.4	35000
穿销材质 PIN MATERIAL	PP/NYLON/PBT DIAMETER:4.6mm	PP	5.3	20000

可选宽度 AVAILABLE WIDTH
塑料缩水率引致的正常误差：正负差距±3(mm) The normal error caused by the shrinkage of plastic：±3(mm)

单片宽度（BULK PIECES WIDTH）		组合宽度（ASSEMBLE WIDTH）
76mm	152mm	76*N
非标宽度 NONSTANDARD WIDTH		非标定制前请和本公司联系 PLS CONTACT HAIRISE CONFIRM WIDTH BEFORE BOOKING

链轮 Sprocket	护栏 Guide	其余配件 Component
S68	R01–R42	C01–C57

HarQNB Rubber Top
MODULAR BELT

MODULAR BELT QNB
P=25.4mm, T=8.8mm
OPEN AREA:0%

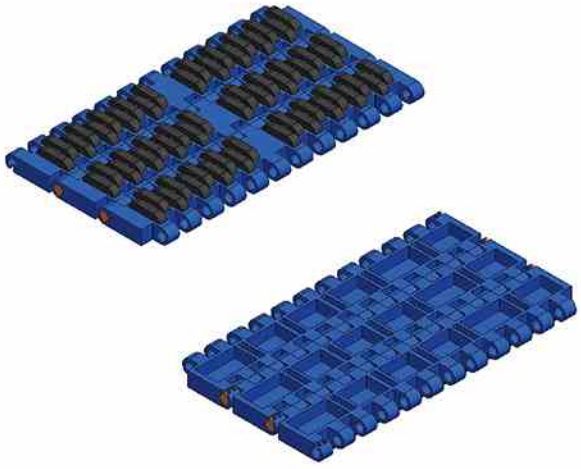

节距 Pitch	网链材质 Material	颜色 Color
25.4mm	PP	深蓝底黑胶/ Dark Blue Plate Black Rubber

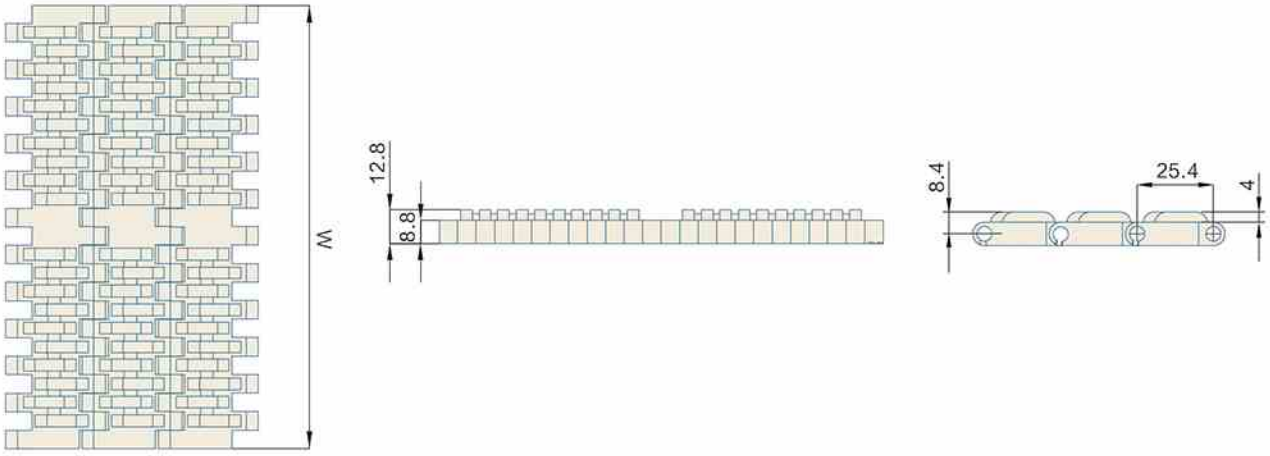

挡板高度 CLEAT HEIGHT	—	材质 MATERIAL	重量WEIGHT (KG/SQ)	工作负荷 WORKING CAPACITY(N/M)
裙边高度 SIDE APRON HEIGHT	—	PP	7.5	21500
穿销材质 PIN MATERIAL	PP/NYLON/PBT DIAMETER:4.6mm	—	—	—

可选宽度 AVAILABLE WIDTH
塑料缩水率引致的正常误差：正负差距±3(mm) The normal error caused by the shrinkage of plastic：±3(mm)

单片宽度（BULK PIECES WIDTH）		组合宽度（ASSEMBLE WIDTH）
76mm	152mm	76*N
非标宽度 NONSTANDARD WIDTH		非标定制前请和本公司联系 PLS CONTACT HAIRISE CONFIRM WIDTH BEFORE BOOKING

链轮 Sprocket	护栏 Guide	其余配件 Component
S68	R01–R42	C01–C57

HarQNC NUB TOP
MODULAR BELT

MODULAR BELT QNC
P=25.4mm, T=8.7mm
OPEN AREA:0%

节距 Pitch	网链材质 Material	颜色 Color
25.4mm	POM	蓝色/Blue 橘色/Orange

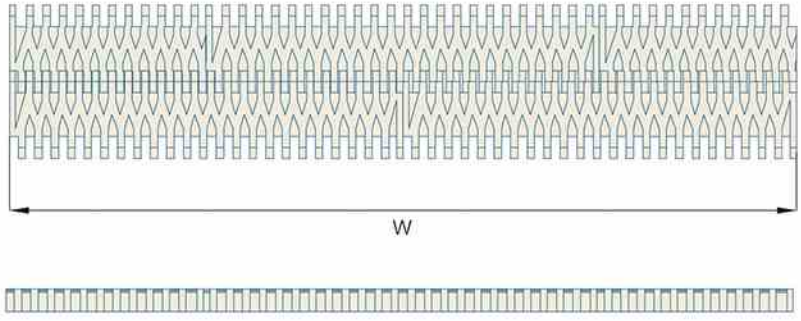

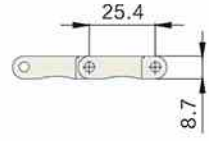

挡板高度 CLEAT HEIGHT	—	材质 MATERIAL	重量WEIGHT (KG/SQ)	工作负荷 WORKING CAPACITY(N/M)
裙边高度 SIDE APRON HEIGHT	—	POM	7.0	15000
穿销材质 PIN MATERIAL	PP/NYLON/PBT DIAMETER: 4.35mm	—	—	—

可选宽度 AVAILABLE WIDTH
塑料缩水率引致的正常误差：正负差距±3(mm) The normal error caused by the shrinkage of plastic：±3(mm)

单片宽度（BULK PIECES WIDTH）		组合宽度（ASSEMBLE WIDTH）
76mm	152mm	76mm*N
非标宽度 NONSTANDARD WIDTH		非标定制前请和本公司联系 PLS CONTACT HAIRISE CONFIRM WIDTH BEFORE BOOKING

链轮 Sprocket	护栏 Guide	其余配件 Component
S69	R01–R42	C01–C57

Har1400 Series Flat Top
MODULAR BELT

MODULAR BELT 1400 Series
P=25.4mm, T=12.7mm

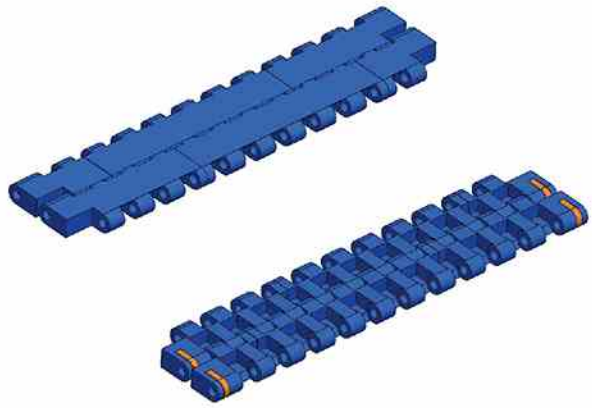

节距 Pitch	网链材质 Material	颜色 Color
25.4mm	POM	深蓝色/ Dark Blue
25.4mm	PP	白色/White

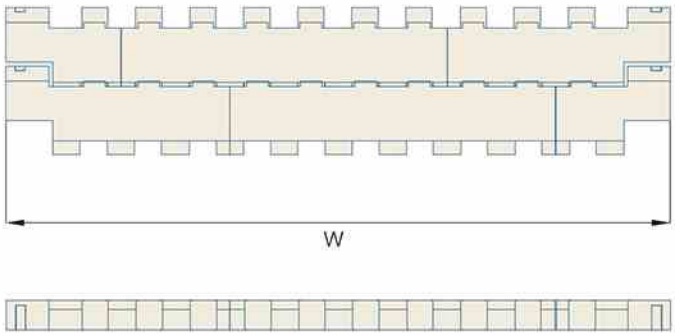

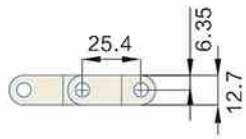

挡板高度 CLEAT HEIGHT	—	材质 MATERIAL	重量WEIGHT (KG/SQ)	工作负荷 WORKING CAPACITY(N/M)
裙边高度 SIDE APRON HEIGHT	—	POM	13.43	36000
穿销材质 PIN MATERIAL	PP/NYLON/PBT DIAMETER:6mm	PP	9.03	18000

可选宽度 AVAILABLE WIDTH
塑料缩水率引致的正常误差：正负差距±3(mm) The normal error caused by the shrinkage of plastic：±3(mm)

单片宽度（BULK PIECES WIDTH）			组合宽度（ASSEMBLE WIDTH）
50mm	152mm	100mm	50+101+25.5*N
非标宽度 NONSTANDARD WIDTH			非标定制前请和本公司联系 PLS CONTACT HAIRISE CONFIRM WIDTH BEFORE BOOKING

链轮 Sprocket	护栏 Guide	其余配件 Component
S30	R01–R42	C01–C57

Har1400 Series Flat Top with Positioners

MODULAR BELT

MODULAR BELT 1400 Series
P=25.4mm, T=12.7mm
OPEN AREA:0%

节距 Pitch	网链材质 Material	颜色 Color
25.4mm	POM	蓝色/Blue

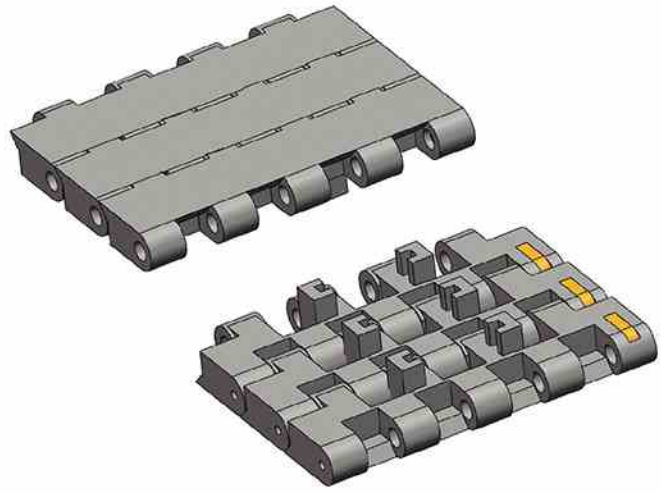

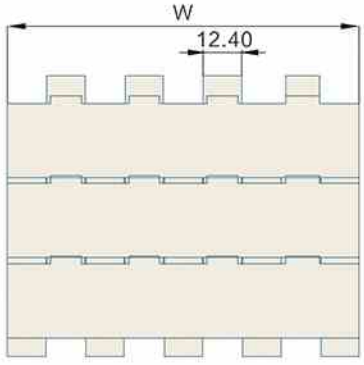

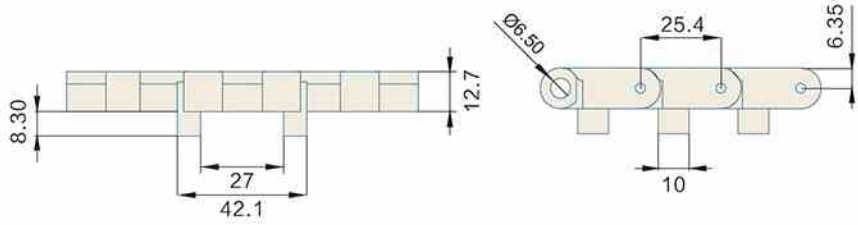

挡板高度 CLEAT HEIGHT	—	材质 MATERIAL	重量WEIGHT (KG/SQ)	工作负荷 WORKING CAPACITY(N/M)
裙边高度 SIDE APRON HEIGHT	—	POM	13.5	37200
穿销材质 PIN MATERIAL	PP/NYLON/PBT DIAMETER:6mm	—	—	—

可选宽度 AVAILABLE WIDTH
塑料缩水率引致的正常误差：正负差距±3(mm) The normal error caused by the shrinkage of plastic：±3(mm)

单片宽度（BULK PIECES WIDTH）		组合宽度（ASSEMBLE WIDTH）
114.3mm	190.5mm	114.3/190.5
非标宽度 NONSTANDARD WIDTH		非标定制前请和本公司联系 PLS CONTACT HAIRISE CONFIRM WIDTH BEFORE BOOKING

链轮 Sprocket	护栏 Guide	其余配件 Component
S30	R01–R42	C01–C57

Har1400 Series Flat Top with Positrack

MODULAR BELT

MODULAR BELT 1400 Series
P=25.4mm, T=12.8mm
OPEN AREA:0%

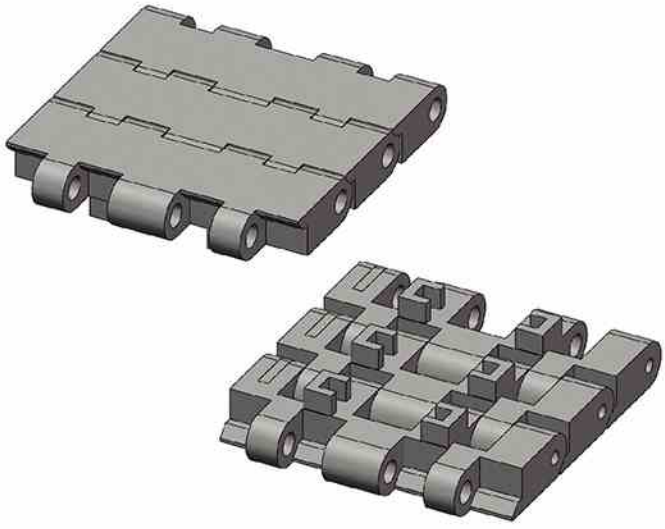

节距 Pitch	网链材质 Material	颜色 Color
25.4mm	POM	蓝色/Blue

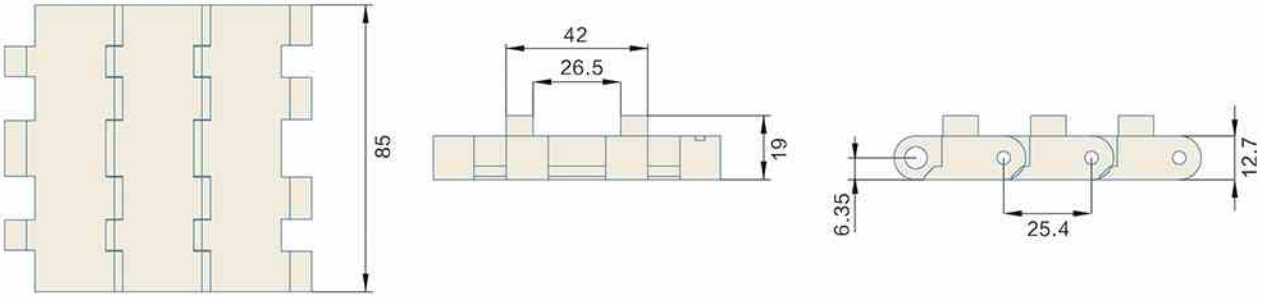

挡板高度 CLEAT HEIGHT	—	材质 MATERIAL	重量WEIGHT (KG/M)	工作负荷 WORKING CAPACITY(N/M)
裙边高度 SIDE APRON HEIGHT	—	POM	1.15	2976
穿销材质 PIN MATERIAL	PP/NYLON/PBT DIAMETER:6mm	—	—	—

可选宽度 AVAILABLE WIDTH
塑料缩水率引致的正常误差：正负差距±3(mm) The normal error caused by the shrinkage of plastic：±3(mm)

单片宽度（BULK PIECES WIDTH）	组合宽度（ASSEMBLE WIDTH）
85mm	85
非标宽度 NONSTANDARD WIDTH	非标定制前请和本公司联系 PLS CONTACT HAIRISE CONFIRM WIDTH BEFORE BOOKING

链轮 Sprocket	护栏 Guide	其余配件 Component
S30	R01–R42	C01–C57

Har1400 Series Diamond Grid anti slip

MODULAR BELT

MODULAR BELT 1400 Series
P=25.4mm, T=12.7mm
OPEN AREA:0%

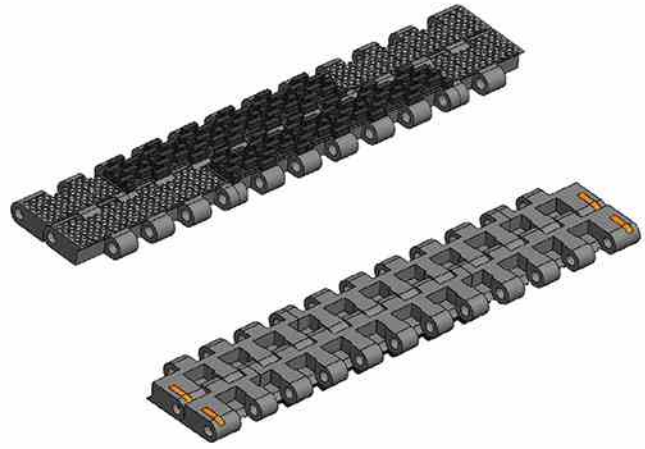

节距 Pitch	网链材质 Material	颜色 Color
25.4mm	PP	灰色/Grey

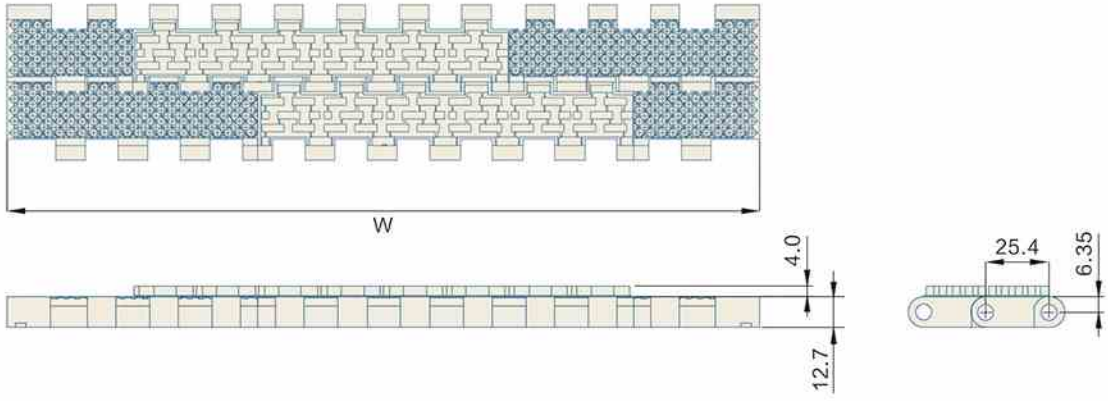

挡板高度 CLEAT HEIGHT	—	材质 MATERIAL	重量WEIGHT (KG/SQ)	工作负荷 WORKING CAPACITY(N/M)
裙边高度 SIDE APRON HEIGHT	—	PP	11.18	26780
穿销材质 PIN MATERIAL	PP/NYLON/PBT DIAMETER:6mm	—	—	—

可选宽度 AVAILABLE WIDTH
塑料缩水率引致的正常误差：正负差距±3(mm) The normal error caused by the shrinkage of plastic：±3(mm)

单片宽度（BULK PIECES WIDTH）			组合宽度（ASSEMBLE WIDTH）
51mm	152mm	102mm	51+102+152*N
非标宽度 NONSTANDARD WIDTH			非标定制前请和本公司联系 PLS CONTACT HAIRISE CONFIRM WIDTH BEFORE BOOKING

链轮 Sprocket	护栏 Guide	其余配件 Component
S30	R01–R42	C01–C57

Har1600 Series Flat Top
MODULAR BELT

MODULAR BELT 1600 Series
P=25.4mm, T=8.7mm
OPEN AREA:0%

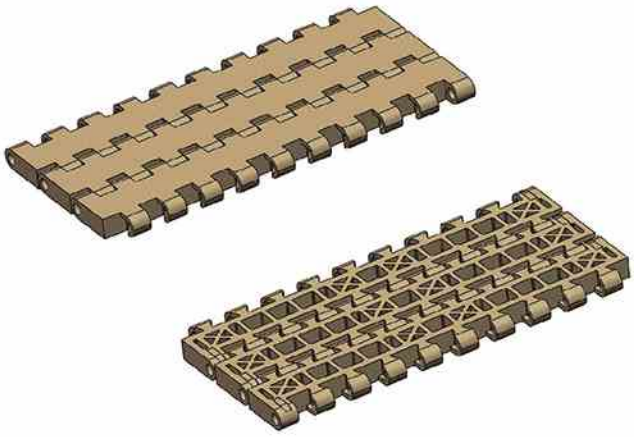

节距 Pitch	网链材质 Material	颜色 Color
25.4mm	POM	咖啡色/Brown

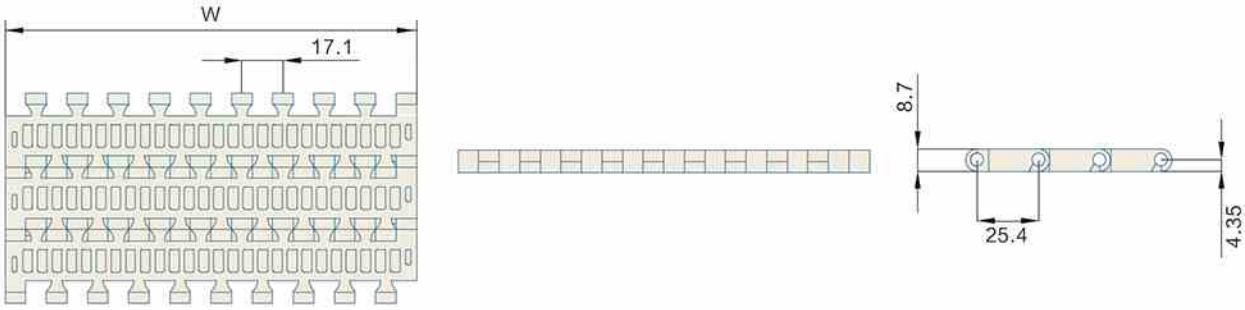

挡板高度 CLEAT HEIGHT	50mm	材质 MATERIAL	重量WEIGHT (KG/SQ)	工作负荷 WORKING CAPACITY(N/M)
裙边高度 SIDE APRON HEIGHT	—	POM	7.71	23000
穿销材质 PIN MATERIAL	PP/NYLON/PBT DIAMETER:4.6mm	PP	5.37	11000

可选宽度 AVAILABLE WIDTH
塑料缩水率引致的正常误差：正负差距±3(mm) The normal error caused by the shrinkage of plastic：±3(mm)

单片宽度（BULK PIECES WIDTH）	组合宽度（ASSEMBLE WIDTH）
170mm	170+85*N
非标宽度 NONSTANDARD WIDTH	非标定制前请和本公司联系 PLS CONTACT HAIRISE CONFIRM WIDTH BEFORE BOOKING

链轮 Sprocket	护栏 Guide	其余配件 Component
S33	R01–R42	C01–C57

Har1600 Series Flush Grid

MODULAR BELT

MODULAR BELT 1600 Series
P=25.4mm, T=8.7mm
OPEN AREA:30%

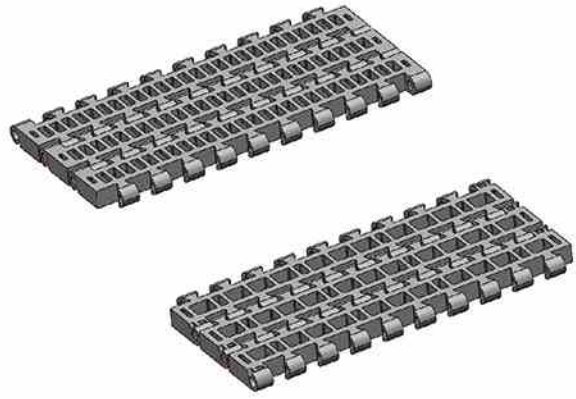

节距 Pitch	网链材质 Material	颜色 Color
25.4mm	POM	深灰色/Dark Gray

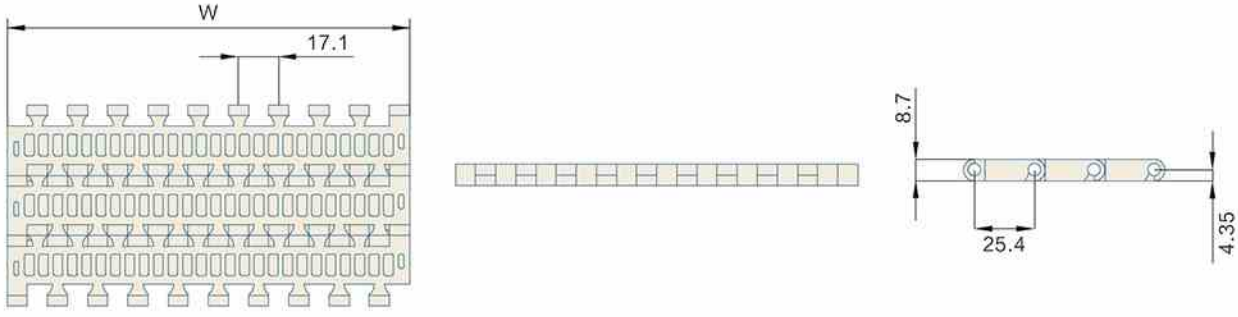

挡板高度 CLEAT HEIGHT	—	材质 MATERIAL	重量WEIGHT (KG/SQ)	工作负荷 WORKING CAPACITY(N/M)
裙边高度 SIDE APRON HEIGHT	—	POM	6.84	22000
穿销材质 PIN MATERIAL	PP/NYLON/PBT DIAMETER:4.6mm	PP	4.59	11000

可选宽度 AVAILABLE WIDTH
塑料缩水率引致的正常误差：正负差距±3(mm) The normal error caused by the shrinkage of plastic：±3(mm)

单片宽度（BULK PIECES WIDTH）		组合宽度（ASSEMBLE WIDTH）
170mm	85mm	170+85*N
非标宽度 NONSTANDARD WIDTH		非标定制前请和本公司联系 PLS CONTACT HAIRISE CONFIRM WIDTH BEFORE BOOKING

链轮 Sprocket	护栏 Guide	其余配件 Component
S33	R01–R42	C01–C57

Har1600 Series Flat Top with Positrack

MODULAR BELT

MODULAR BELT 1600 Series
P=25.4mm, T=8.7mm
OPEN AREA:0%

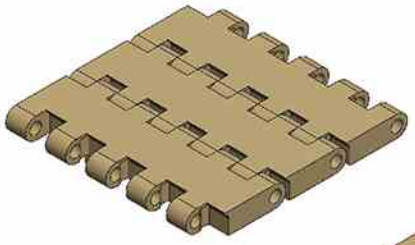

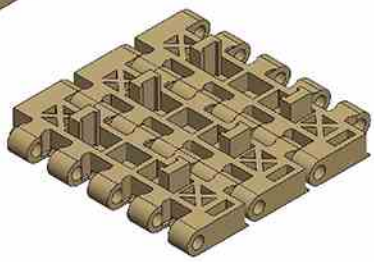

节距 Pitch	网链材质 Material	颜色 Color
25.4mm	POM	棕色/Brown

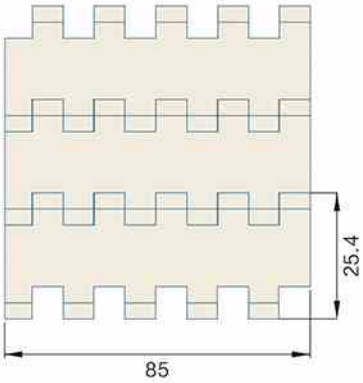

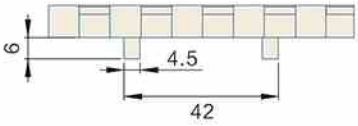

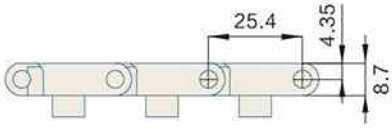

挡板高度 CLEAT HEIGHT	—	材质 MATERIAL	重量WEIGHT (KG/M)	工作负荷 WORKING CAPACITY(N/M)
裙边高度 SIDE APRON HEIGHT	—	POM	0.65	1850
穿销材质 PIN MATERIAL	PP/NYLON/PBT DIAMETER:4.6mm	—	—	—

可选宽度 AVAILABLE WIDTH
塑料缩水率引致的正常误差：正负差距±3(mm) The normal error caused by the shrinkage of plastic：±3(mm)

单片宽度（BULK PIECES WIDTH）	组合宽度（ASSEMBLE WIDTH）
85mm	85+85*N
非标宽度 NONSTANDARD WIDTH	非标定制前请和本公司联系 PLS CONTACT HAIRISE CONFIRM WIDTH BEFORE BOOKING

链轮 Sprocket	护栏 Guide	其余配件 Component
S33	R01–R42	C01–C57

Har1600T Series Flat Top
MODULAR BELT

MODULAR BELT 1600T Series
P=25.4mm, T=10mm
OPEN AREA:0%

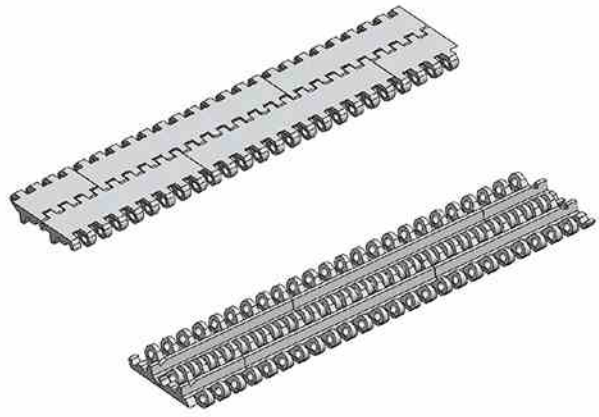

节距 Pitch	网链材质 Material	颜色 Color
25.4mm	POM	白色/White 灰色/ Grey
25.4mm	PP	白色/White

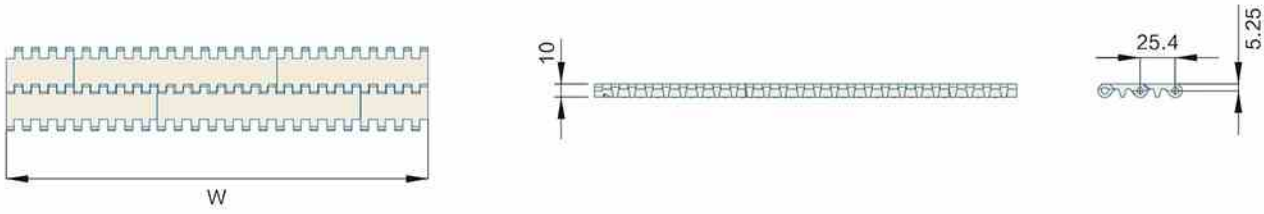

挡板高度 CLEAT HEIGHT	50mm/100mm	材质 MATERIAL	重量WEIGHT (KG/SQ)	工作负荷 WORKING CAPACITY(N/M)
裙边高度 SIDE APRON HEIGHT	—	POM	7.3	21000
穿销材质 PIN MATERIAL	PP/NYLON/PBT DIAMETER:4.6mm	PP	5.0	10400

可选宽度 AVAILABLE WIDTH
塑料缩水率引致的正常误差：正负差距±3(mm) The normal error caused by the shrinkage of plastic：±3(mm)

单片宽度（BULK PIECES WIDTH）	组合宽度（ASSEMBLE WIDTH）
152mm	152mm*N
非标宽度 NONSTANDARD WIDTH	非标定制前请和本公司联系 PLS CONTACT HAIRISE CONFIRM WIDTH BEFORE BOOKING

链轮 Sprocket	护栏 Guide	其余配件 Component
S33	R01–R42	C01–C57

Har2501 Series Flat Top
MODULAR BELT

MODULAR BELT 2501 Series
P=25.4mm, T=13mm
OPEN AREA:0%

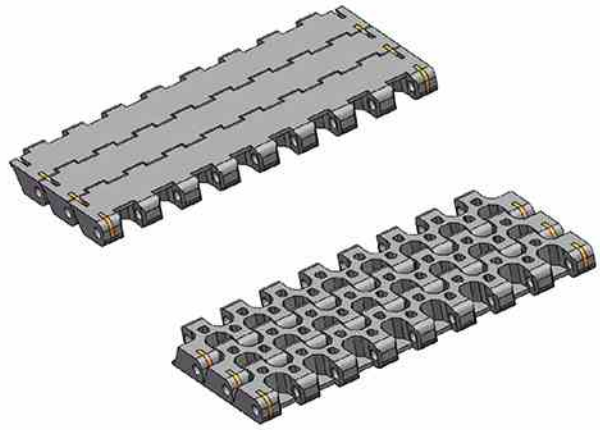

节距 Pitch	网链材质 Material	颜色 Color
25.4mm	POM	白色/White

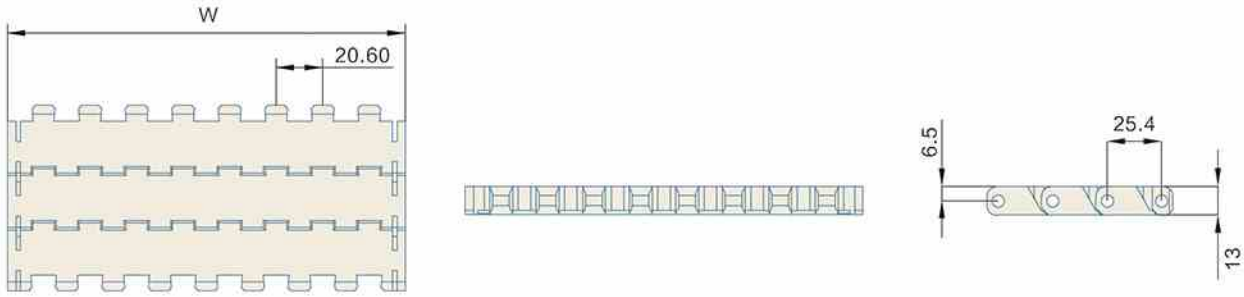

挡板高度 CLEAT HEIGHT	—	材质 MATERIAL	重量WEIGHT (KG/SQ)	工作负荷 WORKING CAPACITY(N/M)
裙边高度 SIDE APRON HEIGHT	—	POM	11.5	17200
穿销材质 PIN MATERIAL	PP/NYLON/PBT DIAMETER:4.6mm	PP	6.9	10600

可选宽度 AVAILABLE WIDTH
塑料缩水率引致的正常误差：正负差距±3(mm) The normal error caused by the shrinkage of plastic：±3(mm)

单片宽度（BULK PIECES WIDTH）	组合宽度（ASSEMBLE WIDTH）
175mm	175+20*N
非标宽度 NONSTANDARD WIDTH	非标定制前请和本公司联系 PLS CONTACT HAIRISE CONFIRM WIDTH BEFORE BOOKING

链轮 Sprocket	护栏 Guide	其余配件 Component
S46	R01–R42	C01–C57

Har2501 Series Nub Top

MODULAR BELT

MODULAR BELT 2501 Series
P=25.4mm, T=15.5mm
OPEN AREA:40%

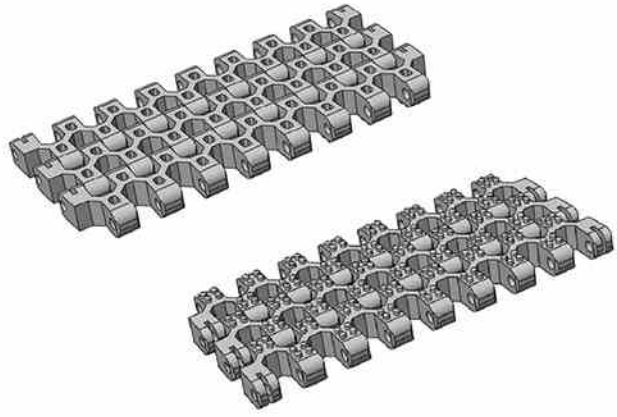

节距 Pitch	网链材质 Material	颜色 Color
25.4mm	PP	白色/White

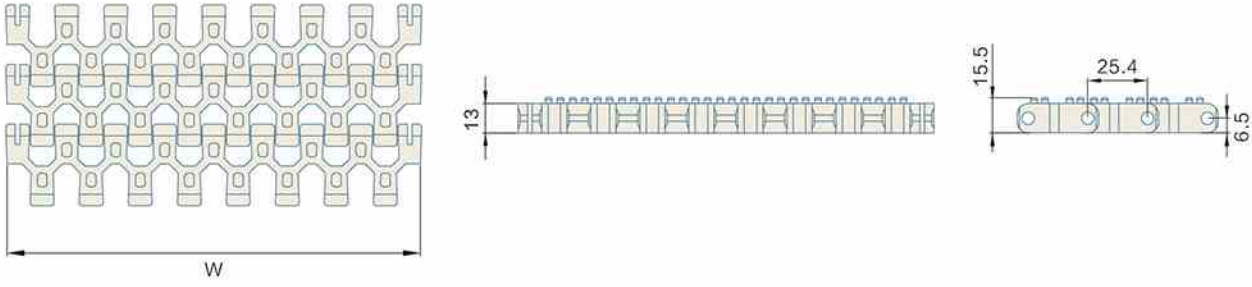

挡板高度 CLEAT HEIGHT	—	材质 MATERIAL	重量WEIGHT (KG/SQ)	工作负荷 WORKING CAPACITY(N/M)
裙边高度 SIDE APRON HEIGHT	—	POM	10.9	17200
穿销材质 PIN MATERIAL	PP/NYLON/PBT DIAMETER:5mm	PP	7.4	10600

可选宽度 AVAILABLE WIDTH
塑料缩水率引致的正常误差：正负差距±3(mm) The normal error caused by the shrinkage of plastic：±3(mm)

单片宽度（BULK PIECES WIDTH）	组合宽度（ASSEMBLE WIDTH）
173mm	173+20*N
非标宽度 NONSTANDARD WIDTH	非标定制前请和本公司联系 PLS CONTACT HAIRISE CONFIRM WIDTH BEFORE BOOKING

链轮 Sprocket	护栏 Guide	其余配件 Component
S46	R01–R42	C01–C57

Har2501 Series Flush Grid

MODULAR BELT

MODULAR BELT 2501 Series
P=25.4mm, T=13mm
OPEN AREA:40%

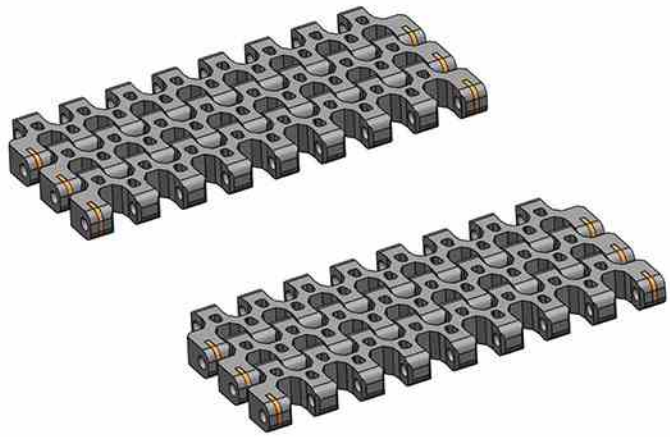

节距 Pitch	网链材质 Material	颜色 Color
25.4mm	POM	白色/White
25.4mm	PP	白色/White

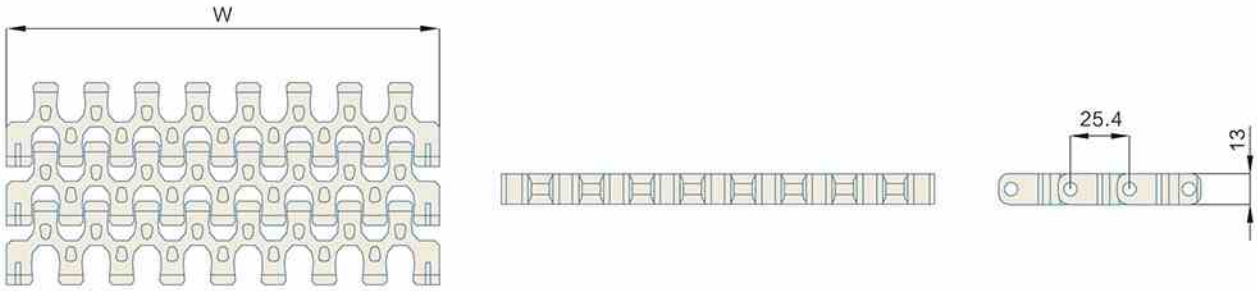

挡板高度 CLEAT HEIGHT	—	材质 MATERIAL	重量WEIGHT (KG/SQ)	工作负荷 WORKING CAPACITY(N/M)
裙边高度 SIDE APRON HEIGHT	—	PP	6.4	10600
穿销材质 PIN MATERIAL	PP/NYLON/PBT DIAMETER:5mm	POM	9.4	17200

可选宽度 AVAILABLE WIDTH
塑料缩水率引致的正常误差：正负差距±3(mm) The normal error caused by the shrinkage of plastic：±3(mm)

单片宽度（BULK PIECES WIDTH）	组合宽度（ASSEMBLE WIDTH）
175mm	175*N
非标宽度 NONSTANDARD WIDTH	非标定制前请和本公司联系 PLS CONTACT HAIRISE CONFIRM WIDTH BEFORE BOOKING

链轮 Sprocket	护栏 Guide	其余配件 Component
S46	R01–R42	C01–C57

Har2542 Mould to Width Flat Top with Positrack

MODULAR BELT

MODULAR BELT 2542
P=25.4mm, T=8.7mm
OPEN AREA:0%

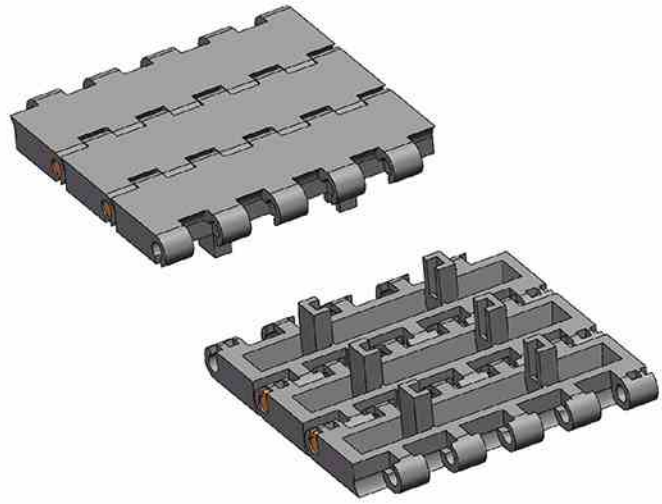

节距 Pitch	网链材质 Material	颜色 Color
25.4mm	POM	灰色/Grey 深灰色/Dark Grey

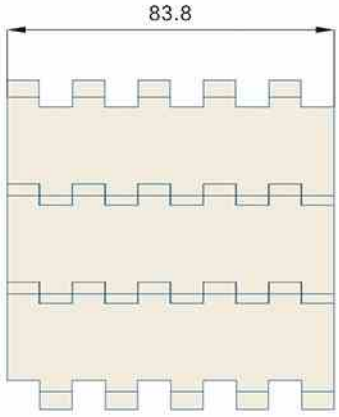

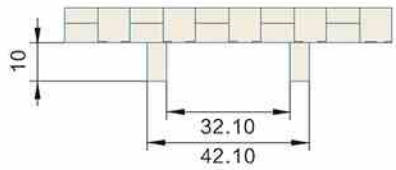

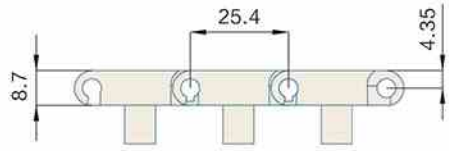

挡板高度 CLEAT HEIGHT	—	材质 MATERIAL	重量WEIGHT (KG/M)	工作负荷 WORKING CAPACITY(N/M)
裙边高度 SIDE APRON HEIGHT	—	POM	7.8	25000
穿销材质 PIN MATERIAL	PP/NYLON/PBT			

可选宽度 AVAILABLE WIDTH
塑料缩水率引致的正常误差：正负差距±3(mm) The normal error caused by the shrinkage of plastic：±3(mm)

单片宽度（BULK PIECES WIDTH）	组合宽度（ASSEMBLE WIDTH）
85mm	—
非标宽度 NONSTANDARD WIDTH	非标定制前请和本公司联系 PLS CONTACT HAIRISE CONFIRM WIDTH BEFORE BOOKING

链轮 Sprocket	护栏 Guide	其余配件 Component
S48	R01–R42	C01–C57

Har2542 Series Rubber Top

MODULAR BELT

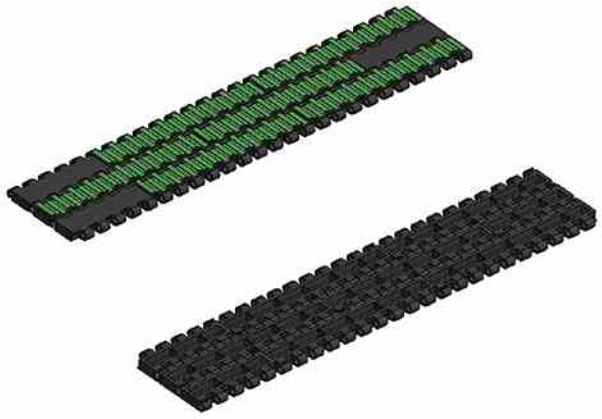

MODULAR BELT 2542 Series
P=25.4mm, T=11.2mm
OPEN AREA:0%

节距 Pitch	网链材质 Material	颜色 Color
25.4mm	PP	深灰底绿胶/ Dark Grey Plate Green Rubber

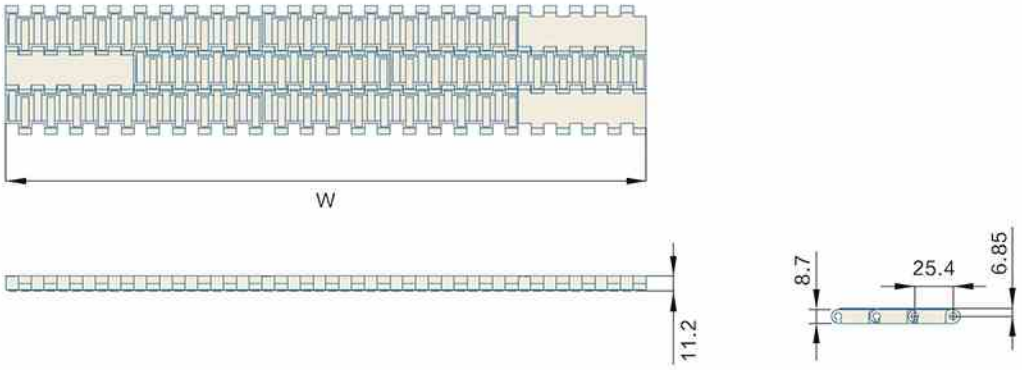

挡板高度 CLEAT HEIGHT	—	材质 MATERIAL	重量WEIGHT (KG/SQ)	工作负荷 WORKING CAPACITY(N/M)
裙边高度 SIDE APRON HEIGHT	—	PP	8.7	25000
穿销材质 PIN MATERIAL	PP/NYLON/PBT DIAMETER:4.6mm	—	—	—

可选宽度 AVAILABLE WIDTH
塑料缩水率引致的正常误差：正负差距±3(mm) The normal error caused by the shrinkage of plastic：±3(mm)

单片宽度（BULK PIECES WIDTH）		组合宽度（ASSEMBLE WIDTH）
85mm	170mm	85*N
非标宽度 NONSTANDARD WIDTH		非标定制前请和本公司联系 PLS CONTACT HAIRISE CONFIRM WIDTH BEFORE BOOKING

链轮 Sprocket	护栏 Guide	其余配件 Component
S48	R01–R42	C01–C57

Har900 Series Flat Top
MODULAR BELT

MODULAR BELT 900 Series
P=27.2mm, T=9.8mm
OPEN AREA:0%

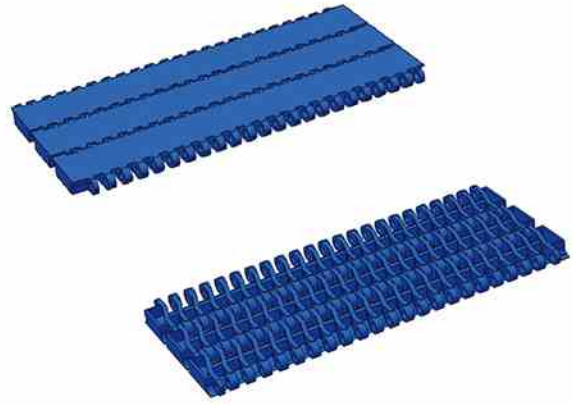

节距 Pitch	网链材质 Material	颜色 Color
27.2mm	POM	蓝色/Blue
27.2mm	PP	灰色/Grey

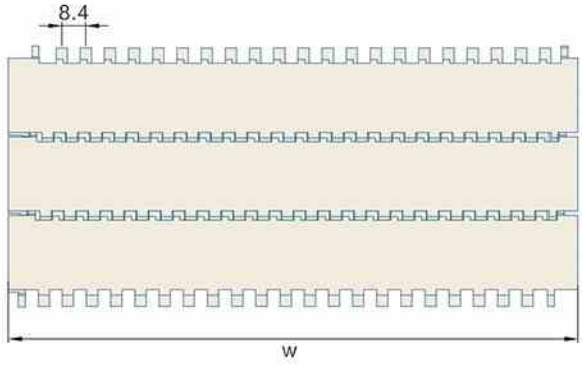

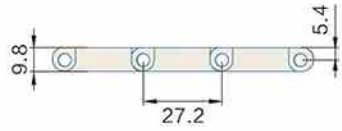

挡板高度 CLEAT HEIGHT	30/50mm	材质 MATERIAL	重量WEIGHT (KG/SQ)	工作负荷 WORKING CAPACITY(N/M)
裙边高度 SIDE APRON HEIGHT	—	POM	7.30	10400
穿销材质 PIN MATERIAL	PP/NYLON/PBT DIAMETER:5mm	PP	5.50	22000

可选宽度 AVAILABLE WIDTH
塑料缩水率引致的正常误差：正负差距±3(mm) The normal error caused by the shrinkage of plastic：±3(mm)

单片宽度（BULK PIECES WIDTH）			组合宽度（ASSEMBLE WIDTH）
50mm	152mm	143mm	143+50+152*N
非标宽度 NONSTANDARD WIDTH			非标定制前请和本公司联系 PLS CONTACT HAIRISE CONFIRM WIDTH BEFORE BOOKING

链轮 Sprocket	护栏 Guide	其余配件 Component
S20–S23	R01–R42	C01–C57

Har900 Series Flush Grid
MODULAR BELT

MODULAR BELT 900 Series
P=27.2mm, T=8.8mm
OPEN AREA:38%

节距 Pitch	网链材质 Material	颜色 Color
27.2mm	POM	蓝色/Blue
27.2mm	PP	灰色/Grey

挡板高度 CLEAT HEIGHT	30/50mm	材质 MATERIAL	重量WEIGHT (KG/SQ)	工作负荷 WORKING CAPACITY(N/M)
裙边高度 SIDE APRON HEIGHT	—	POM	6.50	22000
穿销材质 PIN MATERIAL	PP/NYLON/PBT DIAMETER:4.6mm	PP	4.54	10400

可选宽度 AVAILABLE WIDTH
塑料缩水率引致的正常误差：正负差距±3(mm) The normal error caused by the shrinkage of plastic：±3(mm)

单片宽度（BULK PIECES WIDTH）			组合宽度（ASSEMBLE WIDTH）
50mm	152mm	143mm	143+50+152*N
非标宽度 NONSTANDARD WIDTH			非标定制前请和本公司联系 PLS CONTACT HAIRISE CONFIRM WIDTH BEFORE BOOKING

链轮 Sprocket	护栏 Guide	其余配件 Component
S20–S23	R01–R42	C01–C57

Har900 Series Perforated Flat Top

MODULAR BELT

MODULAR BELT 900 Series
P=27.2mm, T=9.8mm
OPEN AREA:7.9%

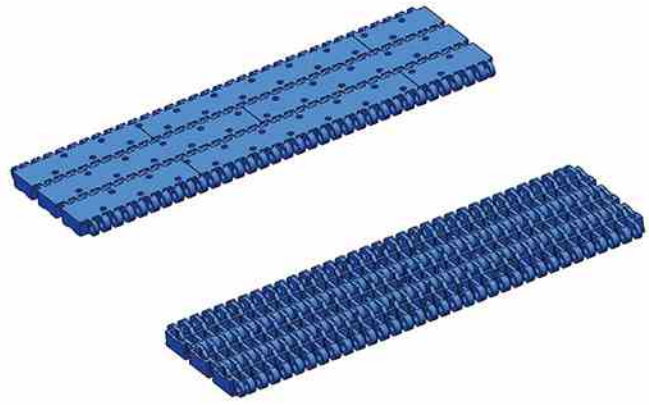

节距 Pitch	网链材质 Material	颜色 Color
27.2mm	POM	蓝色/Blue
27.2mm	PP	蓝色/Blue

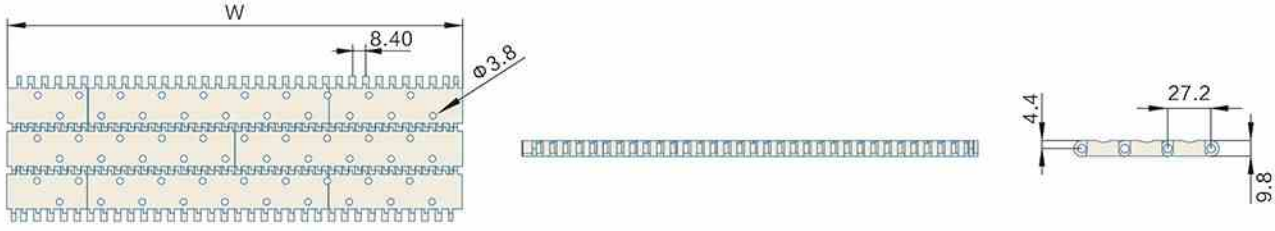

挡板高度 CLEAT HEIGHT	30/50mm	材质 MATERIAL	重量WEIGHT (KG/SQ)	工作负荷 WORKING CAPACITY(N/M)
裙边高度 SIDE APRON HEIGHT	—	POM	7.0	22000
穿销材质 PIN MATERIAL	PP/NYLON/PBT DIAMETER:4.6mm	PP	5.2	10400

可选宽度 AVAILABLE WIDTH
塑料缩水率引致的正常误差：正负差距±3(mm) The normal error caused by the shrinkage of plastic：±3(mm)

单片宽度（BULK PIECES WIDTH）			组合宽度（ASSEMBLE WIDTH）
50mm	152mm	143mm	50+144+153+9*N
非标宽度 NONSTANDARD WIDTH			非标定制前请和本公司联系 PLS CONTACT HAIRISE CONFIRM WIDTH BEFORE BOOKING

链轮 Sprocket	护栏 Guide	其余配件 Component
S20–S23	R01–R42	C01–C57

Har900 Series Rubber Top
MODULAR BELT

MODULAR BELT 900 Series
P=27.2mm, T=9.8mm
OPEN AREA:0%

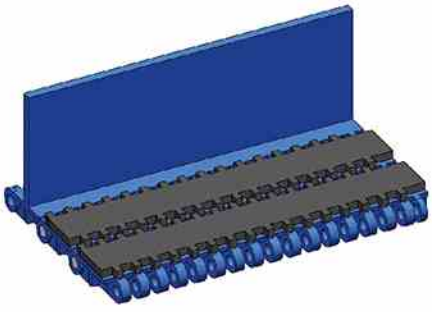

节距 Pitch	网链材质 Material	颜色 Color
27.2mm	PP	灰色/Grey 黑色/Black Rubber

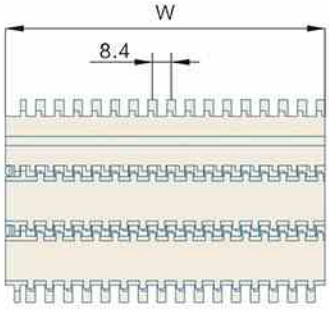

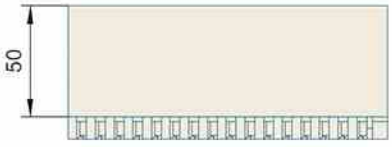

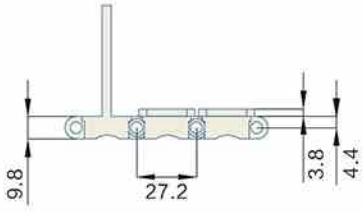

挡板高度 CLEAT HEIGHT	30/50mm	材质 MATERIAL	重量WEIGHT (KG/SQ)	工作负荷 WORKING CAPACITY(N/M)
裙边高度 SIDE APRON HEIGHT	—	PP	5.86	14900
穿销材质 PIN MATERIAL	PP/NYLON/PBT DIAMETER:4.6mm	—	—	—

可选宽度 AVAILABLE WIDTH
塑料缩水率引致的正常误差：正负差距±3(mm) The normal error caused by the shrinkage of plastic：±3(mm)

单片宽度（BULK PIECES WIDTH）			组合宽度（ASSEMBLE WIDTH）
50mm	152mm	143mm	143+50+152*N
非标宽度 NONSTANDARD WIDTH			非标定制前请和本公司联系 PLS CONTACT HAIRISE CONFIRM WIDTH BEFORE BOOKING

链轮 Sprocket	护栏 Guide	其余配件 Component
S20–S23	R01–R42	C01–C57

Har900 Series Flush Grid with Rubber

MODULAR BELT

MODULAR BELT 900 Series
P=27.2mm, T=14mm
OPEN AREA:0T%

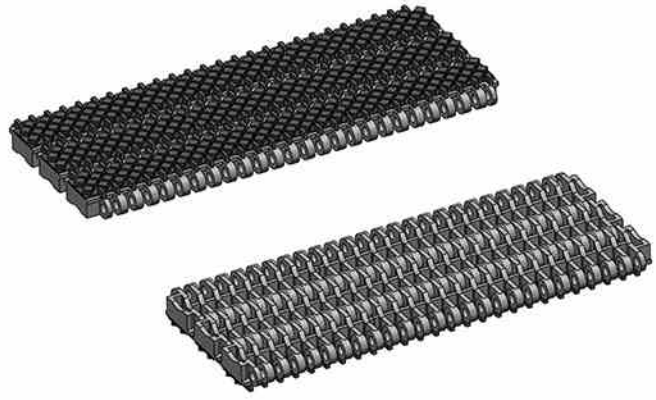

节距 Pitch	网链材质 Material	颜色 Color
27.2 mm	PP	灰底黑胶/ Grey Plate Black Rubber

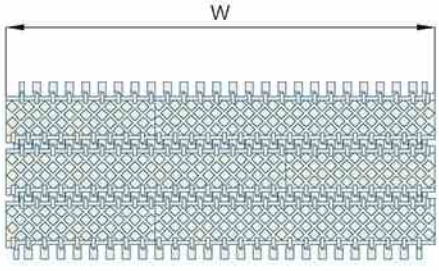

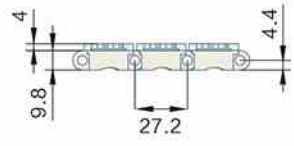

挡板高度 CLEAT HEIGHT	30/50mm	材质 MATERIAL	重量WEIGHT (KG/SQ)	工作负荷 WORKING CAPACITY(N/M)
裙边高度 SIDE APRON HEIGHT	—	PP	5.86	13200
穿销材质 PIN MATERIAL	PP/NYLON/PBT DIAMETER:4.6mm	—	—	—

可选宽度 AVAILABLE WIDTH
塑料缩水率引致的正常误差：正负差距±3(mm) The normal error caused by the shrinkage of plastic：±3(mm)

单片宽度（BULK PIECES WIDTH）			组合宽度（ASSEMBLE WIDTH）
50mm	152mm	143mm	50+143+152*N
非标宽度 NONSTANDARD WIDTH			非标定制前请和本公司联系 PLS CONTACT HAIRISE CONFIRM WIDTH BEFORE BOOKING

链轮 Sprocket	护栏 Guide	其余配件 Component
S20–S23	R01–R42	C01–C57

Har900 Series Raised Rib
MODULAR BELT

MODULAR BELT 900 Series
P=27.2mm, T=14.3mm
OPEN AREA:38%

节距 Pitch	网链材质 Material	颜色 Color
27.2mm	POM	蓝色/Blue

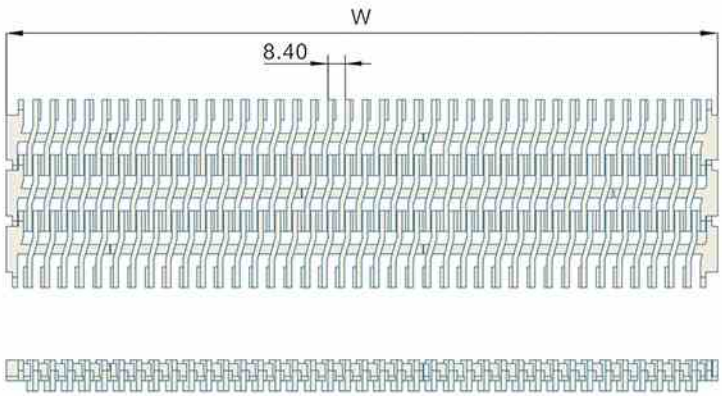

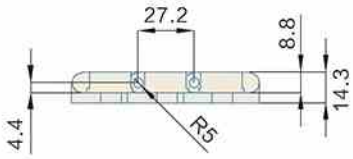

挡板高度 CLEAT HEIGHT	30/50mm	材质 MATERIAL	重量WEIGHT (KG/SQ)	工作负荷 WORKING CAPACITY(N/M)
裙边高度 SIDE APRON HEIGHT	—	POM	8.19	22000
穿销材质 PIN MATERIAL	PP/NYLON/PBT DIAMETER:4.6mm	—	—	—

可选宽度 AVAILABLE WIDTH
塑料缩水率引致的正常误差：正负差距±3(mm) The normal error caused by the shrinkage of plastic：±3(mm)

单片宽度（BULK PIECES WIDTH）			组合宽度（ASSEMBLE WIDTH）
50mm	152mm	143mm	143+50+152*N
非标宽度 NONSTANDARD WIDTH			非标定制前请和本公司联系 PLS CONTACT HAIRISE CONFIRM WIDTH BEFORE BOOKING

链轮 Sprocket	护栏 Guide	其余配件 Component
S20–S23	R01–R42	C01–C57

Har900 Series Flush Grid Dynamic Transition

MODULAR BELT

MODULAR BELT 900 Series
P=27.2mm, T=8.8mm
OPEN AREA:38%

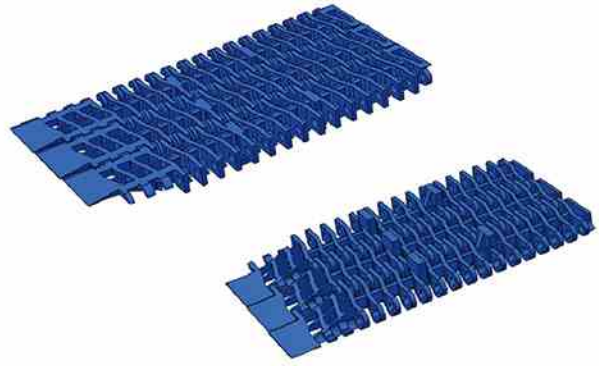

节距 Pitch	网链材质 Material	颜色 Color
27.2mm	POM	蓝色/Blue

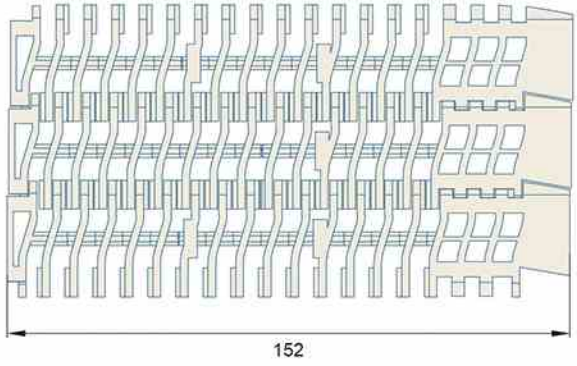

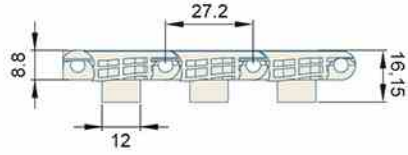

挡板高度 CLEAT HEIGHT	—	材质 MATERIAL	重量WEIGHT (KG/M)	工作负荷 WORKING CAPACITY(N/M)
裙边高度 SIDE APRON HEIGHT	—	POM	0.89	3300
穿销材质 PIN MATERIAL	PP/NYLON/PBT DIAMETER:4.6mm	PP	0.58	1600

可选宽度 AVAILABLE WIDTH
塑料缩水率引致的正常误差：正负差距±3(mm) The normal error caused by the shrinkage of plastic：±3(mm)

单片宽度（BULK PIECES WIDTH）	组合宽度（ASSEMBLE WIDTH）
152mm	152mm
非标宽度 NONSTANDARD WIDTH	非标定制前请和本公司联系 PLS CONTACT HAIRISE CONFIRM WIDTH BEFORE BOOKING

链轮 Sprocket	护栏 Guide	其余配件 Component
S20–S23	R01–R42	C01–C57

Har900 Series Mold to Width Raised Rib

MODULAR BELT

MODULAR BELT 900 Series
P=27.2mm, T=14.0mm
OPEN AREA:38%

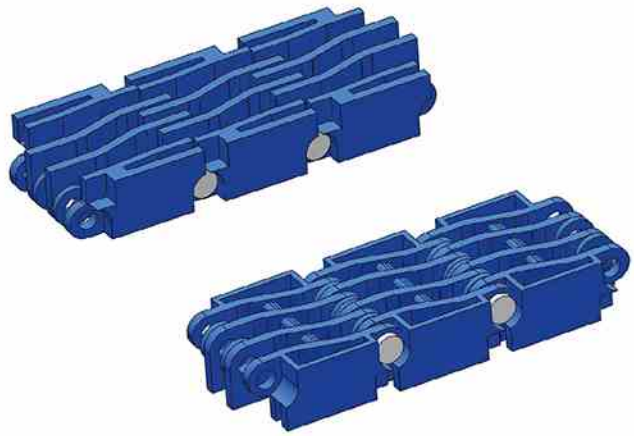

节距 Pitch	网链材质 Material	颜色 Color
27.2mm	POM	蓝色/Blue

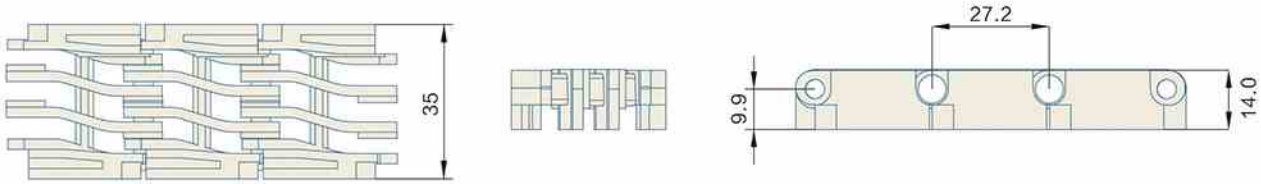

挡板高度 CLEAT HEIGHT	—	材质 MATERIAL	重量WEIGHT (KG/M)	工作负荷 WORKING CAPACITY(N/M)
裙边高度 SIDE APRON HEIGHT	—	POM	0.38	910
穿销材质 PIN MATERIAL	PP			

可选宽度 AVAILABLE WIDTH
塑料缩水率引致的正常误差：正负差距±3(mm) The normal error caused by the shrinkage of plastic：±3(mm)

单片宽度（BULK PIECES WIDTH）	组合宽度（ASSEMBLE WIDTH）
35mm	—
非标宽度 NONSTANDARD WIDTH	非标定制前请和本公司联系 PLS CONTACT HAIRISE CONFIRM WIDTH BEFORE BOOKING

链轮 Sprocket	护栏 Guide	其余配件 Component
S20–S23	R01–R42	C01–C57

Har900 Series Packaging Machine Separation Chain B

MODULAR BELT

MODULAR BELT 900 Series
P=27.2mm, T=14.0mm
OPEN AREA:38%

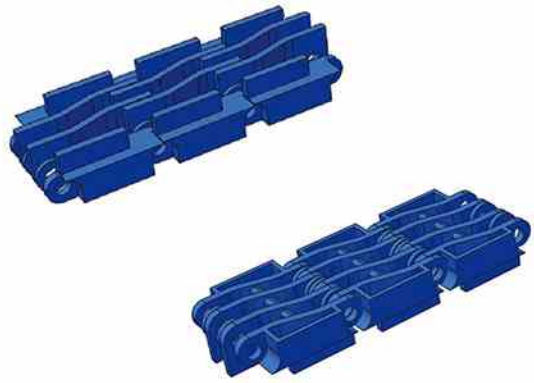

节距 Pitch	网链材质 Material	颜色 Color
27.2mm	POM	蓝色/Blue

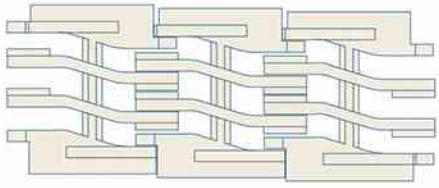

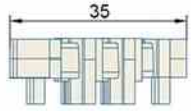

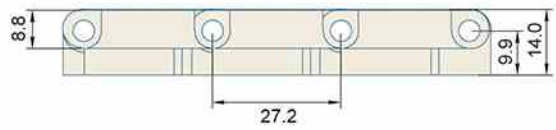

挡板高度 CLEAT HEIGHT	—	材质 MATERIAL	重量WEIGHT (KG/M)	工作负荷 WORKING CAPACITY(N/M)
裙边高度 SIDE APRON HEIGHT	—	POM	0.35	910
穿销材质 PIN MATERIAL	PP/NYLON/PBT DIAMETER:4.6mm	—	—	—

可选宽度 AVAILABLE WIDTH
塑料缩水率引致的正常误差：正负差距±3(mm) The normal error caused by the shrinkage of plastic：±3(mm)

单片宽度（BULK PIECES WIDTH）	组合宽度（ASSEMBLE WIDTH）
35mm	35mm
非标宽度 NONSTANDARD WIDTH	非标定制前请和本公司联系 PLS CONTACT HAIRISE CONFIRM WIDTH BEFORE BOOKING

链轮 Sprocket	护栏 Guide	其余配件 Component
S20–S23	R01–R42	C01–C57

Har900 Series Packaging Machine Separation Chain C

MODULAR BELT

MODULAR BELT 900 Series
P=27.2mm, T=14mm
OPEN AREA:38%

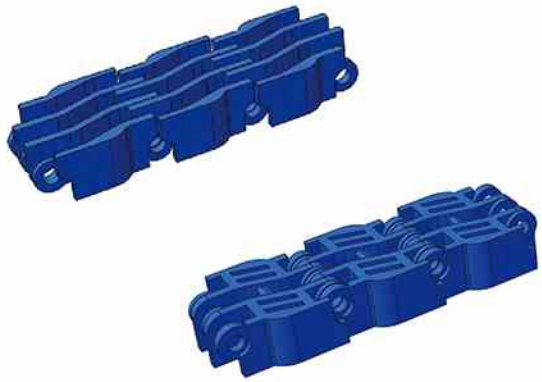

节距 Pitch	网链材质 Material	颜色 Color
27.2mm	POM	蓝色/Blue

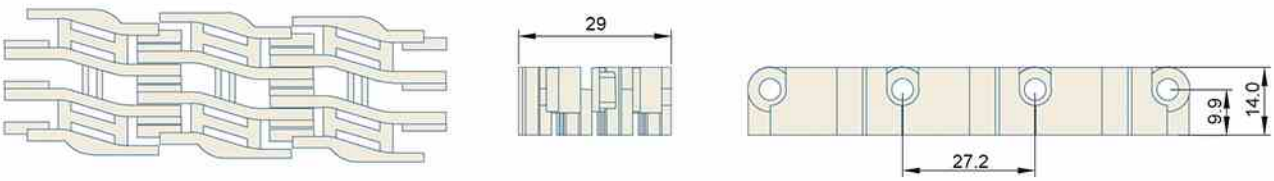

挡板高度 CLEAT HEIGHT	—	材质 MATERIAL	重量WEIGHT (KG/M)	工作负荷 WORKING CAPACITY(N/M)
裙边高度 SIDE APRON HEIGHT	—	POM	0.29	640
穿销材质 PIN MATERIAL	PP/NYLON/PBT DIAMETER:4.6mm	—	—	—

可选宽度 AVAILABLE WIDTH
塑料缩水率引致的正常误差：正负差距±3(mm) The normal error caused by the shrinkage of plastic：±3(mm)

单片宽度（BULK PIECES WIDTH）	组合宽度（ASSEMBLE WIDTH）
29mm	29mm
非标宽度 NONSTANDARD WIDTH	非标定制前请和本公司联系 PLS CONTACT HAIRISE CONFIRM WIDTH BEFORE BOOKING

链轮 Sprocket	护栏 Guide	其余配件 Component
S20–S23	R01–R42	C01–C57

Har900 Series Packaging Machine Separation Chain D

MODULAR BELT

MODULAR BELT 900 Series
P=27.2mm, T=14.0mm
OPEN AREA:38%

节距 Pitch	网链材质 Material	颜色 Color
27.2mm	POM	蓝色/Blue

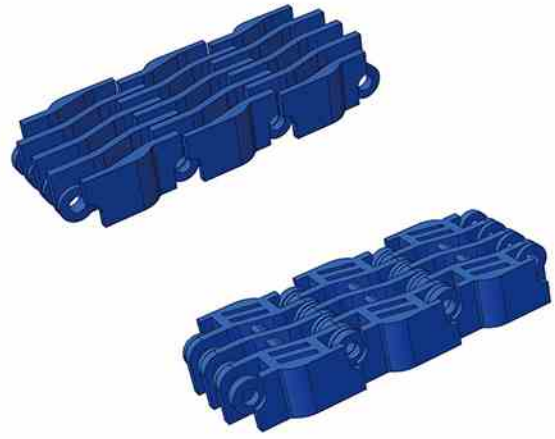

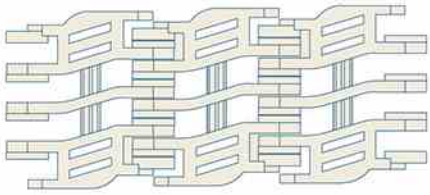

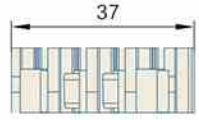

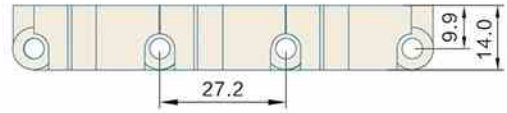

挡板高度 CLEAT HEIGHT	—	材质 MATERIAL	重量WEIGHT (KG/M)	工作负荷 WORKING CAPACITY(N/M)
裙边高度 SIDE APRON HEIGHT	—	POM	0.35	910
穿销材质 PIN MATERIAL	PP/NYLON/PBT DIAMETER:4.6mm	—	—	—

可选宽度 AVAILABLE WIDTH
塑料缩水率引致的正常误差：正负差距±3(mm) The normal error caused by the shrinkage of plastic：±3(mm)

单片宽度（BULK PIECES WIDTH）	组合宽度（ASSEMBLE WIDTH）
37mm	37mm
非标宽度 NONSTANDARD WIDTH	非标定制前请和本公司联系 PLS CONTACT HAIRISE CONFIRM WIDTH BEFORE BOOKING

链轮 Sprocket	护栏 Guide	其余配件 Component
S20–S23	R01–R42	C01–C57

Har900 Series Packaging Machine Separation Chain E

MODULAR BELT

MODULAR BELT 900 Series
P=27.2mm, T=14.0mm
OPEN AREA:38%

节距 Pitch	网链材质 Material	颜色 Color
27.2mm	POM	蓝色/Blue

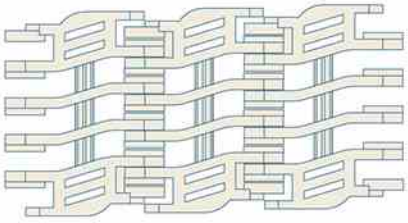

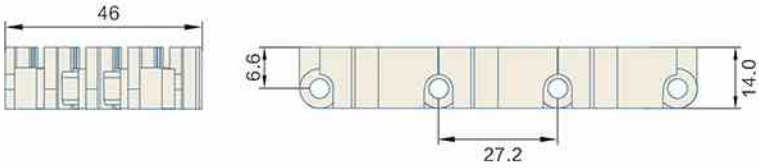

挡板高度 CLEAT HEIGHT	—	材质 MATERIAL	重量WEIGHT (KG/M)	工作负荷 WORKING CAPACITY(N/M)
裙边高度 SIDE APRON HEIGHT	—	POM	0.43	104
穿销材质 PIN MATERIAL	PP/NYLON/PBT DIAMETER:4.6mm	—	—	—

可选宽度 AVAILABLE WIDTH
塑料缩水率引致的正常误差：正负差距±3(mm) The normal error caused by the shrinkage of plastic：±3(mm)

单片宽度（BULK PIECES WIDTH）	组合宽度（ASSEMBLE WIDTH）
46mm	46mm
非标宽度 NONSTANDARD WIDTH	非标定制前请和本公司联系 PLS CONTACT HAIRISE CONFIRM WIDTH BEFORE BOOKING

链轮 Sprocket	护栏 Guide	其余配件 Component
S20–S23	R01–R42	C01–C57

Har900 Series Flat Top with Positioners

MODULAR BELT

MODULAR BELT 900 Series
P=27.2mm, T=9.8mm
OPEN AREA:0%

节距 Pitch	网链材质 Material	颜色 Color
27.2mm	POM	蓝色/Blue
27.2mm	PP	蓝色/Blue

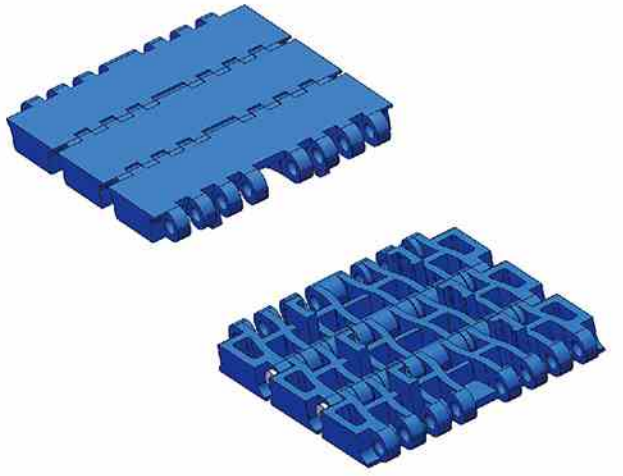

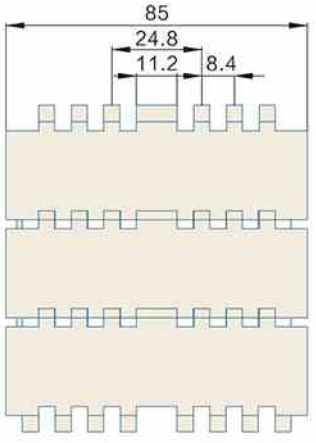

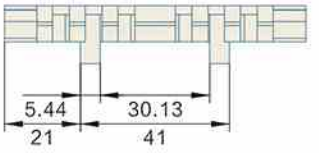

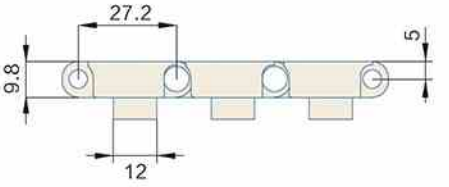

挡板高度 CLEAT HEIGHT	—	材质 MATERIAL	重量WEIGHT (KG/M)	工作负荷 WORKING CAPACITY(N/M)
裙边高度 SIDE APRON HEIGHT	—	POM	0.77	1130
穿销材质 PIN MATERIAL	PP/NYLON/PBT	PP	0.55	590

可选宽度 AVAILABLE WIDTH
塑料缩水率引致的正常误差：正负差距±3(mm) The normal error caused by the shrinkage of plastic：±3(mm)

单片宽度（BULK PIECES WIDTH）	组合宽度（ASSEMBLE WIDTH）
85mm	85mm
非标宽度 NONSTANDARD WIDTH	非标定制前请和本公司联系 PLS CONTACT HAIRISE CONFIRM WIDTH BEFORE BOOKING

链轮 Sprocket	护栏 Guide	其余配件 Component
S20–S23	R01–R42	C01–C57

Har900 Series
Flat Top
MODULAR BELT（NEW TYPE）

MODULAR BELT 900 Series
P=27.2mm, T=9.8mm

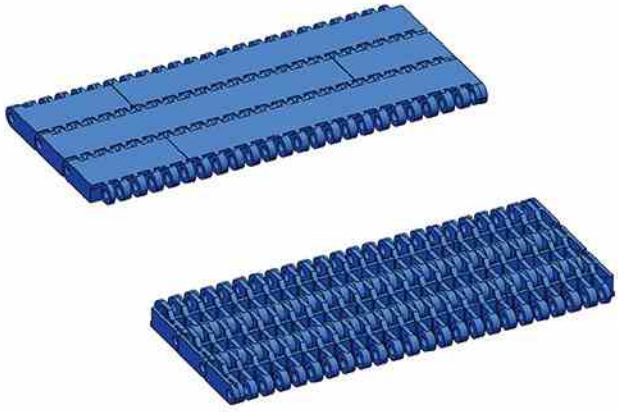

节距 Pitch	网链材质 Material	颜色 Color
27.2mm	POM	蓝色/Blue
27.2mm	PP	灰色/Grey

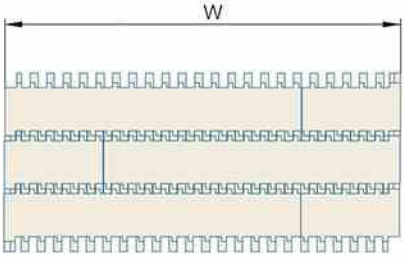

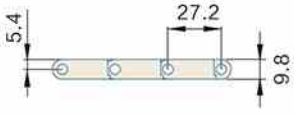

挡板高度 CLEAT HEIGHT	50mm	材质 MATERIAL	重量WEIGHT (KG/M)	工作负荷 WORKING CAPACITY(N/M)
裙边高度 SIDE APRON HEIGHT	—	POM	7.30	10400
穿销材质 PIN MATERIAL	PP/NYLON/PBT DIAMETER:4.6mm	PP	5.5	22000

可选宽度 AVAILABLE WIDTH
塑料缩水率引致的正常误差：正负差距±3(mm) The normal error caused by the shrinkage of plastic：±3(mm)

单片宽度（BULK PIECES WIDTH）			组合宽度（ASSEMBLE WIDTH）
50mm	152mm	143mm	143+50+152*N
非标宽度 NONSTANDARD WIDTH			非标定制前请和本公司联系 PLS CONTACT HAIRISE CONFIRM WIDTH BEFORE BOOKING

链轮 Sprocket	护栏 Guide	其余配件 Component
S20–S23	R01–R42	C01–C57

Har900 Series Flush Grid
MODULAR BELT

MODULAR BELT 900 Series
P=27.2mm, T=8.8mm
OPEN AREA:38%

节距 Pitch	网链材质 Material	颜色 Color
27.2mm	PP	灰色/Grey
	POM	蓝色/Blue 深蓝/Dark Blue 墨绿/Dark Green

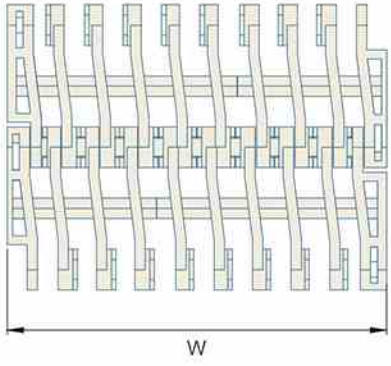

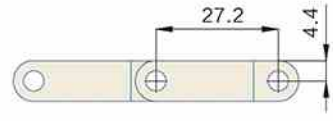

挡板高度 CLEAT HEIGHT	50mm	材质 MATERIAL	重量WEIGHT (KG/SQ)	工作负荷 WORKING CAPACITY(N/M)
裙边高度 SIDE APRON HEIGHT	—	PP	4.54	10400
穿销材质 PIN MATERIAL	PP/NYLON/PBT	POM	6.50	22000

可选宽度 AVAILABLE WIDTH
塑料缩水率引致的正常误差：正负差距±3(mm) The normal error caused by the shrinkage of plastic：±3(mm)

单片宽度（BULK PIECES WIDTH）			组合宽度（ASSEMBLE WIDTH）
50mm	143mm	152mm	50+143+152*N
非标宽度 NONSTANDARD WIDTH			非标定制前请和本公司联系 PLS CONTACT HAIRISE CONFIRM WIDTH BEFORE BOOKING

链轮 Sprocket	护栏 Guide	其余配件 Component
S20–S23	R01–R42	C01–C57

Har900N Series Flush Grid

MODULAR BELT

MODULAR BELT 900N Series
P=27.2mm, T=8.7mm
OPEN AREA:43%

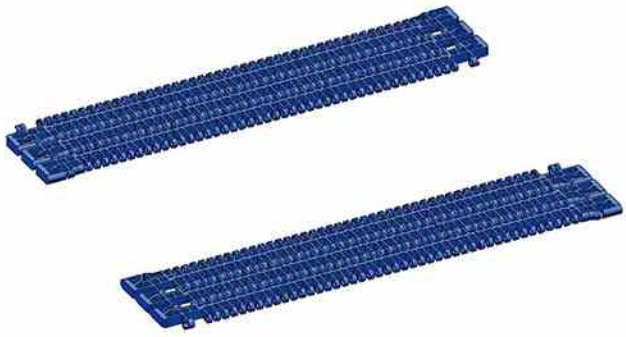

节距 Pitch	网链材质 Material	颜色 Color
27.2mm	POM	蓝色/Blue
27.2mm	PP	灰色/Grey

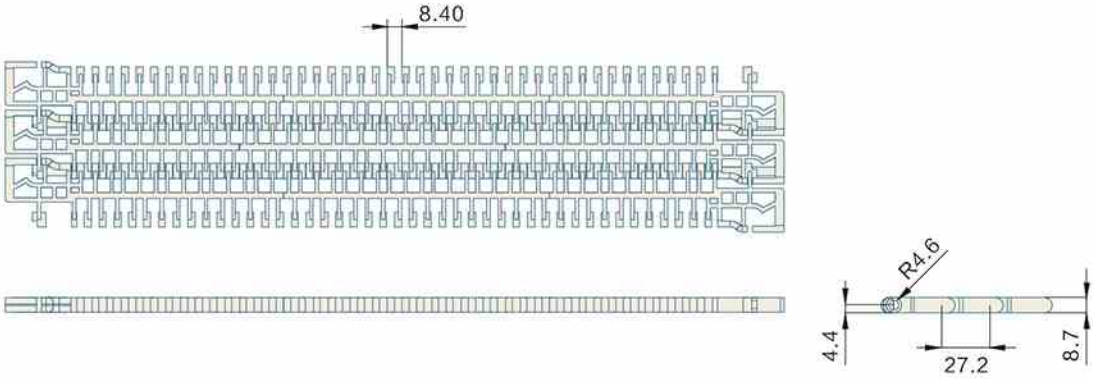

挡板高度 CLEAT HEIGHT	50mm	材质 MATERIAL	重量WEIGHT (KG/SQ)	工作负荷 WORKING CAPACITY(N/M)
裙边高度 SIDE APRON HEIGHT	—	POM	5.37	22000
穿销材质 PIN MATERIAL	PP/NYLON/PBT DIAMETER:4.6mm	PP	3.71	10400

可选宽度 AVAILABLE WIDTH
塑料缩水率引致的正常误差：正负差距±3(mm) The normal error caused by the shrinkage of plastic：±3(mm)

单片宽度（BULK PIECES WIDTH）			组合宽度（ASSEMBLE WIDTH）
135mm	152mm	160mm	160+135+152*N
非标宽度 NONSTANDARD WIDTH			非标定制前请和本公司联系 PLS CONTACT HAIRISE CONFIRM WIDTH BEFORE BOOKING

链轮 Sprocket	护栏 Guide	其余配件 Component
S20–S23	R01–R42	C01–C57

Har7920 Series Flush Grid

MODULAR BELT

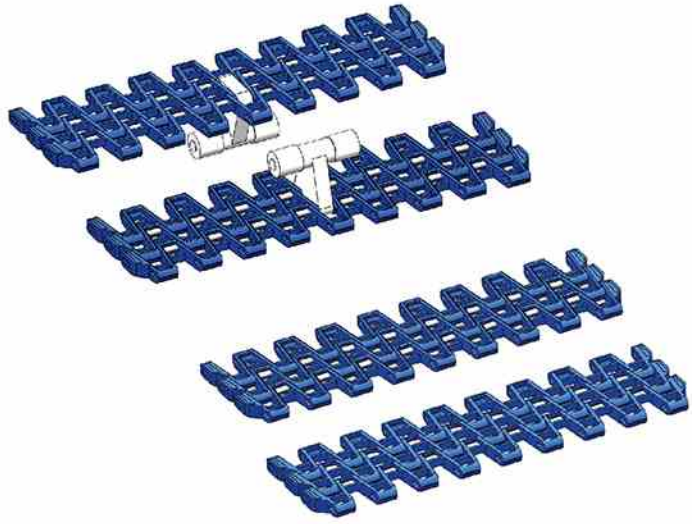

MODULAR BELT 7920 Series
P=27.9mm, T=11mm
OPEN AREA:66%

节距 Pitch	网链材质 Material	颜色 Color
27.9mm	POM	蓝/Blue

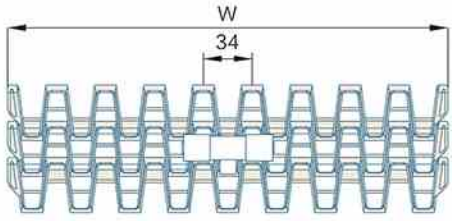

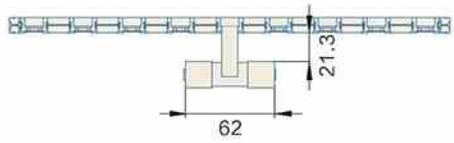

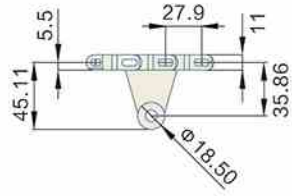

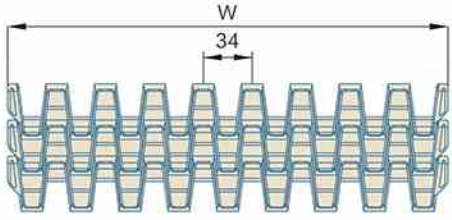

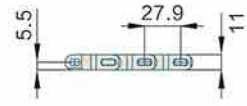

挡板高度 CLEAT HEIGHT	—	材质 MATERIAL	重量WEIGHT (KG/SQ)	工作负荷 WORKING CAPACITY(N/M)
裙边高度 SIDE APRON HEIGHT	—	POM	8.0	12000
穿销材质 PIN MATERIAL	PP/NYLON/PBT DIAMETER:4mm	—	—	—

可选宽度 AVAILABLE WIDTH
塑料缩水率引致的正常误差：正负差距±3(mm) The normal error caused by the shrinkage of plastic：±3(mm)

单片宽度（BULK PIECES WIDTH）	组合宽度（ASSEMBLE WIDTH）
306mm	306mm+35*N
非标宽度 NONSTANDARD WIDTH	非标定制前请和本公司联系 PLS CONTACT HAIRISE CONFIRM WIDTH BEFORE BOOKING

链轮 Sprocket	护栏 Guide	其余配件 Component
S59	R01–R42	C01–C57

Har7960 Series Flush Grid

MODULAR BELT

MODULAR BELT 7960 Series
P=38.1mm, T=15mm
OPEN AREA:58%

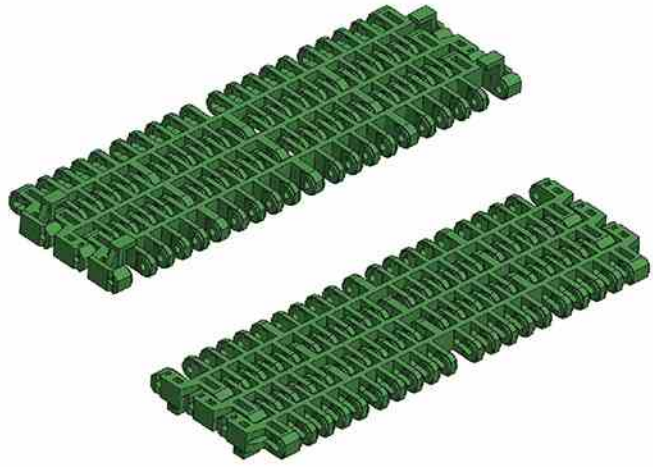

节距 Pitch	网链材质 Material	颜色 Color	转弯系数 Turn Radius
38.1mm	POM	绿色/Green	2.5

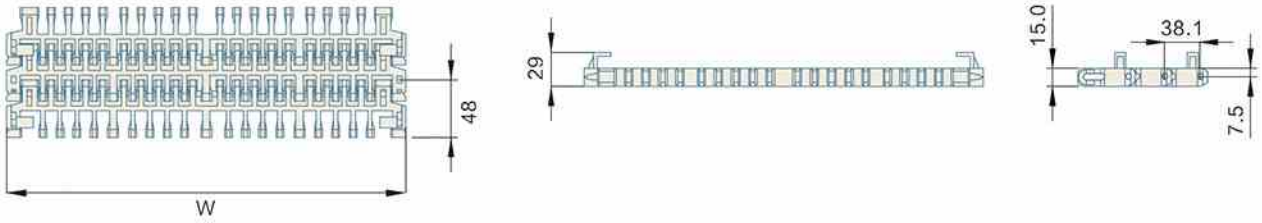

挡板高度 CLEAT HEIGHT	—	材质 MATERIAL	重量WEIGHT (KG/SQ)	工作负荷 WORKING CAPACITY(N/M)
裙边高度 SIDE APRON HEIGHT	—	POM	8.8	21000
穿销材质 PIN MATERIAL	PP/NYLON/PBT DIAMETER:4.6mm			

可选宽度 AVAILABLE WIDTH
塑料缩水率引致的正常误差：正负差距±3(mm) The normal error caused by the shrinkage of plastic：±3(mm)

单片宽度（BULK PIECES WIDTH）	组合宽度（ASSEMBLE WIDTH）
330mm	330*N
非标宽度 NONSTANDARD WIDTH	非标定制前请和本公司联系 PLS CONTACT HAIRISE CONFIRM WIDTH BEFORE BOOKING

链轮 Sprocket	护栏 Guide	其余配件 Component
S61	R01–R42	C01–C57

Har7960 Series Rubber Top

MODULAR BELT

MODULAR BELT 7960 Series
P=38.1mm, T=15mm
OPEN AREA:58%

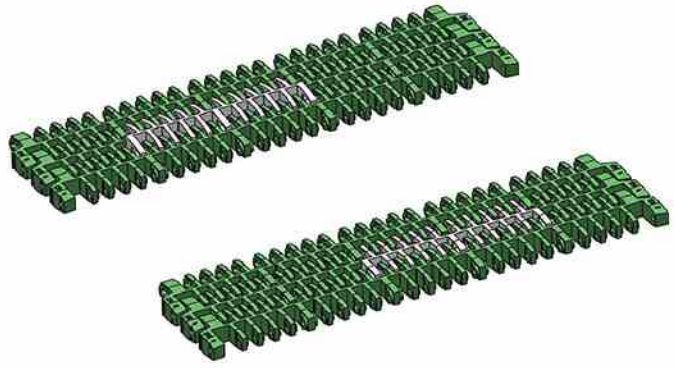

节距 Pitch	网链材质 Material	颜色 Color	转弯系数 Turn Radius
38.1mm	POM	绿底白胶/ Green Plate White Rubber	2.5

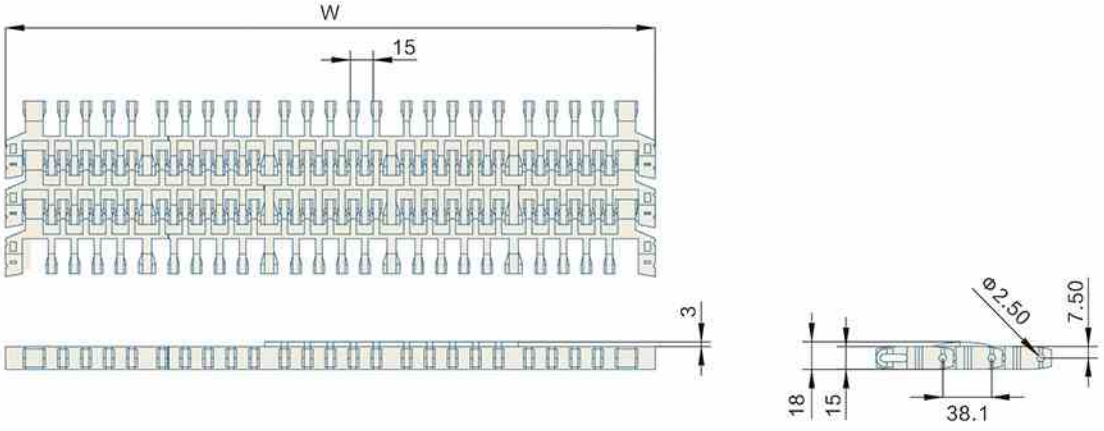

挡板高度 CLEAT HEIGHT	—	材质 MATERIAL	重量WEIGHT (KG/SQ)	工作负荷 WORKING CAPACITY(N/M)
裙边高度 SIDE APRON HEIGHT	—	PP	8.5	12000
穿销材质 PIN MATERIAL	PP/NYLON/PBT DIAMETER:4.6mm	—	—	—

可选宽度 AVAILABLE WIDTH
塑料缩水率引致的正常误差：正负差距±3(mm) The normal error caused by the shrinkage of plastic：±3(mm)

单片宽度（BULK PIECES WIDTH）	组合宽度（ASSEMBLE WIDTH）
330mm	330*N
非标宽度 NONSTANDARD WIDTH	非标定制前请和本公司联系 PLS CONTACT HAIRISE CONFIRM WIDTH BEFORE BOOKING

链轮 Sprocket	护栏 Guide	其余配件 Component
S61	R01–R42	C01–C57

Har7960 Pusher

MODULAR BELT

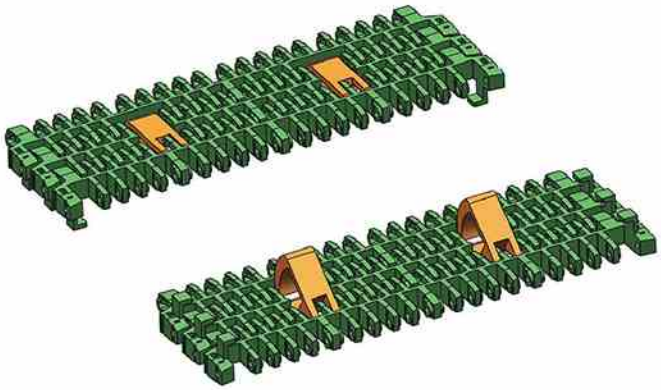

MODULAR BELT 7960 Series
P=38.1mm, T=15mm
OPEN AREA:56%

节距 Pitch	网链材质 Material	颜色 Color	转弯系数 Turn Radius
38.1mm	POM	绿色/Green	2.5

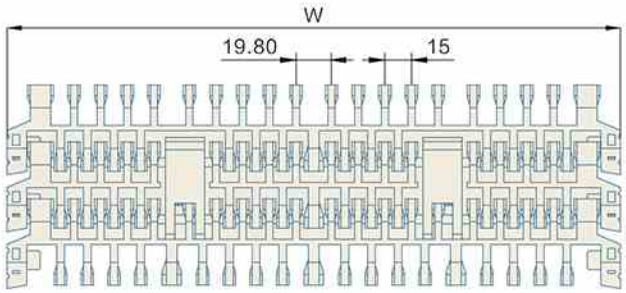

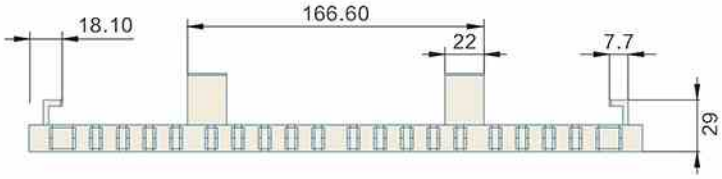

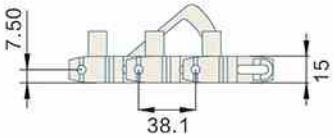

挡板高度 CLEAT HEIGHT	—	材质 MATERIAL	重量WEIGHT (KG/SQ)	工作负荷 WORKING CAPACITY(N/M)
裙边高度 SIDE APRON HEIGHT	—	POM	—	—
穿销材质 PIN MATERIAL	PP/NYLON/PBT DIAMETER:4.6mm	—	—	—

可选宽度 AVAILABLE WIDTH
塑料缩水率引致的正常误差：正负差距±3(mm) The normal error caused by the shrinkage of plastic：±3(mm)

单片宽度（BULK PIECES WIDTH）	组合宽度（ASSEMBLE WIDTH）
330mm	330*N
非标宽度 NONSTANDARD WIDTH	非标定制前请和本公司联系 PLS CONTACT HAIRISE CONFIRM WIDTH BEFORE BOOKING

链轮 Sprocket	护栏 Guide	其余配件 Component
S61	R01–R42	C01–C57

Har2265 Series Flush Grid With Positrack

MODULAR BELT

MODULAR BELT 2265 Series
P=31.75mm, T=12.7mm
OPEN AREA:39%

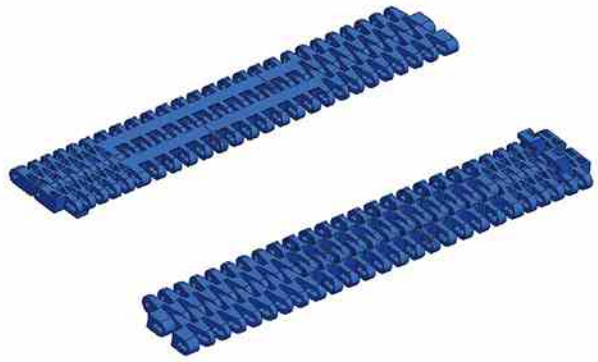

节距 Pitch	网链材质 Material	颜色 Color	转弯系数 Turn Radius
31.75mm	POM	墨绿色/ Dark Green	1.8
31.75mm	PP	墨绿色/ Dark Green	1.8

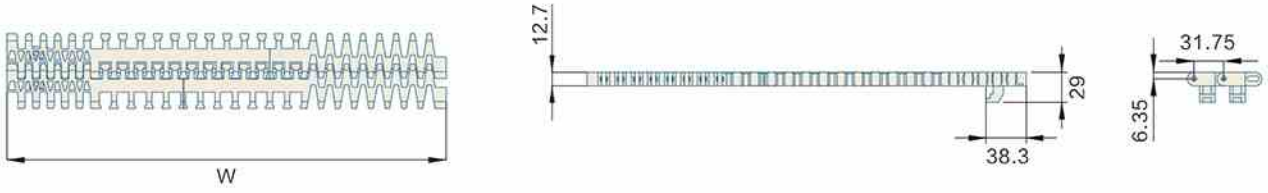

挡板高度 CLEAT HEIGHT	—	材质 MATERIAL	重量WEIGHT (KG/SQ)	工作负荷 WORKING CAPACITY(N/M)
裙边高度 SIDE APRON HEIGHT	—	POM	8.1	25000
穿销材质 PIN MATERIAL	PP/NYLON/PBT DIAMETER:5mm	PP	8.0	25000

可选宽度 AVAILABLE WIDTH
塑料缩水率引致的正常误差：正负差距±3(mm) The normal error caused by the shrinkage of plastic：±3(mm)

单片宽度（BULK PIECES WIDTH）			组合宽度（ASSEMBLE WIDTH）
170mm	170mm	255mm	425mm+85mm*N
非标宽度 NONSTANDARD WIDTH			非标定制前请和本公司联系 PLS CONTACT HAIRISE CONFIRM WIDTH BEFORE BOOKING

链轮 Sprocket	护栏 Guide	其余配件 Component
S40	R01–R42	C01–C57

Har2275 Series Turning Type with bearing

MODULAR BELT

MODULAR BELT 2275 Series
P=31.75mm, T=12.7mm
OPEN AREA:39%

节距 Pitch	网链材质 Material	颜色 Color	转弯系数 Turn Radius
31.75mm	POM	棕色/Brown	1.8

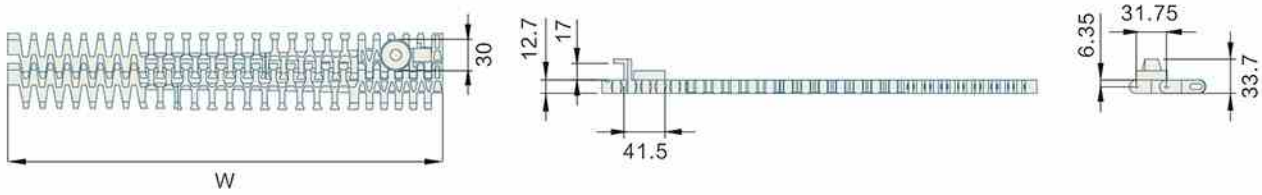

挡板高度 CLEAT HEIGHT	—	材质 MATERIAL	重量WEIGHT (KG/SQ)	工作负荷 WORKING CAPACITY(N/M)
裙边高度 SIDE APRON HEIGHT	—	POM	8.0	25000
穿销材质 PIN MATERIAL	PP/NYLON/PBT DIAMETER: 5mm	PP	5.2	16000

可选宽度 AVAILABLE WIDTH
塑料缩水率引致的正常误差：正负差距±3(mm) The normal error caused by the shrinkage of plastic：±3(mm)

单片宽度（BULK PIECES WIDTH）			组合宽度（ASSEMBLE WIDTH）
170mm	170mm	255mm	85*N
非标宽度 NONSTANDARD WIDTH			非标定制前请和本公司联系 PLS CONTACT HAIRISE CONFIRM WIDTH BEFORE BOOKING

链轮 Sprocket	护栏 Guide	其余配件 Component
S40	R01–R42	C01–C57

Har2300 Series Flush Grid Turning
MODULAR BELT

MODULAR BELT 2300 Series
P=38.1mm, T=18.8mm
OPEN AREA:50%

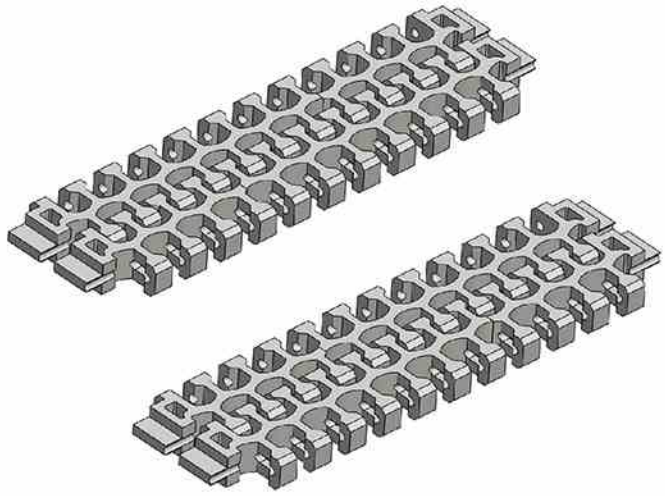

节距 Pitch	网链材质 Material	颜色 Color	转弯系数 Turn Radius
38.1mm	PP	白色/White	2.5

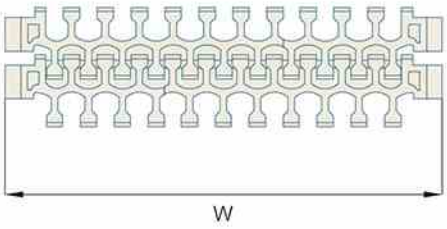

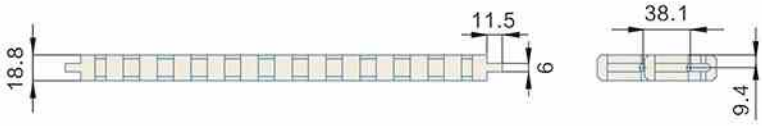

挡板高度 CLEAT HEIGHT	—	材质 MATERIAL	重量WEIGHT (KG/SQ)	工作负荷 WORKING CAPACITY(N/M)
裙边高度 SIDE APRON HEIGHT	—	PP	9.1	23800
穿销材质 PIN MATERIAL	PP/NYLON/PBT DIMAETER:6mm	—	—	—

可选宽度 AVAILABLE WIDTH
塑料缩水率引致的正常误差：正负差距±3(mm) The normal error caused by the shrinkage of plastic：±3(mm)

单片宽度（BULK PIECES WIDTH）		组合宽度（ASSEMBLE WIDTH）
120mm	207mm	120+207+25mm*N
非标宽度 NONSTANDARD WIDTH		非标定制前请和本公司联系 PLS CONTACT HAIRISE CONFIRM WIDTH BEFORE BOOKING

链轮 Sprocket	护栏 Guide	其余配件 Component
S40	R01–R42	C01–C57

Har3811GB Series Flat Top
MODULAR BELT

MODULAR BELT 3811GB Series
P=38.1mm, T=19.1mm
OPEN AREA:17%

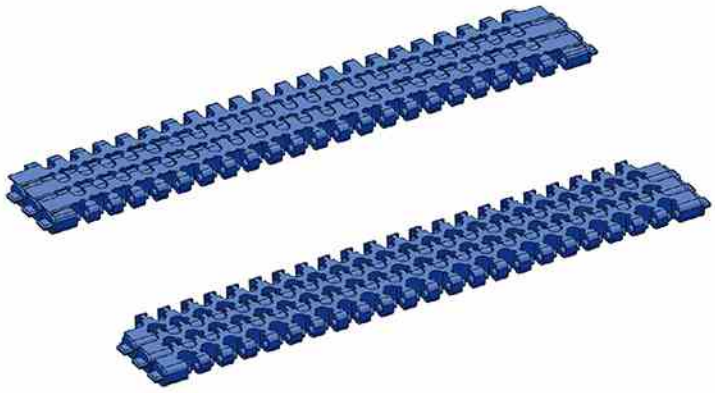

节距 Pitch	网链材质 Material	颜色 Color
38.1mm	POM	蓝色/Blue

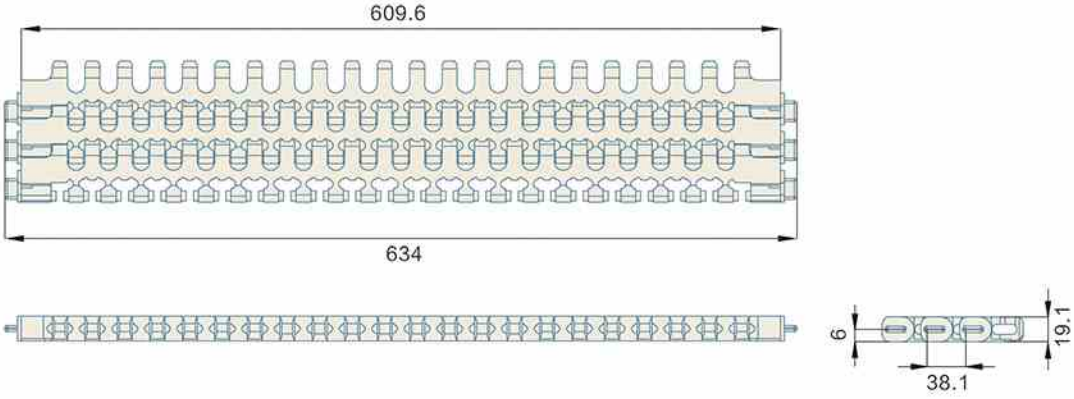

挡板高度 CLEAT HEIGHT	—	材质 MATERIAL	重量WEIGHT (KG/SQ)	工作负荷 WORKING CAPACITY(N/M)
裙边高度 SIDE APRON HEIGHT	—	POM	8.1	12000
穿销材质 PIN MATERIAL	—	—	—	—

可选宽度 AVAILABLE WIDTH
塑料缩水率引致的正常误差：正负差距±3(mm) The normal error caused by the shrinkage of plastic：±3(mm)

单片宽度（BULK PIECES WIDTH）	组合宽度（ASSEMBLE WIDTH）
609.6mm	609.6mm
非标宽度 NONSTANDARD WIDTH	非标定制前请和本公司联系 PLS CONTACT HAIRISE CONFIRM WIDTH BEFORE BOOKING

链轮 Sprocket	护栏 Guide	其余配件 Component
—	R01–R42	C01–C57

Har1700T Series
MODULAR BELT

MODULAR BELT 1700T Series
P=38.1mm, T=19.0mm
OPEN AREA:42%

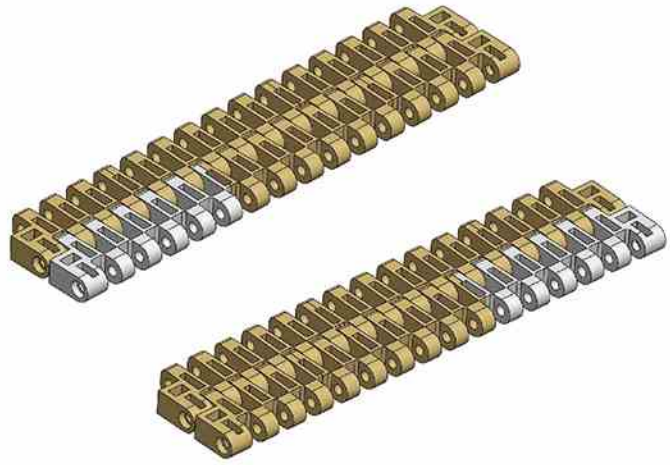

节距 Pitch	网链材质 Material	颜色 Color
38.1mm	PP	浅黄色/Light Yellow

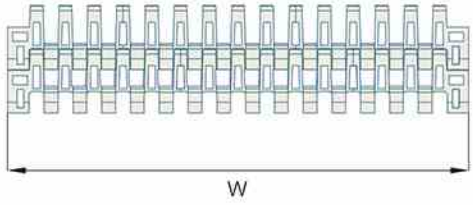

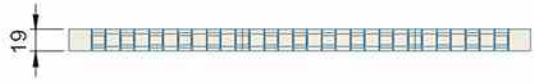

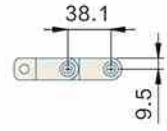

挡板高度 CLEAT HEIGHT	76mm	材质 MATERIAL	重量WEIGHT (KG/SQ)	工作负荷 WORKING CAPACITY(N/M)
裙边高度 SIDE APRON HEIGHT	—	PP	8	13400
穿销材质 PIN MATERIAL	PP/NYLON/PBT DIMAETER:7.5mm	—	—	—

可选宽度 AVAILABLE WIDTH
塑料缩水率引致的正常误差：正负差距±3(mm) The normal error caused by the shrinkage of plastic：±3(mm)

单片宽度（BULK PIECES WIDTH）		组合宽度（ASSEMBLE WIDTH）
101mm	151mm	101+151+25mm*N
非标宽度 NONSTANDARD WIDTH		非标定制前请和本公司联系 PLS CONTACT HAIRISE CONFIRM WIDTH BEFORE BOOKING

链轮 Sprocket	护栏 Guide	其余配件 Component
S35	R01–R42	C01–C57

Har1700T Series Nub Top

MODULAR BELT

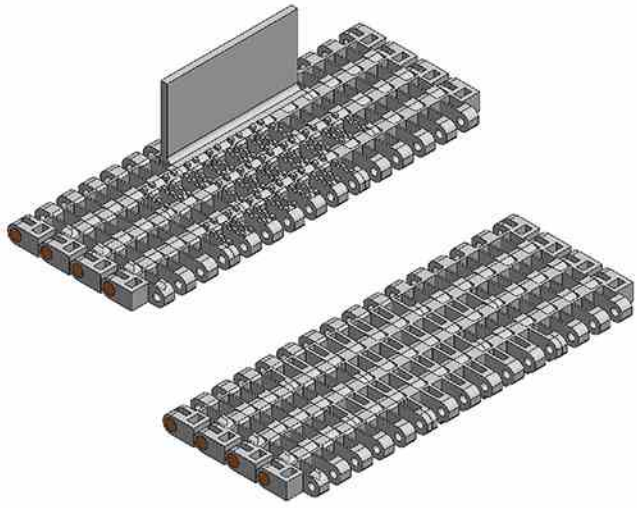

MODULAR BELT 1700T Series
P=38.1mm, T=19mm
OPEN AREA:37%

节距 Pitch	网链材质 Material	颜色 Color
38.1 mm	PP	淡黄色/Pale Yellow

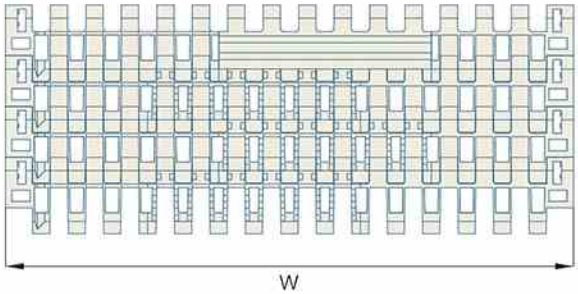

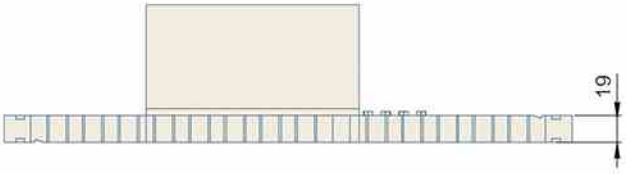

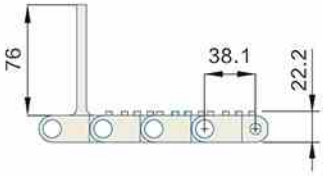

挡板高度 CLEAT HEIGHT	76mm	材质 MATERIAL	重量WEIGHT (KG/SQ)	工作负荷 WORKING CAPACITY(N/M)
裙边高度 SIDE APRON HEIGHT	—	PP	10.78	22100
穿销材质 PIN MATERIAL	PP/NYLON/PBT DIAMETER:7.5mm	—	—	—

可选宽度 AVAILABLE WIDTH
塑料缩水率引致的正常误差：正负差距±3(mm) The normal error caused by the shrinkage of plastic：±3(mm)

单片宽度（BULK PIECES WIDTH）		组合宽度（ASSEMBLE WIDTH）
101mm	151mm	101+151+25*N
非标宽度 NONSTANDARD WIDTH		非标定制前请和本公司联系 PLS CONTACT HAIRISE CONFIRM WIDTH BEFORE BOOKING

链轮 Sprocket	护栏 Guide	其余配件 Component
S35	R01–R42	C01–C57

Har4705 Series Flat Top
MODULAR BELT

MODULAR BELT 4705 Series
P=38.1mm, T=12.7mm
OPEN AREA:0%

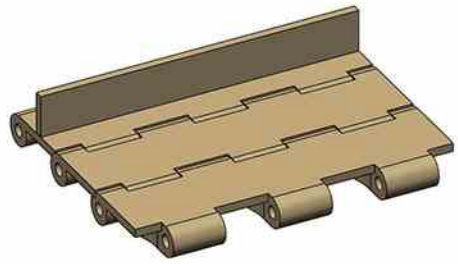

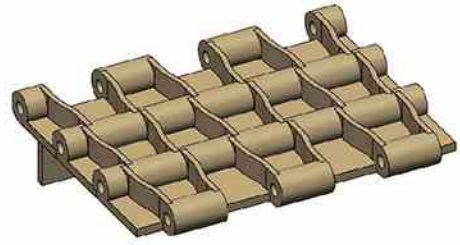

节距 Pitch	网链材质 Material	颜色 Color
38.1mm	POM	棕色/Brown

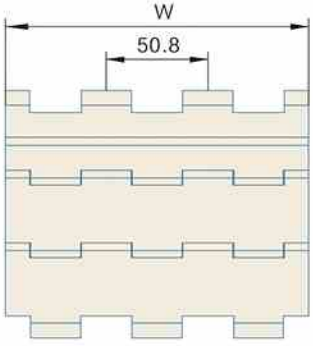

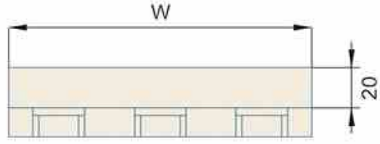

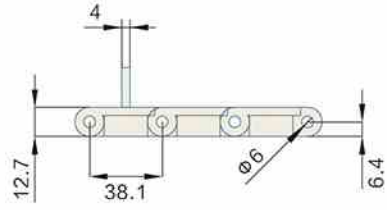

挡板高度 CLEAT HEIGHT	20mm	材质 MATERIAL	重量WEIGHT (KG/SQ)	工作负荷 WORKING CAPACITY(N/M)
裙边高度 SIDE APRON HEIGHT	—	POM	9.2	18000
穿销材质 PIN MATERIAL	PP/NYLON/PBT DIAMETER:6mm	—	—	—

可选宽度 AVAILABLE WIDTH
塑料缩水率引致的正常误差：正负差距±3(mm) The normal error caused by the shrinkage of plastic：±3(mm)

单片宽度（BULK PIECES WIDTH）	组合宽度（ASSEMBLE WIDTH）
151mm	151*N
非标宽度 NONSTANDARD WIDTH	非标定制前请和本公司联系 PLS CONTACT HAIRISE CONFIRM WIDTH BEFORE BOOKING

链轮 Sprocket	护栏 Guide	其余配件 Component
—	R01–R42	C01–C57

Har4705 Series Perforated Top

MODULAR BELT

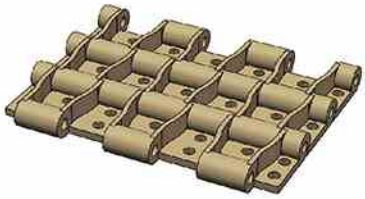

MODULAR BELT 4705 Series
P=38.1mm, T=12.7mm
OPEN AREA:9%

节距 Pitch	网链材质 Material	颜色 Color
38.1mm	POM	棕色/Brown

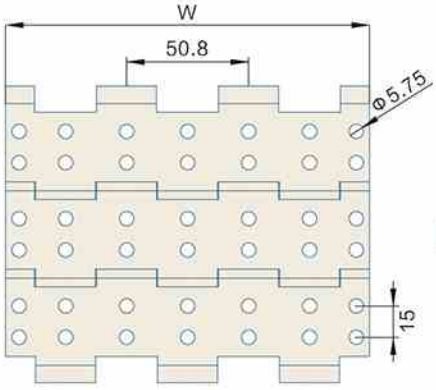

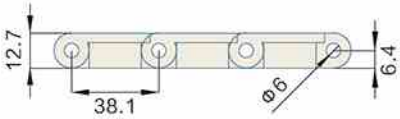

挡板高度 CLEAT HEIGHT	—	材质 MATERIAL	重量WEIGHT (KG/SQ)	工作负荷 WORKING CAPACITY(N/M)
裙边高度 SIDE APRON HEIGHT	—	POM	9.08	17000
穿销材质 PIN MATERIAL	PP/NYLON/PBT DIAMETER:6mm	—	—	—

可选宽度 AVAILABLE WIDTH
塑料缩水率引致的正常误差：正负差距±3(mm) The normal error caused by the shrinkage of plastic：±3(mm)

单片宽度（BULK PIECES WIDTH）	组合宽度（ASSEMBLE WIDTH）
151mm	151*N
非标宽度 NONSTANDARD WIDTH	非标定制前请和本公司联系 PLS CONTACT HAIRISE CONFIRM WIDTH BEFORE BOOKING

链轮 Sprocket	护栏 Guide	其余配件 Component
—	R01–R42	C01–C57

Har4707 Series Raised Rib
MODULAR BELT

MODULAR BELT 4707 Series
P=38.1mm, T=19.1mm
OPEN AREA:23%

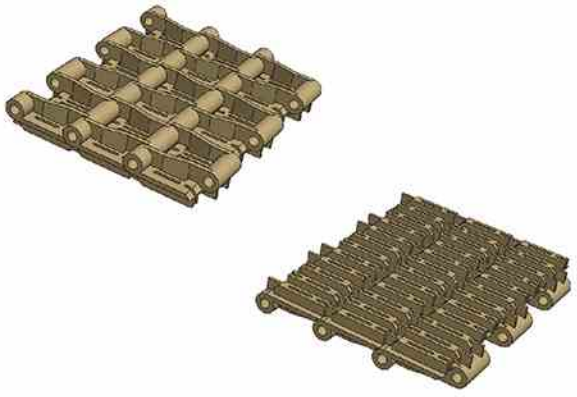

节距 Pitch	网链材质 Material	颜色 Color
38.1mm	PP	白色/White
	PP	咖啡色/Brown

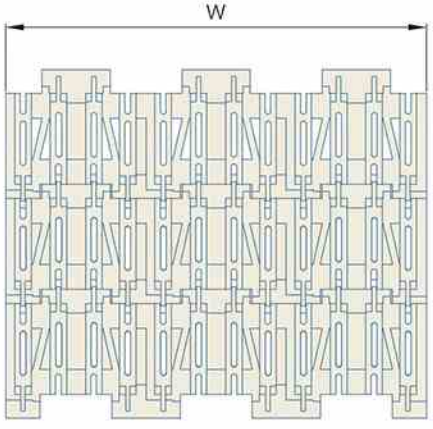

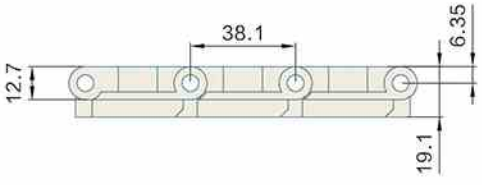

挡板高度 CLEAT HEIGHT	—	材质 MATERIAL	重量WEIGHT (KG/SQ)	工作负荷 WORKING CAPACITY(N/M)
裙边高度 SIDE APRON HEIGHT	—	PP	6.93	8754
穿销材质 PIN MATERIAL	PP/NYLON/PBT DIAMETER:6mm	—	—	—

可选宽度 AVAILABLE WIDTH
塑料缩水率引致的正常误差：正负差距±3(mm) The normal error caused by the shrinkage of plastic：±3(mm)

单片宽度（BULK PIECES WIDTH）	组合宽度（ASSEMBLE WIDTH）
152mm	76*N
非标宽度 NONSTANDARD WIDTH	非标定制前请和本公司联系 PLS CONTACT HAIRISE CONFIRM WIDTH BEFORE BOOKING

链轮 Sprocket	护栏 Guide	其余配件 Component
—	R01–R42	C01–C57

Har5966 Series Flush Grid

MODULAR BELT

MODULAR BELT 5966 Series
P=38.1mm, T=12.6mm
OPEN AREA:32%

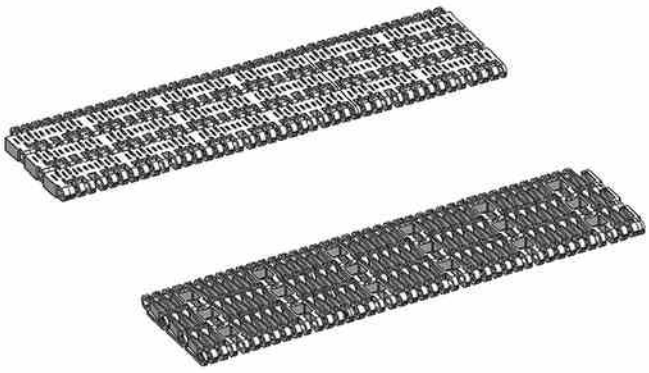

节距 Pitch	网链材质 Material	颜色 Color
38.1mm	PP	白色/White

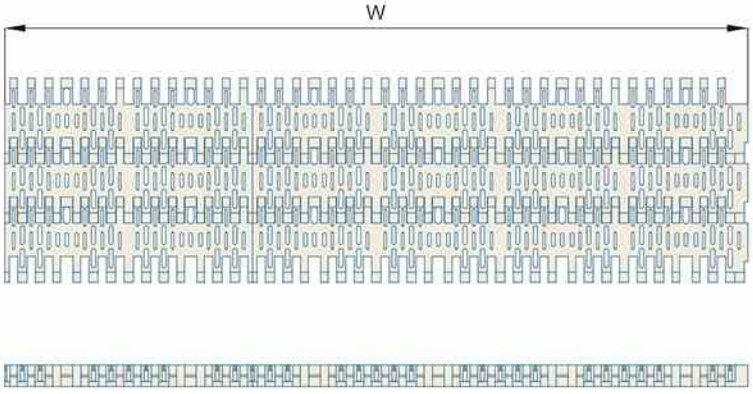

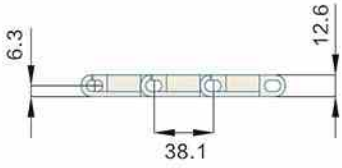

挡板高度 CLEAT HEIGHT	—	材质 MATERIAL	重量WEIGHT (KG/SQ)	工作负荷 WORKING CAPACITY(N/M)
裙边高度 SIDE APRON HEIGHT	—	PP	7.0	25000
穿销材质 PIN MATERIAL	PP/NYLON/PBT DIAMETER:6mm	—	—	—

可选宽度 AVAILABLE WIDTH
塑料缩水率引致的正常误差：正负差距±3(mm) The normal error caused by the shrinkage of plastic：±3(mm)

单片宽度（BULK PIECES WIDTH）		组合宽度（ASSEMBLE WIDTH）
151mm	304mm	455+76*N
非标宽度 NONSTANDARD WIDTH		非标定制前请和本公司联系 PLS CONTACT HAIRISE CONFIRM WIDTH BEFORE BOOKING

链轮 Sprocket	护栏 Guide	其余配件 Component
S52	R01–R42	C01–C57

Har7800 Series Flush Grid

MODULAR BELT

MODULAR BELT 7800 Series
P=38.1mm, T=10mm
OPEN AREA:28%

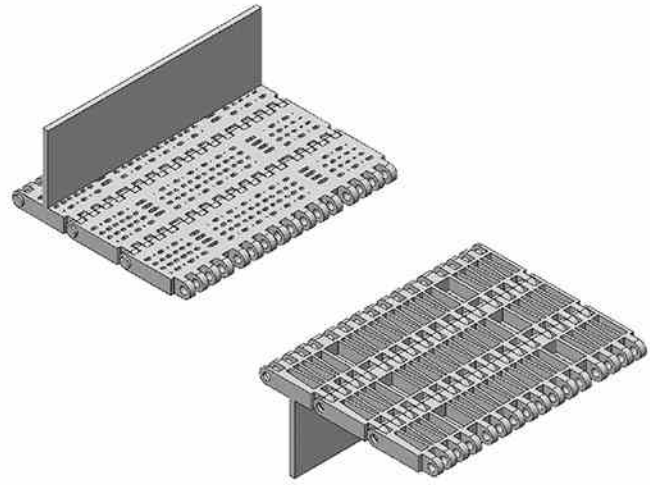

节距 Pitch	网链材质 Material	颜色 Color
38.1mm	PP	白色/White 蓝色/White

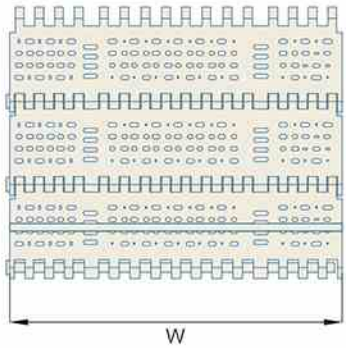

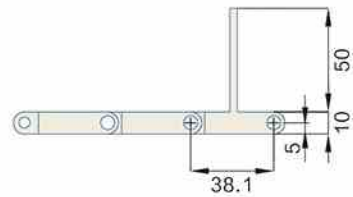

挡板高度 CLEAT HEIGHT	20/30/50mm	材质 MATERIAL	重量WEIGHT (KG/SQ)	工作负荷 WORKING CAPACITY(N/M)
裙边高度 SIDE APRON HEIGHT	—	PP	5.8	7800
穿销材质 PIN MATERIAL	PP/NYLON/PBT DIAMETER:4.6mm	—	—	—

可选宽度 AVAILABLE WIDTH
塑料缩水率引致的正常误差：正负差距±3(mm) The normal error caused by the shrinkage of plastic：±3(mm)

单片宽度（BULK PIECES WIDTH）	组合宽度（ASSEMBLE WIDTH）
152mm	152+76*N
非标宽度 NONSTANDARD WIDTH	非标定制前请和本公司联系 PLS CONTACT HAIRISE CONFIRM WIDTH BEFORE BOOKING

链轮 Sprocket	护栏 Guide	其余配件 Component
S58	R01–R42	C01–C57

Har2200 Series Flush Grid

MODULAR BELT

MODULAR BELT 2200 Series
P=46mm, T=15mm
OPEN AREA:50%

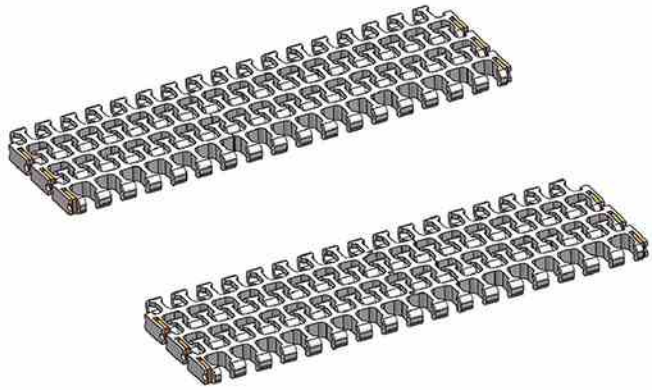

节距 Pitch	网链材质 Material	颜色 Color	转弯系数 Turn Radius
46mm	POM	白色/White	2.5

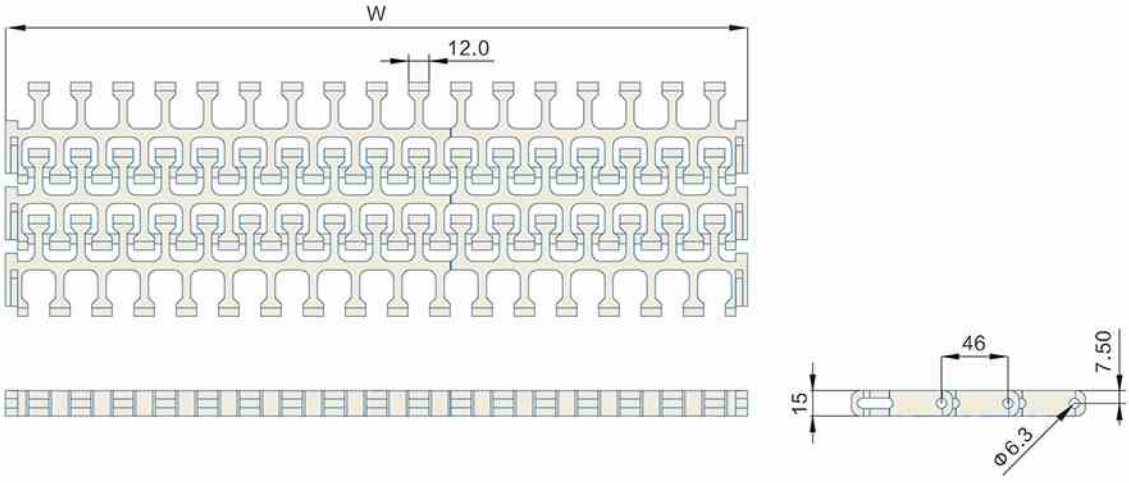

挡板高度 CLEAT HEIGHT	—	材质 MATERIAL	重量WEIGHT (KG/SQ)	工作负荷 WORKING CAPACITY(N/M)
裙边高度 SIDE APRON HEIGHT	—	POM	13.8	28200
穿销材质 PIN MATERIAL	PP/NYLON/PBT DIAMETER:6mm	—	—	—

可选宽度 AVAILABLE WIDTH
塑料缩水率引致的正常误差：正负差距±3(mm) The normal error caused by the shrinkage of plastic：±3(mm)

单片宽度（BULK PIECES WIDTH）			组合宽度（ASSEMBLE WIDTH）
90mm	198mm	140mm	—
非标宽度 NONSTANDARD WIDTH			非标定制前请和本公司联系 PLS CONTACT HAIRISE CONFIRM WIDTH BEFORE BOOKING

链轮 Sprocket	护栏 Guide	其余配件 Component
S39	R01–R42	C01–C57

Har7500 Flush Grid
MODULAR BELT

MODULAR BELT 7500
P=50.8mm, T=16mm
OPEN AREA:37%

节距 Pitch	网链材质 Material	颜色 Color
50.8mm	POM	白色/White
	PP	白色/White

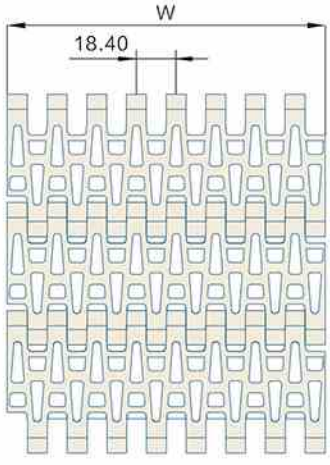

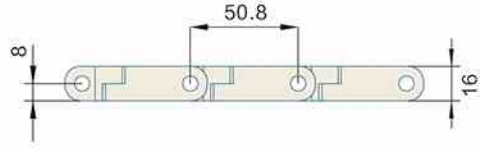

挡板高度 CLEAT HEIGHT	50mm	材质 MATERIAL	重量WEIGHT (KG/SQ)	工作负荷 WORKING CAPACITY(N/M)
裙边高度 SIDE APRON HEIGHT	—	POM	10.5	35000
穿销材质 PIN MATERIAL	PP/NYLON/PBT DIAMETER:6mm	PP	7	26000

可选宽度 AVAILABLE WIDTH
塑料缩水率引致的正常误差：正负差距±3(mm) The normal error caused by the shrinkage of plastic：±3(mm)

单片宽度（BULK PIECES WIDTH）	组合宽度（ASSEMBLE WIDTH）
149mm	75*N
非标宽度 NONSTANDARD WIDTH	非标定制前请和本公司联系 PLS CONTACT HAIRISE CONFIRM WIDTH BEFORE BOOKING

链轮 Sprocket	护栏 Guide	其余配件 Component
S57	R01–R42	C01–C57

Har7501 Series Flush Grid

MODULAR BELT

MODULAR BELT 7501 Series
P=50.8mm, T=16mm
OPEN AREA:34%

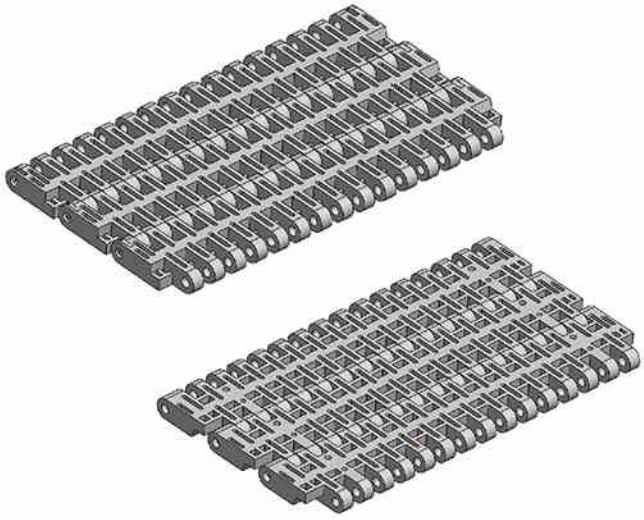

节距 Pitch	网链材质 Material	颜色 Color
50.8mm	PP	白色/White

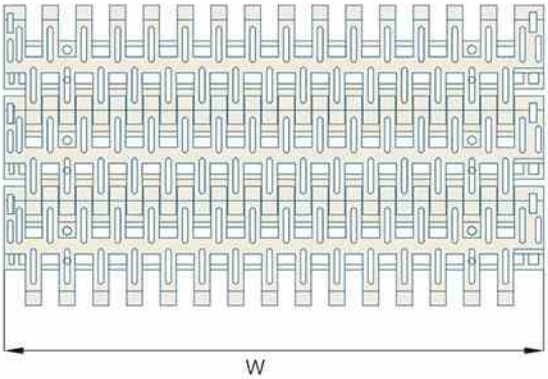

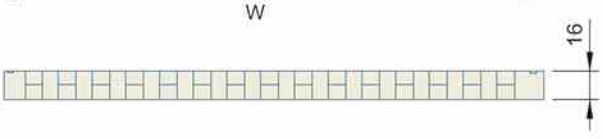

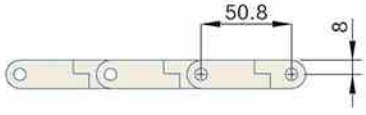

挡板高度 CLEAT HEIGHT	—	材质 MATERIAL	重量WEIGHT (KG/SQ)	工作负荷 WORKING CAPACITY(N/M)
裙边高度 SIDE APRON HEIGHT	—	PP	8	36000
穿销材质 PIN MATERIAL	PP/NYLON/PBT DIAMETER:6mm	—	—	—

可选宽度 AVAILABLE WIDTH
塑料缩水率引致的正常误差：正负差距±3(mm) The normal error caused by the shrinkage of plastic：±3(mm)

单片宽度（BULK PIECES WIDTH）	组合宽度（ASSEMBLE WIDTH）
304mm	304*N
非标宽度 NONSTANDARD WIDTH	非标定制前请和本公司联系 PLS CONTACT HAIRISE CONFIRM WIDTH BEFORE BOOKING

链轮 Sprocket	护栏 Guide	其余配件 Component
S57	R01–R42	C01–C57

Har200 Series Flush Grid
MODULAR BELT

MODULAR BELT 200 Series
P=50.8mm, T=16mm
OPEN AREA:38%

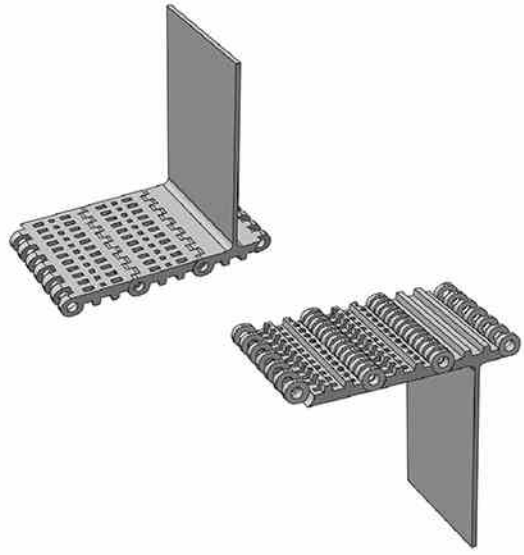

节距 Pitch	网链材质 Material	颜色 Color
50.8mm	PP	白色/White
50.8mm	PP	蓝色/Blue

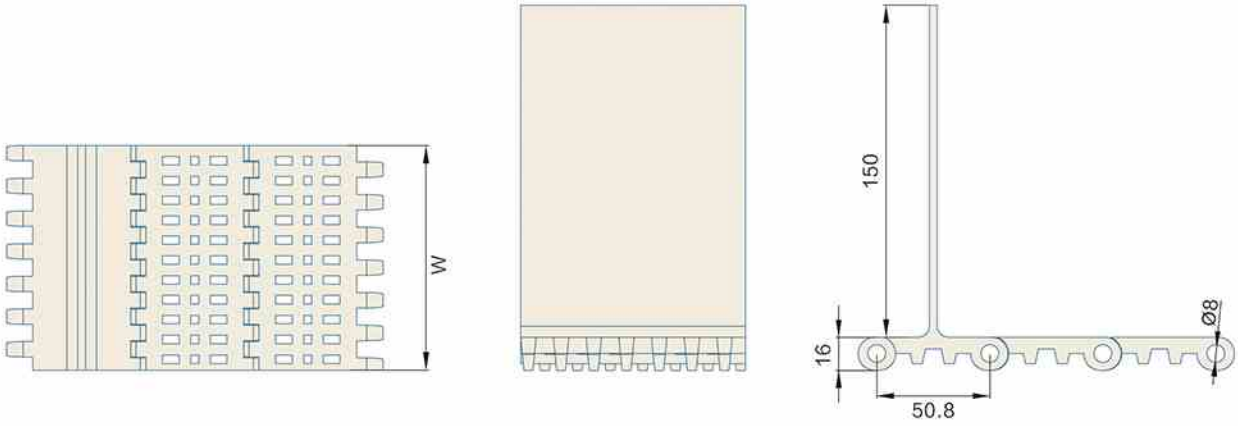

挡板高度 CLEAT HEIGHT	150mm	材质 MATERIAL	重量WEIGHT (KG/SQ)	工作负荷 WORKING CAPACITY(N/M)
裙边高度 SIDE APRON HEIGHT	130mm	PP	7.5	13400
穿销材质 PIN MATERIAL	PP/NYLON/PBT DIAMETER:6mm	—	—	—

可选宽度 AVAILABLE WIDTH
塑料缩水率引致的正常误差：正负差距±3(mm) The normal error caused by the shrinkage of plastic：±3(mm)

单片宽度（BULK PIECES WIDTH）		组合宽度（ASSEMBLE WIDTH）
103mm	117mm	103+117*N
非标宽度 NONSTANDARD WIDTH		非标定制前请和本公司联系 PLS CONTACT HAIRISE CONFIRM WIDTH BEFORE BOOKING

链轮 Sprocket	护栏 Guide	其余配件 Component
S02	R01–R42	C01–C57

Har400 Series Flush Grid

MODULAR BELT

MODULAR BELT 400 Series
P=50.8mm, T=16mm
OPEN AREA:17%

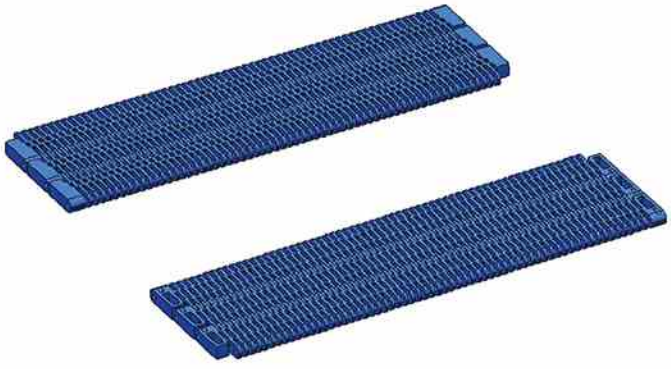

节距 Pitch	网链材质 Material	颜色 Color
50.8mm	PP	白色/White 蓝色/Blue

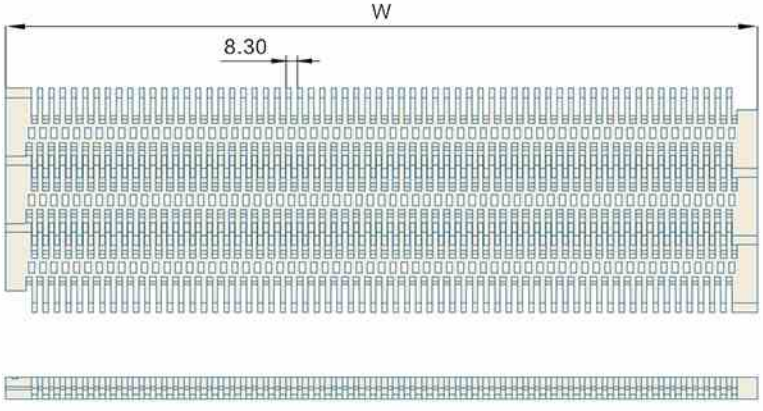

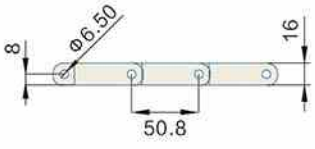

挡板高度 CLEAT HEIGHT	—	材质 MATERIAL	重量WEIGHT (KG/SQ)	工作负荷 WORKING CAPACITY(N/M)
裙边高度 SIDE APRON HEIGHT	—	PP	9	35700
穿销材质 PIN MATERIAL	PP/NYLON/PBT			

可选宽度 AVAILABLE WIDTH
塑料缩水率引致的正常误差：正负差距±3(mm) The normal error caused by the shrinkage of plastic：±3(mm)

单片宽度（BULK PIECES WIDTH）			组合宽度（ASSEMBLE WIDTH）
101mm	151mm	298mm	101+151+298mm*N
非标宽度 NONSTANDARD WIDTH			非标定制前请和本公司联系 PLS CONTACT HAIRISE CONFIRM WIDTH BEFORE BOOKING

链轮 Sprocket	护栏 Guide	其余配件 Component
S03–S04	R01–R42	C01–C57

Har400 Series Flush Grid (New Type)

MODULAR BELT

MODULAR BELT 400 Series
P=50.8mm, T=16mm
OPEN AREA:17%

节距 Pitch	网链材质 Material	颜色 Color
50.8mm	PP	白色/White 蓝色/Blue

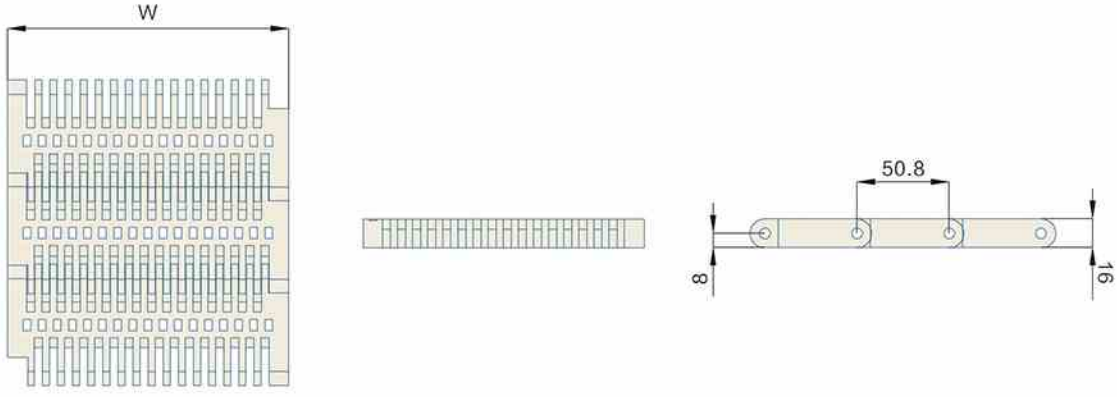

挡板高度 CLEAT HEIGHT	—	材质 MATERIAL	重量WEIGHT (KG/SQ)	工作负荷 WORKING CAPACITY(N/M)
裙边高度 SIDE APRON HEIGHT	—	PP	8.9	36000
穿销材质 PIN MATERIAL	PP/NYLON/PBT DIAMETER:6mm	—	—	—

可选宽度 AVAILABLE WIDTH
塑料缩水率引致的正常误差：正负差距±3(mm) The normal error caused by the shrinkage of plastic：±3(mm)

单片宽度（BULK PIECES WIDTH）			组合宽度（ASSEMBLE WIDTH）
51mm	301mm	100mm	51+100+50*N
非标宽度 NONSTANDARD WIDTH			非标定制前请和本公司联系 PLS CONTACT HAIRISE CONFIRM WIDTH BEFORE BOOKING

链轮 Sprocket	护栏 Guide	其余配件 Component
S04	R01–R42	C01–C57

Har400 Series Raised Rib
MODULAR BELT

MODULAR BELT 400 Series
P=50.8mm, T=22mm
OPEN AREA:17%

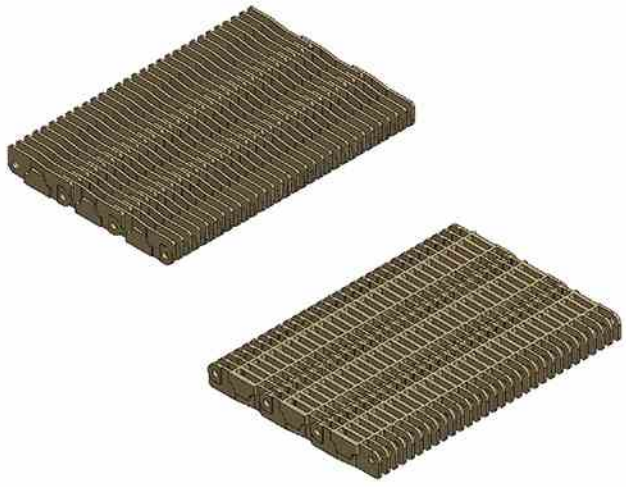

节距 Pitch	网链材质 Material	颜色 Color
50.8mm	PP	灰色/Grey

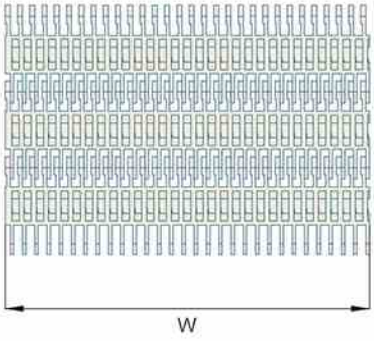

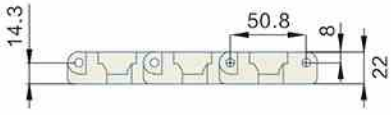

挡板高度 CLEAT HEIGHT	—	材质 MATERIAL	重量WEIGHT (KG/SQ)	工作负荷 WORKING CAPACITY(N/M)
裙边高度 SIDE APRON HEIGHT	—	PP	9.5	36000
穿销材质 PIN MATERIAL	PP/NYLON/PBT DIAMETER:6mm	—	—	—

可选宽度 AVAILABLE WIDTH
塑料缩水率引致的正常误差：正负差距±3(mm) The normal error caused by the shrinkage of plastic：±3(mm)

单片宽度（BULK PIECES WIDTH）			组合宽度（ASSEMBLE WIDTH）
101mm	151mm	298mm	101+151+50*N
非标宽度 NONSTANDARD WIDTH			非标定制前请和本公司联系 PLS CONTACT HAIRISE CONFIRM WIDTH BEFORE BOOKING

链轮 Sprocket	护栏 Guide	其余配件 Component
S03–S04	R01–R42	C01–C57

Har400 Series Lateral Pulley Type

MODULAR BELT

MODULAR BELT 400 Series
P=50.8mm, T=16mm
OPEN AREA:18%
Roller Direction: 90 degrees Horizontal /
90 degrees Vertical

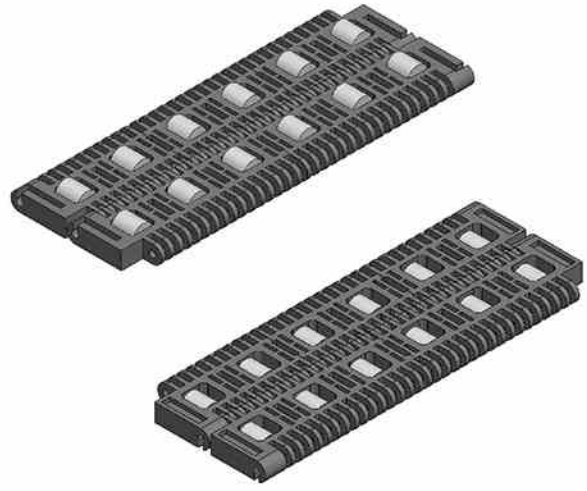

节距 Pitch	网链材质 Material	颜色 Color
50.8mm	PP	灰底白珠/ Grey Plate White Roller

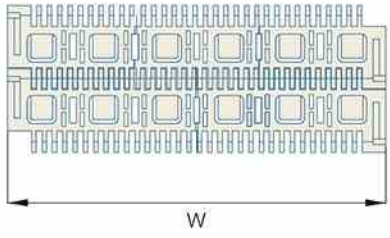

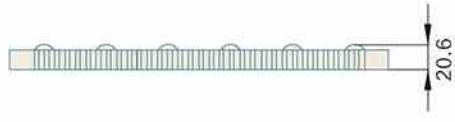

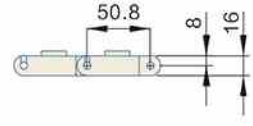

挡板高度 CLEAT HEIGHT	—	材质 MATERIAL	重量WEIGHT (KG/SQ)	工作负荷 WORKING CAPACITY(N/M)
裙边高度 SIDE APRON HEIGHT	—	PP	11.94	36000
穿销材质 PIN MATERIAL	PP/NYLON/PBT DIAMETER:6mm	—	—	—

可选宽度 AVAILABLE WIDTH
塑料缩水率引致的正常误差：正负差距±3(mm) The normal error caused by the shrinkage of plastic：±3(mm)

单片宽度（BULK PIECES WIDTH）			组合宽度（ASSEMBLE WIDTH）
102mm	152mm	153mm	102+153+51*N
非标宽度 NONSTANDARD WIDTH			非标定制前请和本公司联系 PLS CONTACT HAIRISE CONFIRM WIDTH BEFORE BOOKING

链轮 Sprocket	护栏 Guide	其余配件 Component
S03–S04	R01–R42	C01–C57

Har400 Series Ball Belt

MODULAR BELT

MODULAR BELT 400 Series
P=50.8mm, T=15.9mm
OPEN AREA:18%

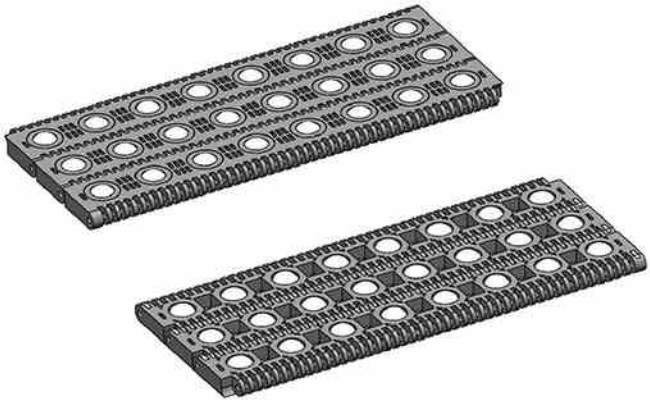

节距 Pitch	网链材质 Material	颜色 Color
50.8mm	PP	灰色/Grey

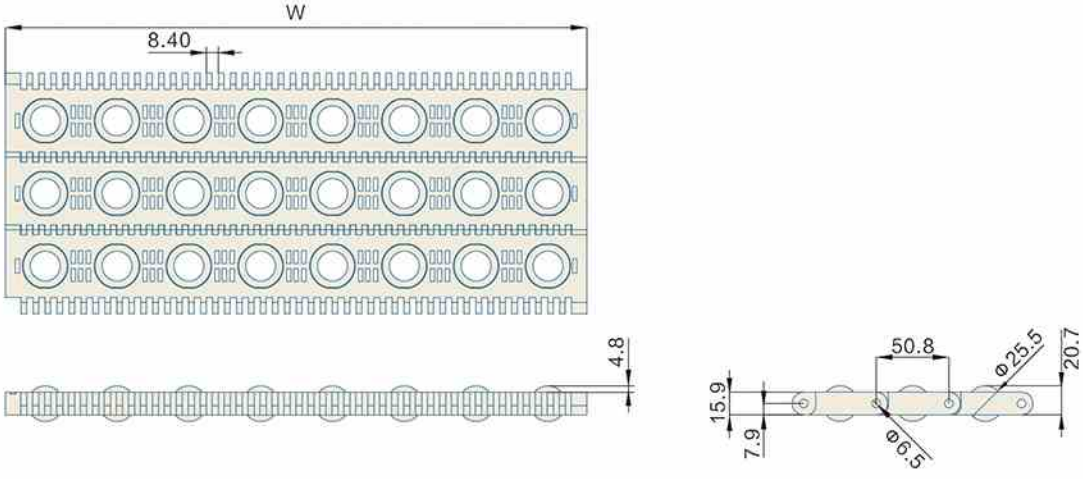

挡板高度 CLEAT HEIGHT	—	材质 MATERIAL	重量WEIGHT (KG/SQ)	工作负荷 WORKING CAPACITY(N/M)
裙边高度 SIDE APRON HEIGHT	—	PP	12	32700
穿销材质 PIN MATERIAL	PP/NYLON/PBT DIAMETER:6mm			

可选宽度 AVAILABLE WIDTH
塑料缩水率引致的正常误差：正负差距±3(mm) The normal error caused by the shrinkage of plastic：±3(mm)

单片宽度（BULK PIECES WIDTH）			组合宽度（ASSEMBLE WIDTH）
104mm	151mm	155mm	104+155+50*N
非标宽度 NONSTANDARD WIDTH			非标定制前请和本公司联系 PLS CONTACT HAIRISE CONFIRM WIDTH BEFORE BOOKING

链轮 Sprocket	护栏 Guide	其余配件 Component
S04–S05	R01–R42	C01–C57

Har600 Series Fastening
MODULAR BELT

MODULAR BELT 600 Series
P=50.8mm, T=16mm
OPEN AREA:0%

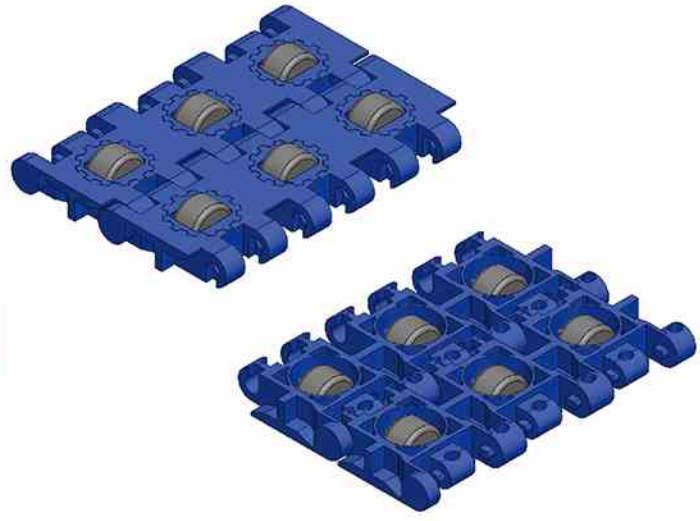

节距 Pitch	网链材质 Material	颜色 Color
50.8mm	POM	蓝底红珠/ Blue Plate Red Roller

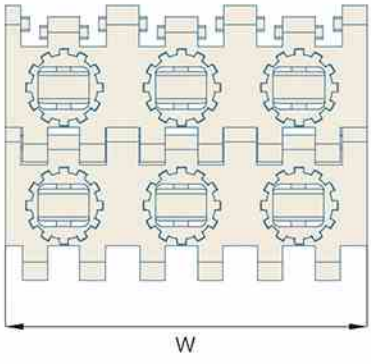

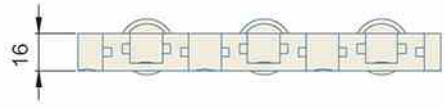

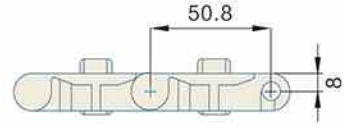

挡板高度 CLEAT HEIGHT	—	材质 MATERIAL	重量WEIGHT (KG/SQ)	工作负荷 WORKING CAPACITY(N/M)
裙边高度 SIDE APRON HEIGHT	—	POM	14.5	27500
穿销材质 PIN MATERIAL	—	—	—	—

可选宽度 AVAILABLE WIDTH
塑料缩水率引致的正常误差：正负差距±3(mm) The normal error caused by the shrinkage of plastic：±3(mm)

单片宽度（BULK PIECES WIDTH）	组合宽度（ASSEMBLE WIDTH）
153mm	153+51*N
非标宽度 NONSTANDARD WIDTH	非标定制前请和本公司联系 PLS CONTACT HAIRISE CONFIRM WIDTH BEFORE BOOKING

链轮 Sprocket	护栏 Guide	其余配件 Component
S07	R01–R42	C01–C57

Har800 Series Flat Top
MODULAR BELT

MODULAR BELT 800 Series
P=50.8mm, T=16mm
OPEN AREA:0%

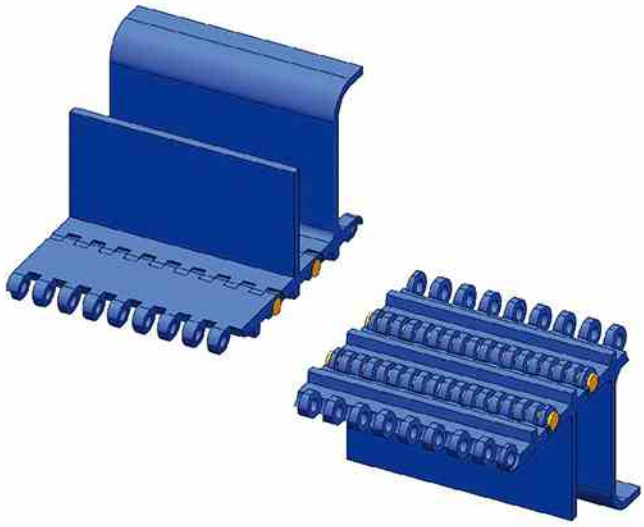

节距 Pitch	网链材质 Material	颜色 Color
50.8mm	PP	蓝色/Blue 白色/White
50.8mm	POM	蓝色/Blue 白色/White

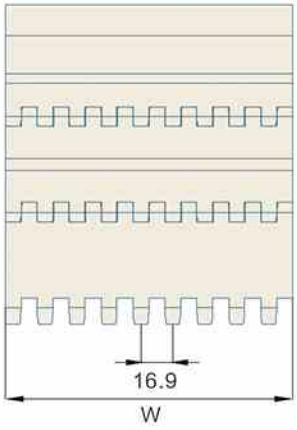

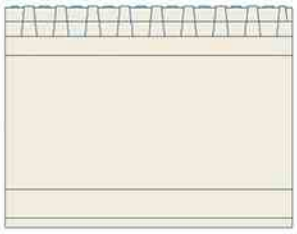

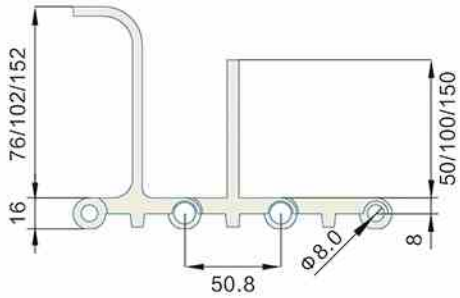

挡板高度 CLEAT HEIGHT	50/76/100/102/ 152mm	材质 MATERIAL	重量WEIGHT (KG/SQ)	工作负荷 WORKING CAPACITY(N/M)
裙边高度 SIDE APRON HEIGHT	50/76/100mm	PP	7.96	13400
穿销材质 PIN MATERIAL	PP/NYLON/PBT DIAMETER: 7.6mm	POM	12.3	13400

可选宽度 AVAILABLE WIDTH
塑料缩水率引致的正常误差：正负差距±3(mm) The normal error caused by the shrinkage of plastic：±3(mm)

单片宽度（BULK PIECES WIDTH）	组合宽度（ASSEMBLE WIDTH）
150mm	150mm+17*N
非标宽度 NONSTANDARD WIDTH	非标定制前请和本公司联系 PLS CONTACT HAIRISE CONFIRM WIDTH BEFORE BOOKING

链轮 Sprocket	护栏 Guide	其余配件 Component
S08	R01–R42	C01–C57

Har800 Series Perforated Flat Top

MODULAR BELT

MODULAR BELT 800 Series
P=50.8mm, T=16mm
OPEN AREA:20%

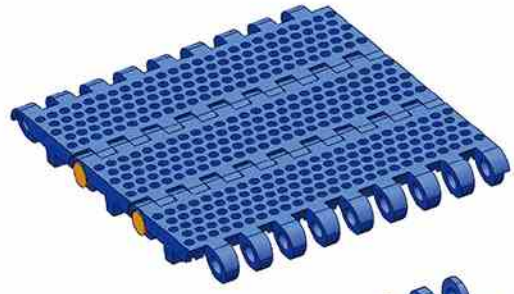

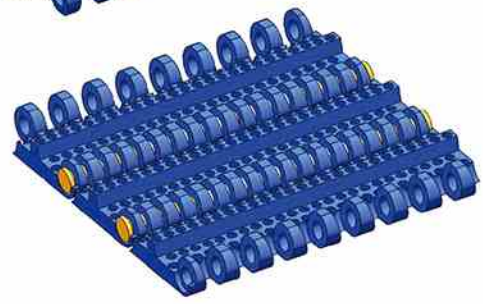

节距 Pitch	网链材质 Material	颜色 Color
50.8mm	PP	蓝色/Blue 白色/White
50.8mm	POM	蓝色/Blue 白色/White

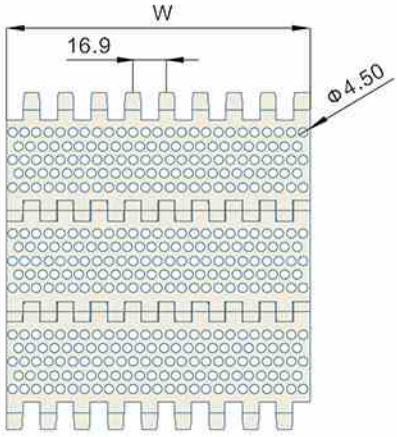

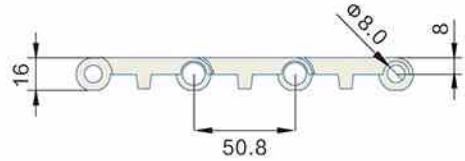

挡板高度 CLEAT HEIGHT	50/76/100/102/ 152mm	材质 MATERIAL	重量WEIGHT (KG/SQ)	工作负荷 WORKING CAPACITY(N/M)
裙边高度 SIDE APRON HEIGHT	50/76/102mm	PP	7.52	13400
穿销材质 PIN MATERIAL	PP/NYLON/PBT DIAMETER: 7.6mm	POM	11.15	14900

可选宽度 AVAILABLE WIDTH
塑料缩水率引致的正常误差：正负差距±3(mm) The normal error caused by the shrinkage of plastic：±3(mm)

单片宽度（BULK PIECES WIDTH）	组合宽度（ASSEMBLE WIDTH）
150mm	150mm+17*N
非标宽度 NONSTANDARD WIDTH	非标定制前请和本公司联系 PLS CONTACT HAIRISE CONFIRM WIDTH BEFORE BOOKING

链轮 Sprocket	护栏 Guide	其余配件 Component
S08	R01–R42	C01–C57

Har800 Series Flush Grid
MODULAR BELT

MODULAR BELT 800 Series
P=50.8mm, T=16mm
OPEN AREA:18%

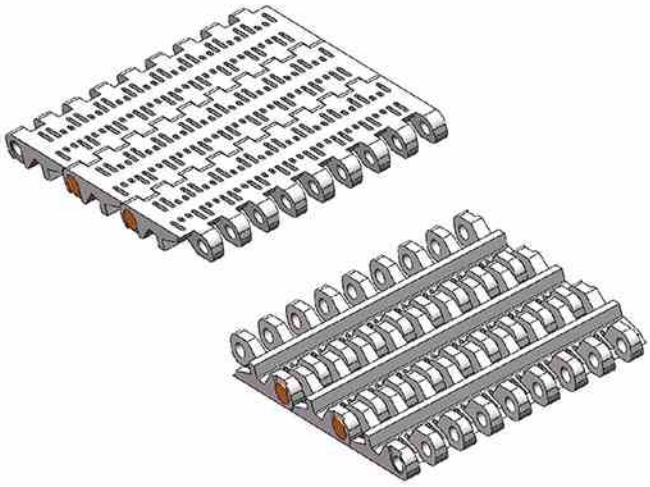

节距 Pitch	网链材质 Material	颜色 Color
50.8mm	PP	白色/White 蓝色/Blue
50.8mm	POM	白色/White

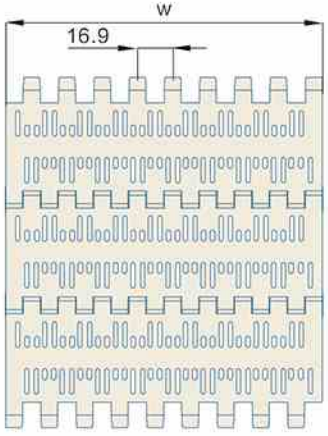

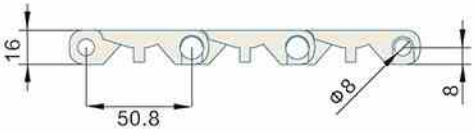

挡板高度 CLEAT HEIGHT	50/76/100/102/ 152mm	材质 MATERIAL	重量WEIGHT (KG/SQ)	工作负荷 WORKING CAPACITY(N/M)
裙边高度 SIDE APRON HEIGHT	50/76/102mm	PP	8.5	13400
穿销材质 PIN MATERIAL	PP/NYLON/PBT DIAMETER:7.6mm	POM	13.2	20000

可选宽度 AVAILABLE WIDTH
塑料缩水率引致的正常误差：正负差距±3(mm) The normal error caused by the shrinkage of plastic：±3(mm)

单片宽度（BULK PIECES WIDTH）	组合宽度（ASSEMBLE WIDTH）
150mm	150+17*N
非标宽度 NONSTANDARD WIDTH	非标定制前请和本公司联系 PLS CONTACT HAIRISE CONFIRM WIDTH BEFORE BOOKING

链轮 Sprocket	护栏 Guide	其余配件 Component
S08	R01–R42	C01–C57

Har6100 Series Flat Top
MODULAR BELT

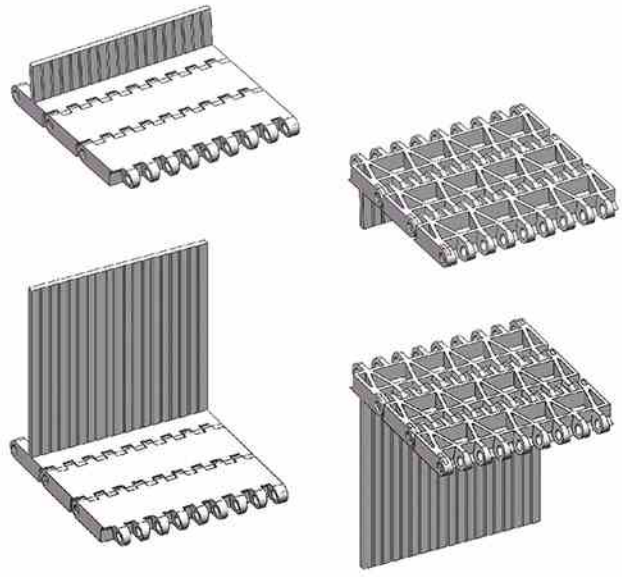

MODULAR BELT 6100 Series
P=50.8mm, T=16mm
OPEN AREA:0%

节距 Pitch	网链材质 Material	颜色 Color
50.8mm	PP	白色/White 蓝色/Blue

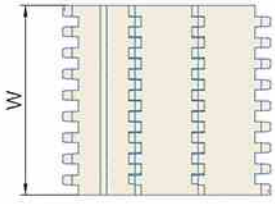

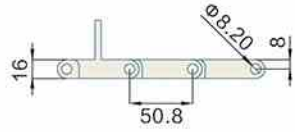

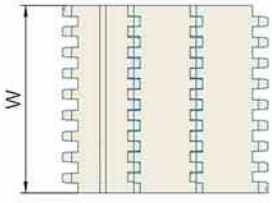

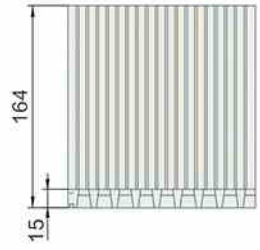

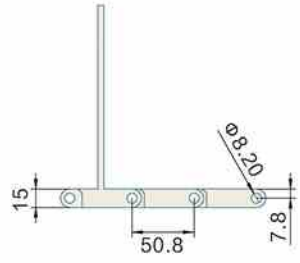

挡板高度 CLEAT HEIGHT	32/50/75/ 100/150 mm	材质 MATERIAL	重量WEIGHT (KG/SQ)	工作负荷 WORKING CAPACITY(N/M)
裙边高度 SIDE APRON HEIGHT	50/76/102 mm	PP	14.0	28700
穿销材质 PIN MATERIAL	PP/NYLON/PBT DIAMETER:7.6mm	—	—	—

可选宽度 AVAILABLE WIDTH
塑料缩水率引致的正常误差：正负差距±3(mm) The normal error caused by the shrinkage of plastic：±3(mm)

单片宽度（BULK PIECES WIDTH）		组合宽度（ASSEMBLE WIDTH）
133mm	152mm	—
非标宽度 NONSTANDARD WIDTH		非标定制前请和本公司联系 PLS CONTACT HAIRISE CONFIRM WIDTH BEFORE BOOKING

链轮 Sprocket	护栏 Guide	其余配件 Component
S53	R01–R42	C01–C57

Har6100 Flush Grid

MODULAR BELT

MODULAR BELT 6100
P=50.8mm, T=16mm
OPEN AREA:23%

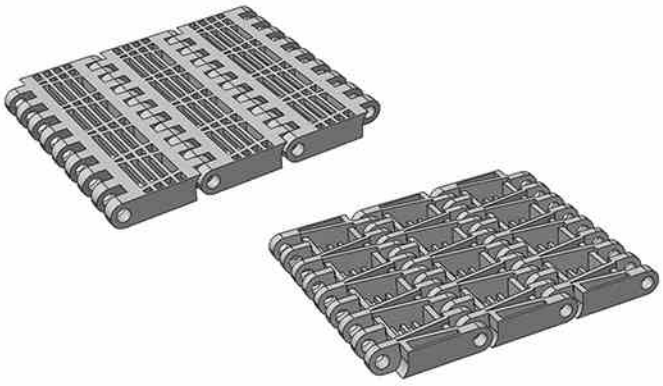

节距 Pitch	网链材质 Material	颜色 Color
50.8mm	PP	白色/White 蓝色/Blue

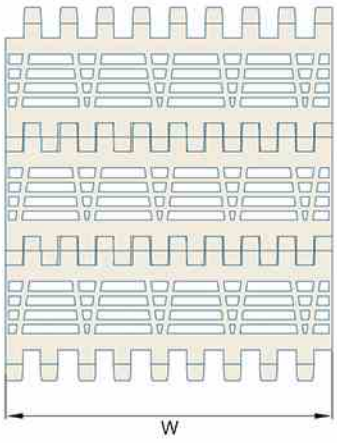

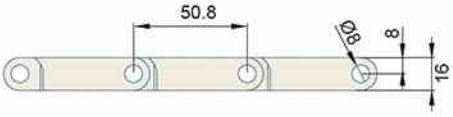

挡板高度 CLEAT HEIGHT	32/50/75/ 100/150 mm	材质 MATERIAL	重量WEIGHT (KG/SQ)	工作负荷 WORKING CAPACITY(N/M)
裙边高度 SIDE APRON HEIGHT	50/76/102 mm	PP	7	11000
穿销材质 PIN MATERIAL	PP/NYLON/PBT DIAMETER:7.6mm			

可选宽度 AVAILABLE WIDTH
塑料缩水率引致的正常误差：正负差距±3(mm) The normal error caused by the shrinkage of plastic：±3(mm)

单片宽度（BULK PIECES WIDTH）		组合宽度（ASSEMBLE WIDTH）
133mm	152mm	—
非标宽度 NONSTANDARD WIDTH		非标定制前请和本公司联系 PLS CONTACT HAIRISE CONFIRM WIDTH BEFORE BOOKING

链轮 Sprocket	护栏 Guide	其余配件 Component
S53	R01–R42	C01–C57

Har6100 Series Raised Rib
MODULAR BELT

MODULAR BELT 6100 Series
P=50.8mm, T=26.0mm
OPEN AREA:23%

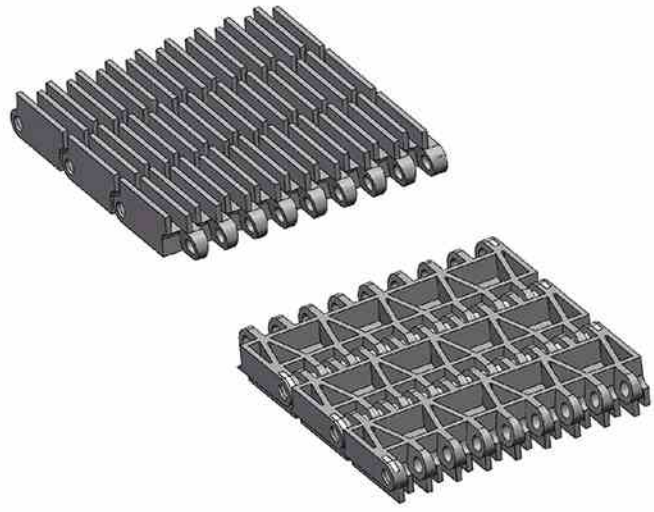

节距 Pitch	网链材质 Material	颜色 Color
50.8mm	PP	棕色/Brown

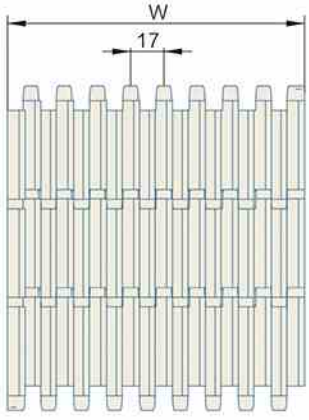

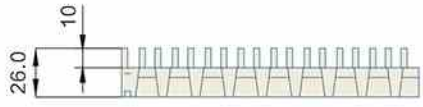

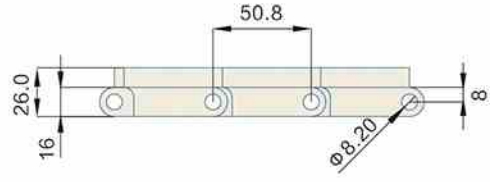

挡板高度 CLEAT HEIGHT	32/50/75/ 100/150mm	材质 MATERIAL	重量WEIGHT (KG/SQ)	工作负荷 WORKING CAPACITY(N/M)
裙边高度 SIDE APRON HEIGHT	50/76/102 mm	PP	9.7	19900
穿销材质 PIN MATERIAL	PP/NYLON/PBT DIAMETER:7.6mm	—	—	—

可选宽度 AVAILABLE WIDTH
塑料缩水率引致的正常误差：正负差距±3(mm) The normal error caused by the shrinkage of plastic：±3(mm)

单片宽度（BULK PIECES WIDTH）		组合宽度（ASSEMBLE WIDTH）
133mm	152mm	—
非标宽度 NONSTANDARD WIDTH		非标定制前请和本公司联系 PLS CONTACT HAIRISE CONFIRM WIDTH BEFORE BOOKING

链轮 Sprocket	护栏 Guide	其余配件 Component
S53	R01–R42	C01–C57

Har6100 Series Perforated Flat Top

MODULAR BELT

MODULAR BELT 6100 Series
P=50.8mm, T=16mm
OPEN AREA:18%

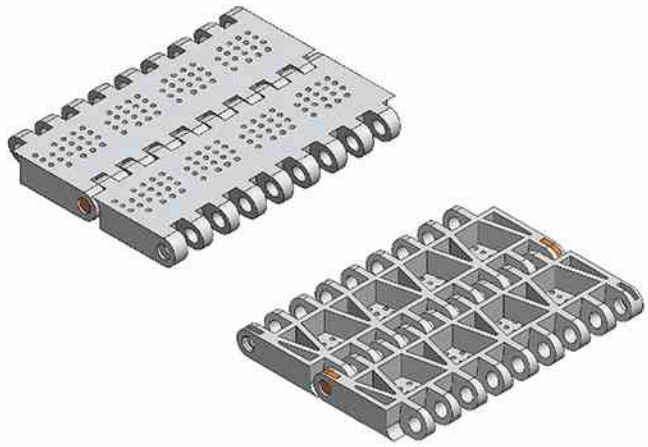

节距 Pitch	网链材质 Material	颜色 Color
50.8mm	PP	白色/White 蓝色/Blue

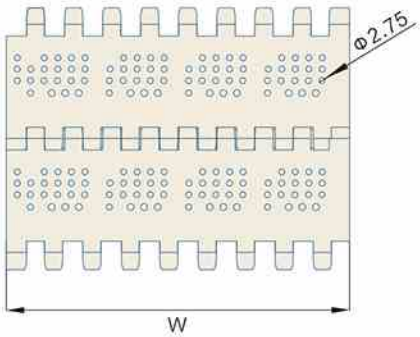

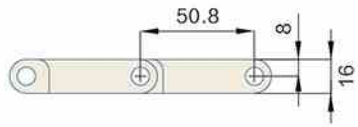

挡板高度 CLEAT HEIGHT	32/50/75/ 100/150 mm	材质 MATERIAL	重量WEIGHT (KG/SQ)	工作负荷 WORKING CAPACITY(N/M)
裙边高度 SIDE APRON HEIGHT	50/76/102 mm	PP	7.2	11000
穿销材质 PIN MATERIAL	PP/NYLON/PBT DIAMETER:7.6mm	—	—	—

可选宽度 AVAILABLE WIDTH
塑料缩水率引致的正常误差：正负差距±3(mm) The normal error caused by the shrinkage of plastic：±3(mm)

单片宽度（BULK PIECES WIDTH）		组合宽度（ASSEMBLE WIDTH）
152mm	133mm	—
非标宽度 NONSTANDARD WIDTH		非标定制前请和本公司联系 PLS CONTACT HAIRISE CONFIRM WIDTH BEFORE BOOKING

链轮 Sprocket	护栏 Guide	其余配件 Component
S53	R01–R42	C01–C57

Har7200 Series Flush Grid

MODULAR BELT

MODULAR BELT 7200 Series
P=50.8mm, T=17.3mm
OPEN AREA:38%

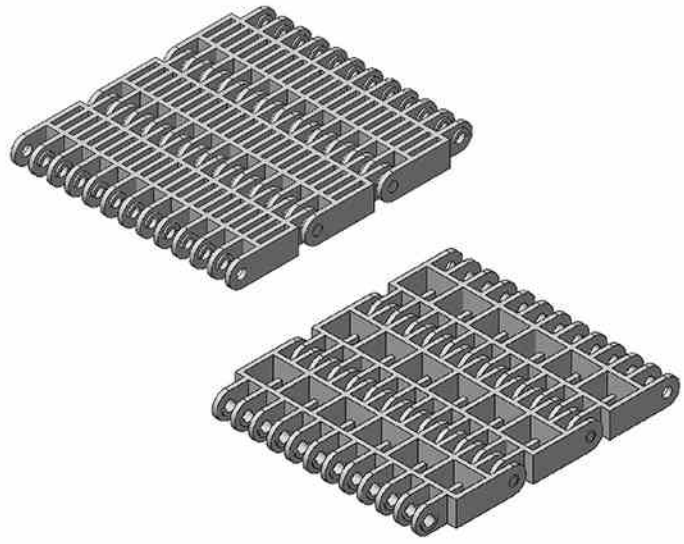

节距 Pitch	网链材质 Material	颜色 Color
50.8mm	PP	白色/White
50.8mm	PP	灰色/Grey

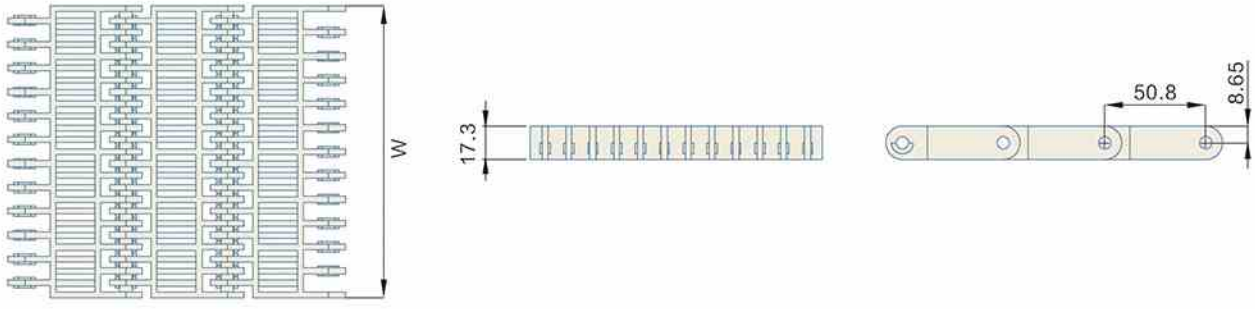

挡板高度 CLEAT HEIGHT	—	材质 MATERIAL	重量WEIGHT (KG/SQ)	工作负荷 WORKING CAPACITY(N/M)
裙边高度 SIDE APRON HEIGHT	—	PP	10.4	26000
穿销材质 PIN MATERIAL	PP/NYLON/PBT DIAMETER:4.6mm	—	—	—

可选宽度 AVAILABLE WIDTH
塑料缩水率引致的正常误差：正负差距±3(mm) The normal error caused by the shrinkage of plastic：±3(mm)

单片宽度（BULK PIECES WIDTH）	组合宽度（ASSEMBLE WIDTH）
150mm	150*N
非标宽度 NONSTANDARD WIDTH	非标定制前请和本公司联系 PLS CONTACT HAIRISE CONFIRM WIDTH BEFORE BOOKING

链轮 Sprocket	护栏 Guide	其余配件 Component
—	R01–R42	C01–C57

Har3110 Series Raised Rib
MODULAR BELT

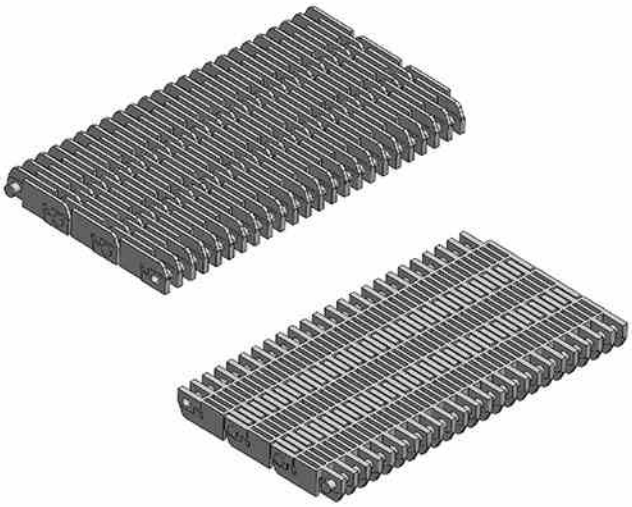

MODULAR BELT 3110 Series
P=50.8mm, T=23.9mm
OPEN AREA:26%

节距 Pitch	网链材质 Material	颜色 Color
50.8mm	PP	棕色/Brown

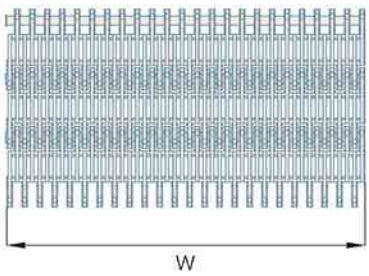

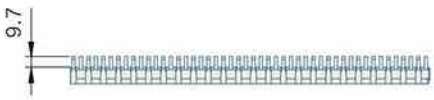

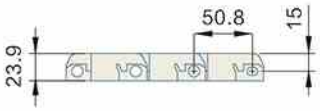

挡板高度 CLEAT HEIGHT	—	材质 MATERIAL	重量WEIGHT (KG/SQ)	工作负荷 WORKING CAPACITY(N/M)
裙边高度 SIDE APRON HEIGHT	—	PP	11.7	28000
穿销材质 PIN MATERIAL	PP/NYLON/PBT DIAMETER:7.2mm	—	—	—

可选宽度 AVAILABLE WIDTH
塑料缩水率引致的正常误差：正负差距±3(mm) The normal error caused by the shrinkage of plastic：±3(mm)

单片宽度（BULK PIECES WIDTH）			组合宽度（ASSEMBLE WIDTH）
114.7mm	303.5mm	190.3mm	305*76.2*N
非标宽度 NONSTANDARD WIDTH			非标定制前请和本公司联系 PLS CONTACT HAIRISE CONFIRM WIDTH BEFORE BOOKING

链轮 Sprocket	护栏 Guide	其余配件 Component
S50	R01–R42	C01–C57

Har8200 Series Curve
MODULAR BELT

MODULAR BELT 8200 Series
P=50.8mm, T=14.5mm
OPEN AREA:62%

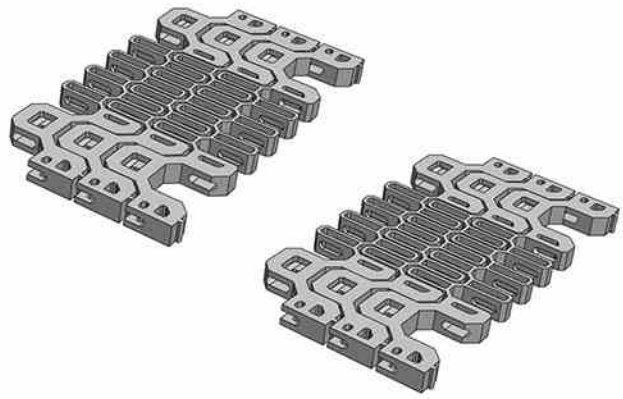

节距 Pitch	网链材质 Material	颜色 Color	转弯系数 Turn Radius
50.8mm	POM	白色/White	2.5
50.8mm	POM	蓝色/Blue	2.5

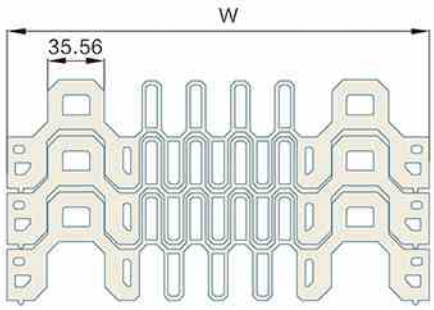

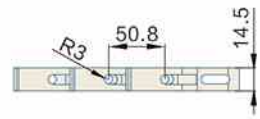

挡板高度 CLEAT HEIGHT	—	材质 MATERIAL	重量WEIGHT (KG/SQ)	工作负荷 WORKING CAPACITY(N/M)
裙边高度 SIDE APRON HEIGHT	—	POM	11	6800
穿销材质 PIN MATERIAL	PP/NYLON/PBT DIAMETER:6mm	—	—	—

可选宽度 AVAILABLE WIDTH
塑料缩水率引致的正常误差：正负差距±3(mm) The normal error caused by the shrinkage of plastic：±3(mm)

单片宽度（BULK PIECES WIDTH）			组合宽度（ASSEMBLE WIDTH）
80mm	201mm	170mm	250+201*N
非标宽度 NONSTANDARD WIDTH			非标定制前请和本公司联系 PLS CONTACT HAIRISE CONFIRM WIDTH BEFORE BOOKING

链轮 Sprocket	护栏 Guide	其余配件 Component
S62	R01–R42	C01–C57

Har7950 Series Flush Grid

MODULAR BELT

MODULAR BELT 7950 Series
P=50.8mm, T=9.6mm
OPEN AREA:45%

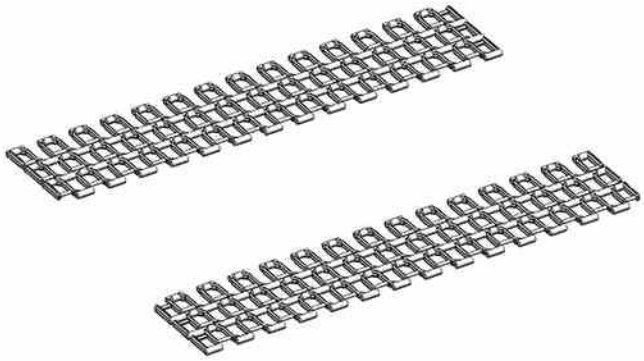

节距 Pitch	网链材质 Material	颜色 Color
50.8mm	POM	蓝色/Blue

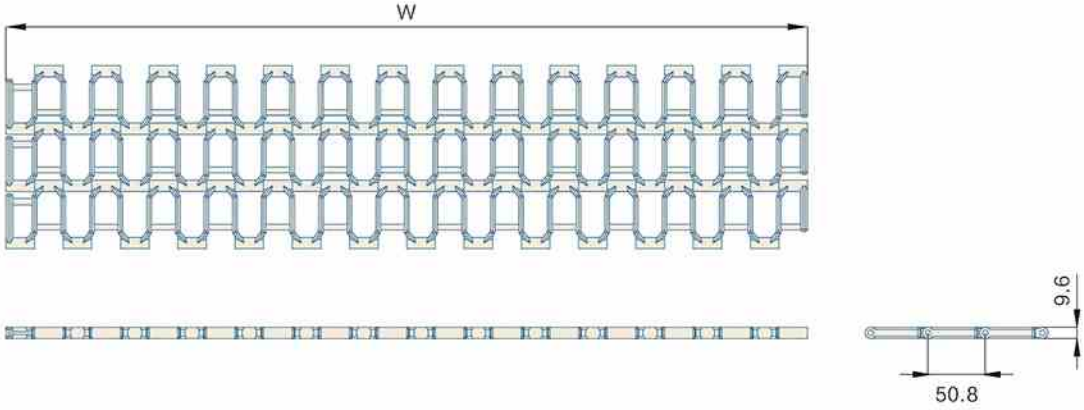

挡板高度 CLEAT HEIGHT	—	材质 MATERIAL	重量WEIGHT (KG/SQ)	工作负荷 WORKING CAPACITY(N/M)
裙边高度 SIDE APRON HEIGHT	—	POM	10	29700
穿销材质 PIN MATERIAL	PP/NYLON/PBT DIAMETER:6mm	—	—	—

可选宽度 AVAILABLE WIDTH
塑料缩水率引致的正常误差：正负差距±3(mm) The normal error caused by the shrinkage of plastic：±3(mm)

单片宽度（BULK PIECES WIDTH）	组合宽度（ASSEMBLE WIDTH）
700mm	700+51*N
非标宽度 NONSTANDARD WIDTH	非标定制前请和本公司联系 PLS CONTACT HAIRISE CONFIRM WIDTH BEFORE BOOKING

链轮 Sprocket	护栏 Guide	其余配件 Component
S61	R01–R42	C01–C57

Har5997 Series Raised Rib
MODULAR BELT

MODULAR BELT 5997 Series
P=57.2mm, T=24.6mm
OPEN AREA:21%

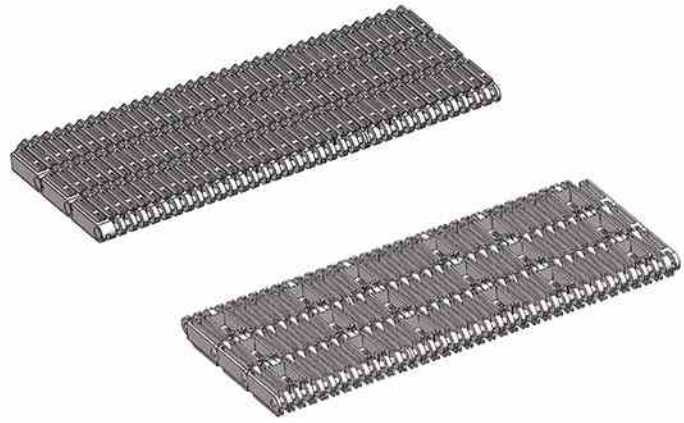

节距 Pitch	网链材质 Material	颜色 Color
57.2mm	PP	棕色/Brown

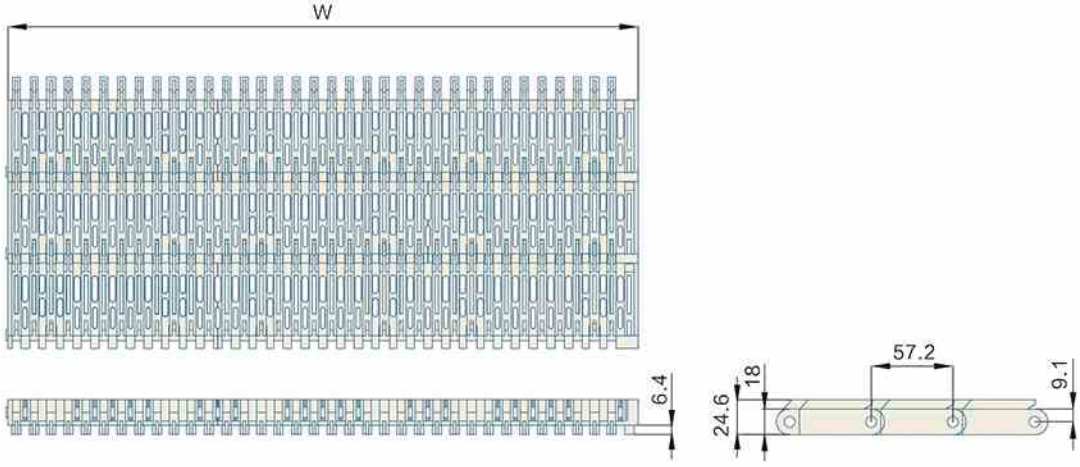

挡板高度 CLEAT HEIGHT	—	材质 MATERIAL	重量WEIGHT (KG/SQ)	工作负荷 WORKING CAPACITY(N/M)
裙边高度 SIDE APRON HEIGHT	—	PP	11.3	—
穿销材质 PIN MATERIAL	PP/NYLON/PBT DIAMETER:6mm	—	—	—

可选宽度 AVAILABLE WIDTH
塑料缩水率引致的正常误差：正负差距±3(mm) The normal error caused by the shrinkage of plastic：±3(mm)

单片宽度（BULK PIECES WIDTH）		组合宽度（ASSEMBLE WIDTH）
152.4mm	304.8mm	304.8+76*N
非标宽度 NONSTANDARD WIDTH		非标定制前请和本公司联系 PLS CONTACT HAIRISE CONFIRM WIDTH BEFORE BOOKING

链轮 Sprocket	护栏 Guide	其余配件 Component
S52	R01–R42	C01–C57

Har4809 Series Raised Rib
MODULAR BELT

MODULAR BELT 4809 Series
P=57.15mm, T=23.8mm
OPEN AREA:34%

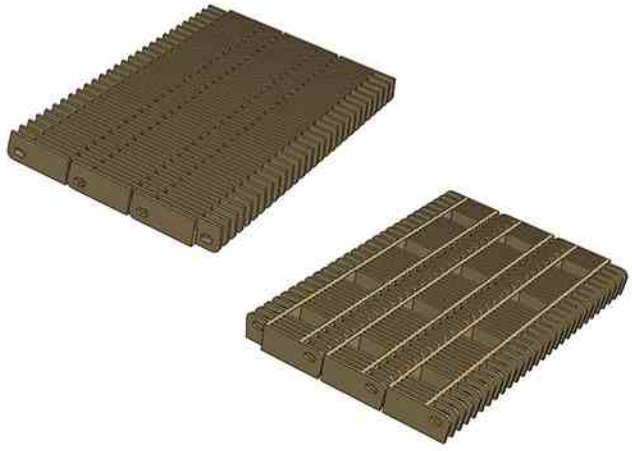

节距 Pitch	网链材质 Material	颜色 Color
57.15mm	PP	咖啡色/Brown

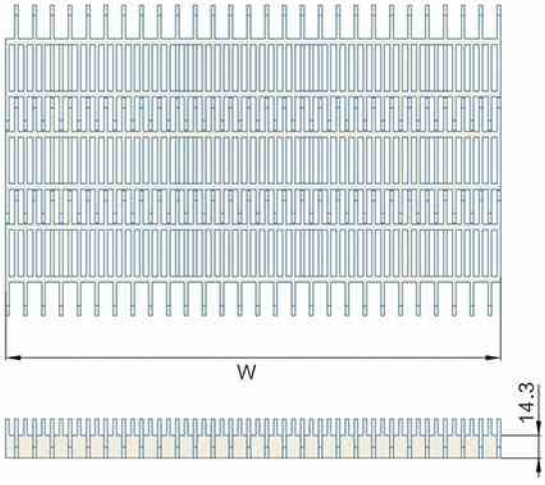

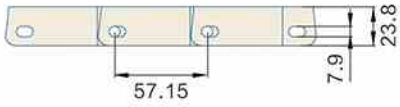

挡板高度 CLEAT HEIGHT	—	材质 MATERIAL	重量WEIGHT (KG/SQ)	工作负荷 WORKING CAPACITY(N/M)
裙边高度 SIDE APRON HEIGHT	—	PP	10	29200
穿销材质 PIN MATERIAL	PP/NYLON/PBT DIAMETER:6mm			

可选宽度 AVAILABLE WIDTH
塑料缩水率引致的正常误差：正负差距±3(mm) The normal error caused by the shrinkage of plastic：±3(mm)

单片宽度（BULK PIECES WIDTH）	组合宽度（ASSEMBLE WIDTH）
152.4mm	152.4*N
非标宽度 NONSTANDARD WIDTH	非标定制前请和本公司联系 PLS CONTACT HAIRISE CONFIRM WIDTH BEFORE BOOKING

链轮 Sprocket	护栏 Guide	其余配件 Component
S52	R01–R42	C01–C57

Har7620 Series Flat Top
MODULAR BELT

MODULAR BELT 7620 Series
P=76.2mm, T=32mm
OPEN AREA:0%

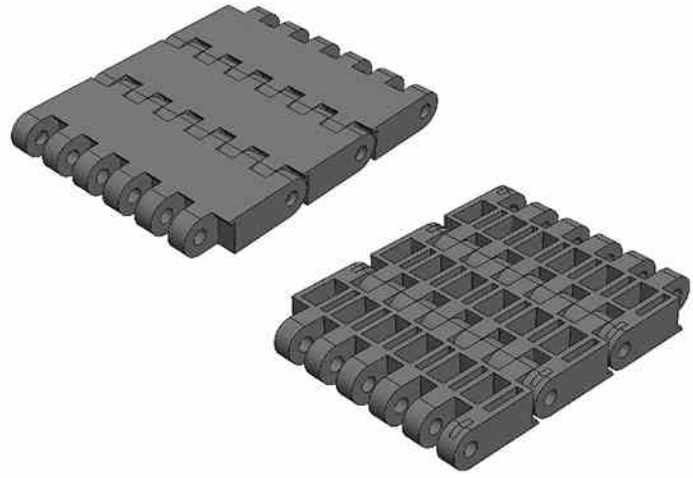

节距 Pitch	网链材质 Material	颜色 Color
76.2mm	POM	黑色/Black

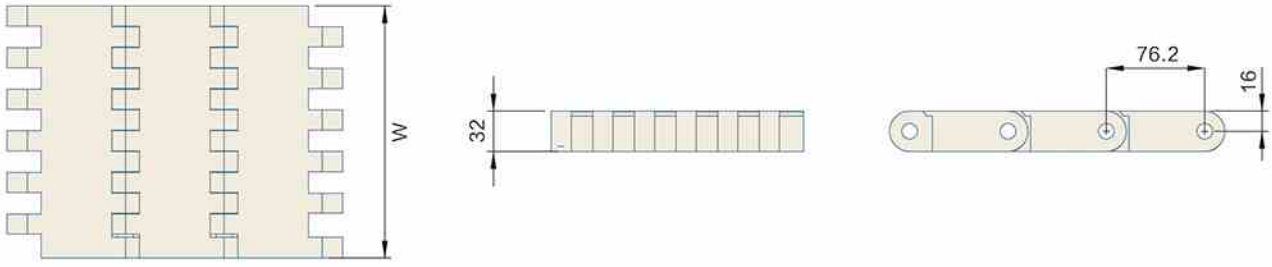

挡板高度 CLEAT HEIGHT	54mm	材质 MATERIAL	重量WEIGHT (KG/SQ)	工作负荷 WORKING CAPACITY(N/M)
裙边高度 SIDE APRON HEIGHT	—	POM	33.5	100000
穿销材质 PIN MATERIAL	SS DIAMETER:11mm	—	—	—

可选宽度 AVAILABLE WIDTH
塑料缩水率引致的正常误差：正负差距±3(mm) The normal error caused by the shrinkage of plastic：±3(mm)

单片宽度（BULK PIECES WIDTH）		组合宽度（ASSEMBLE WIDTH）
100mm	200mm	200+100*N
非标宽度 NONSTANDARD WIDTH		非标定制前请和本公司联系 PLS CONTACT HAIRISE CONFIRM WIDTH BEFORE BOOKING

链轮 Sprocket	护栏 Guide	其余配件 Component
—	R01–R42	C01–C57

Har7620 Series Cleat

MODULAR BELT

MODULAR BELT 7620 Series
P=76.2mm, T=86mm
OPEN AREA:0%

节距 Pitch	网链材质 Material	颜色 Color
76.2mm	POM	黄色/Yellow

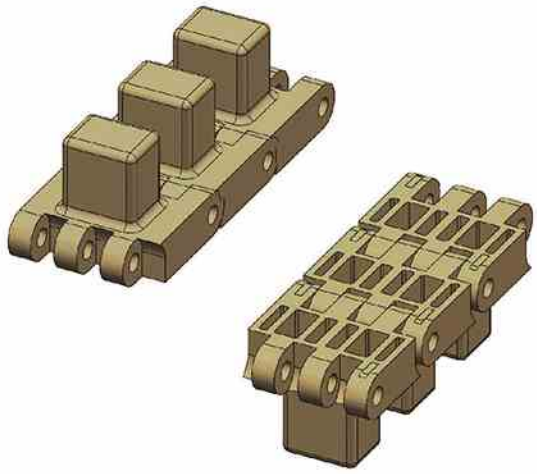

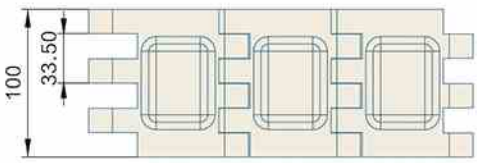

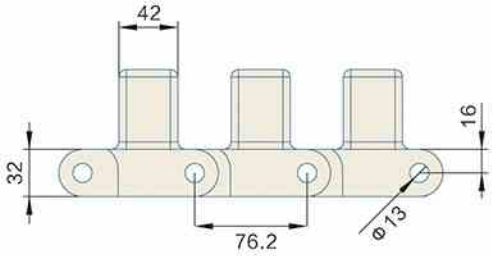

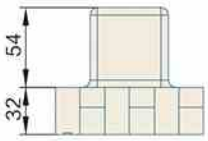

挡板高度 CLEAT HEIGHT	54mm	材质 MATERIAL	重量WEIGHT (KG/SQ)	工作负荷 WORKING CAPACITY(N/M)
裙边高度 SIDE APRON HEIGHT	—	POM	—	—
穿销材质 PIN MATERIAL	SS DIAMETER:11mm	—	—	—

可选宽度 AVAILABLE WIDTH
塑料缩水率引致的正常误差：正负差距±3(mm) The normal error caused by the shrinkage of plastic：±3(mm)

单片宽度（BULK PIECES WIDTH）	组合宽度（ASSEMBLE WIDTH）
100mm	100*N
非标宽度 NONSTANDARD WIDTH	非标定制前请和本公司联系 PLS CONTACT HAIRISE CONFIRM WIDTH BEFORE BOOKING

链轮 Sprocket	护栏 Guide	其余配件 Component
—	R01–R42	C01–C57

Har8600 Series Curve
MODULAR BELT

MODULAR BELT 8600 Series
T=10mm OPEN AREA:0%
Curve Degree: 90/180

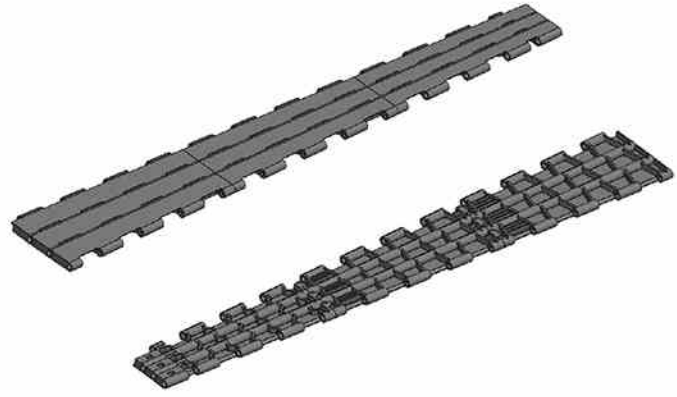

节距 Pitch	网链材质 Material	颜色 Color
—	POM	深灰色/Dark Grey

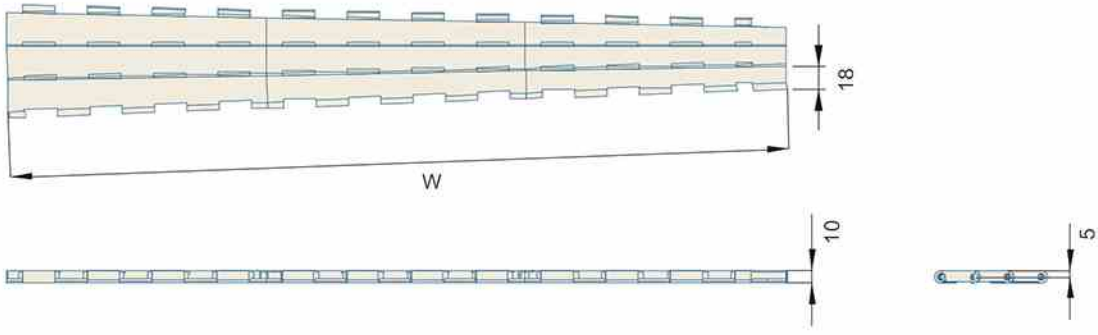

挡板高度 CLEAT HEIGHT	—	材质 MATERIAL	重量WEIGHT (KG/SQ)	工作负荷 WORKING CAPACITY(N/M)
裙边高度 SIDE APRON HEIGHT	—	POM	26	—
穿销材质 PIN MATERIAL	PP/NYLON/PBT	—	—	—

可选宽度 AVAILABLE WIDTH
塑料缩水率引致的正常误差：正负差距±3(mm) The normal error caused by the shrinkage of plastic：±3(mm)

单片宽度（BULK PIECES WIDTH）	组合宽度（ASSEMBLE WIDTH）		
—	600mm	800mm	1000mm
非标宽度 NONSTANDARD WIDTH	非标定制前请和本公司联系 PLS CONTACT HAIRISE CONFIRM WIDTH BEFORE BOOKING		

链轮 Sprocket	护栏 Guide	其余配件 Component
S63–S65	R01–R42	C01–C57

Har1272 Series FLAT TOP CURVE

MODULAR BELT

MODULAR BELT 1272 Series
P=12.7mm, T=8.7mm
OPEN AREA:0%

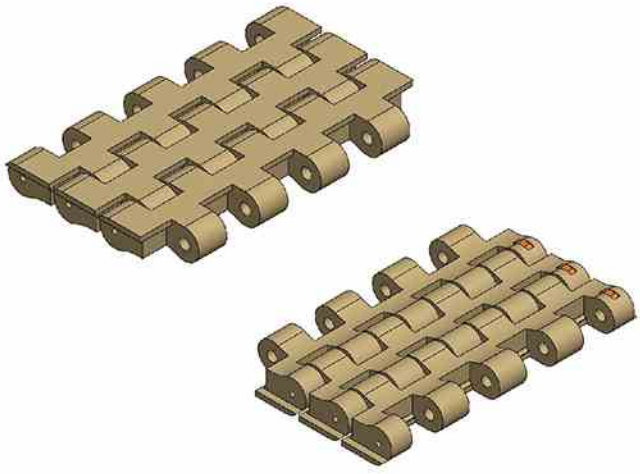

节距 Pitch	网链材质 Material	颜色 Color	转弯半径 Curve Radius
25.4mm	POM	浅湖蓝/ Blue	450mm

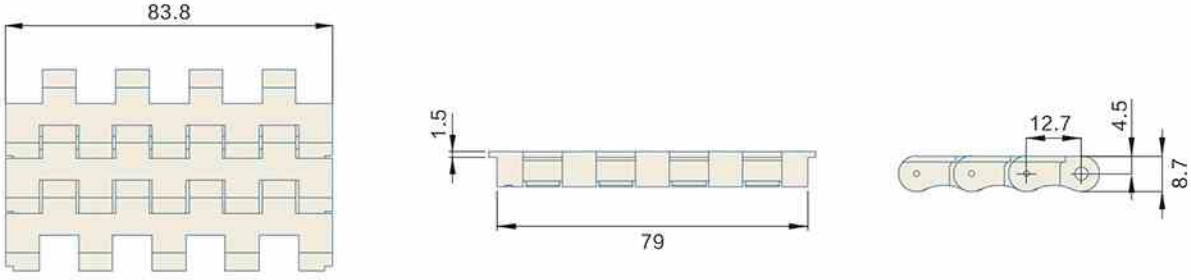

挡板高度 CLEAT HEIGHT	—	材质 MATERIAL	重量WEIGHT (KG/M)	工作负荷 WORKING CAPACITY(N/M)
裙边高度 SIDE APRON HEIGHT	—	POM	1.11	2500
穿销材质 PIN MATERIAL	SUS304:4mm	—	—	—

可选宽度 AVAILABLE WIDTH
塑料缩水率引致的正常误差：正负差距±3(mm) The normal error caused by the shrinkage of plastic：±3(mm)

单片宽度（BULK PIECES WIDTH）	组合宽度（ASSEMBLE WIDTH）
83.8mm	83.8mm
非标宽度 NONSTANDARD WIDTH	非标定制前请和本公司联系 PLS CONTACT HAIRISE CONFIRM WIDTH BEFORE BOOKING

链轮 Sprocket	护栏 Guide	其余配件 Component
—	R01–R42	C01–C57

Hairise 机加工链轮键槽标准：圆孔Round Bore 20-6mm，25-8mm，30/35—8/10mm，40-12mm

Sprocket for Har 100 MODULAR BELT

Har 100型网链机加工链轮

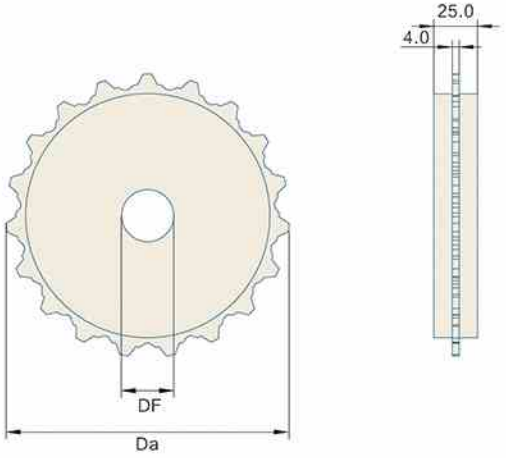

型号 Item Code	齿数 Teeth No.	外径 Da (mm)	方孔 Square Bore (mm)	圆孔 Round Bore (mm)
机加工链轮 Machined Sprocket				
Har 100-19T	19	162.5	30/40	30/40

Sprocket for Har 100 MODULAR BELT

Har 100型注塑链轮

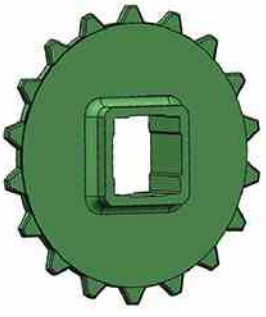

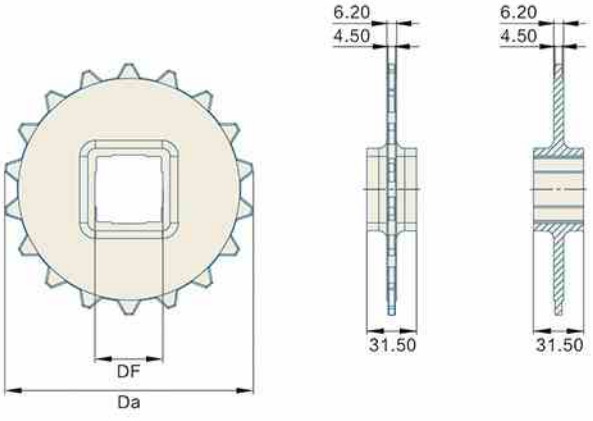

型号 Item Code	齿数 Teeth No.	外径 Da (mm)	方孔 Square Bore (mm)	圆孔 Round Bore (mm)
注塑链轮 Injection Sprocket				
Har 100-19T	19	158.5	40	30

Sprocket for Har 200 MODULAR BELT

Har 200型网链注塑链轮

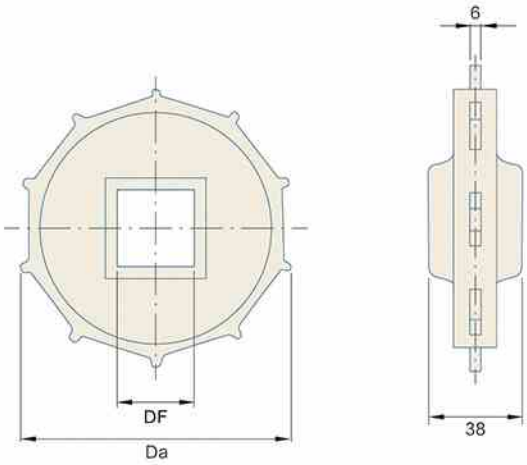

型号 Item Code	齿数 Teeth No.	外径 Da (mm)	方孔 Square Bore (mm)	圆孔 Round Bore (mm)
注塑链轮 Injection Sprocket				
Har 200-10T	10	158.5	40	30

Sprocket for Har 200 MODULAR BELT

Har 200型网链机加工链轮

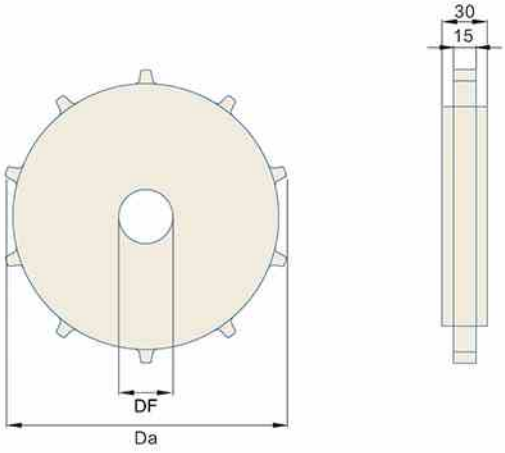

型号 Item Code	齿数 Teeth No.	外径 Da (mm)	方孔 Square Bore (mm)	圆孔 Round Bore (mm)
机加工链轮 Machined Sprocket				
Har 200-10T	10	162	25/30/40	25/30/40

Sprocket for Har 400 MODULAR BELT

Har 400型平格网链机加工链轮

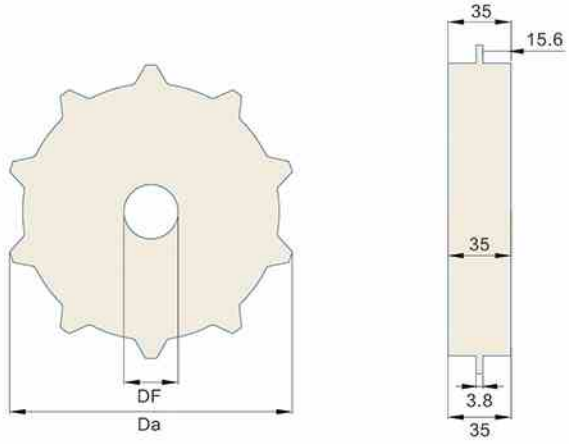

型号 Item Code	齿数 Teeth No.	外径 Da (mm)	方孔 Square Bore (mm)	圆孔 Round Bore (mm)
机加工链轮 Machined Sprocket				
Har 400-6T	6	98	40	25/30
Har400-8T	8	130	40	25/30
Har400-10T	10	162.5	40	30
Har400-12T	12	198	40/50/60	30/35/40
Har400-16T	16	259	80/90	50/60

备注：适用于400平格网链（细齿），400滚珠网链。

Sprocket for Har 400 Flush Grid MODULAR BELT

Har 400型平格网链注塑链轮 6齿

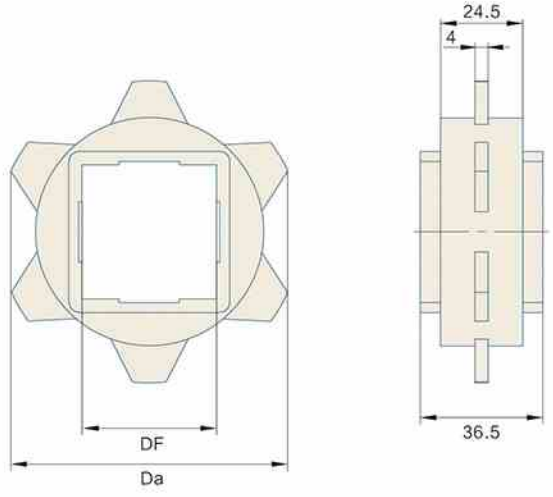

型号 Item Code	齿数 Teeth No.	外径 Da (mm)	方孔 Square Bore (mm)	圆孔 Round Bore (mm)
注塑链轮 Injection Sprocket				
Har 400-6T	6	102	40	25/30

Sprocket for Har 400 MODULAR BELT

Har 400型平格网链注塑链轮 16齿

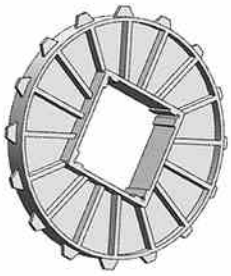

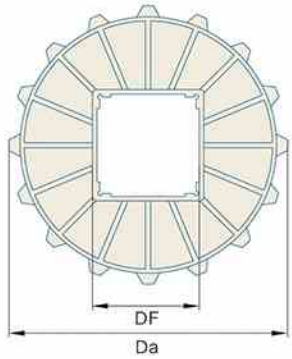

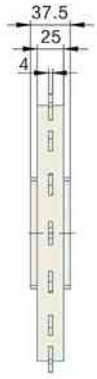

型号 Item Code	齿数 Teeth No.	外径 Da (mm)	方孔 Square Bore (mm)	圆孔 Round Bore (mm)
注塑链轮 Injection Sprocket				
Har 400–16T	16	259	90	—

Sprocket for Har 400 FG NEW TYPE MODULAR BELT

Har 400型新款网链机加工链轮

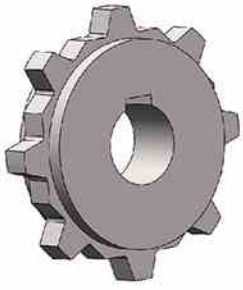

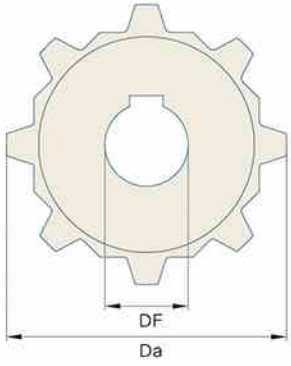

型号 Item Code	齿数 Teeth No.	外径 Da (mm)	方孔 Square Bore (mm)	圆孔 Round Bore (mm)
机加工链轮 Machined Sprocket				
Har 400–8T	8	130	30–50	30–50
Har 400–10T	10	162.5	40–70	40–70
Har 400–12T	12	198	40–70	40–70
Har 400–16T	16	259	40–90	40–90

备注：适用于400平格网链（粗齿），400万向滚珠网链。

Sprocket for Har 400RB MODULAR BELT

Har 400RB型注塑链轮 8齿

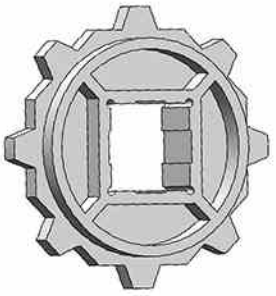

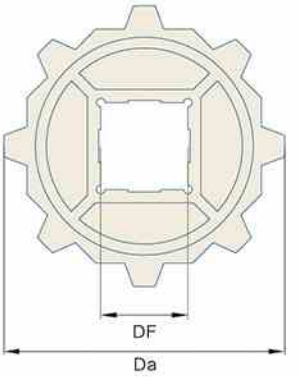

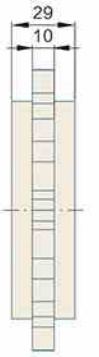

型号 Item Code	齿数 Teeth No.	外径 Da (mm)	方孔 Square Bore (mm)	圆孔 Round Bore (mm)
注塑链轮 Injection Sprocket				
Har 400RB-8T	8	129	40	—

Sprocket for Har 500 Flush Grid MODULAR BELT

Har 500型网链机加工链轮

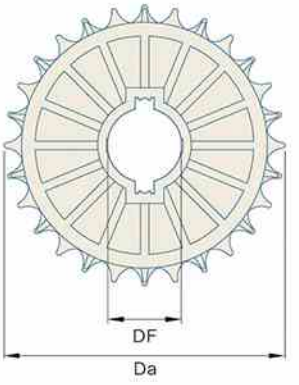

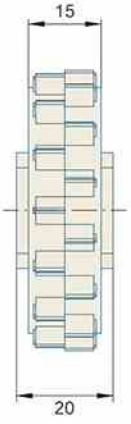

型号 Item Code	齿数 Teeth No.	外径 Da (mm)	方孔 Square Bore (mm)	圆孔 Round Bore (mm)
机加工链轮 Machined Sprocket				
Har 500-28T	28	113.4	40	30/40
Har 500-38T	38	153.8	40	30/40

Sprocket for Har 50SG MODULAR BELT

Har 50SG型网链机加工链轮

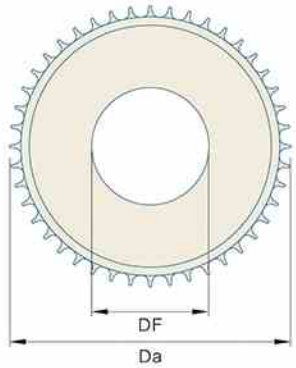

型号 Item Code	齿数 Teeth No.	外径 Da (mm)	方孔 Square Bore (mm)	圆孔 Round Bore (mm)
机加工链轮 Machined Sprocket				
Har 50SG-44T	44	72	25	25/30/35

Sprocket for Har 515 TOP CHAINS

Har 515型链板机加工链轮

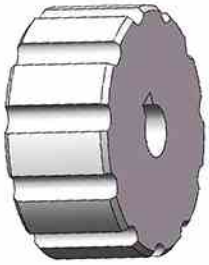

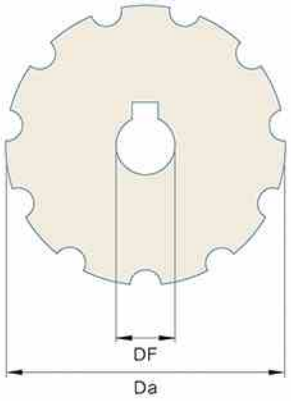

型号 Item Code	齿数 Teeth No.	外径 Da (mm)	方孔 Square Bore (mm)	圆孔 Round Bore (mm)
机加工链轮 Machined Sprocket				
Har 515-11T	11	90	25	10
Har 515-13T	13	107	25	25
Har 515-14T	14	115	20/30/40	20/30/40
Har 515-15T	15	123	20/30/40	20/30/40
Har 515-16T	16	131	30	30
Har 515-19T	19	155	40	40

Sprocket for Har 600 Multiflex Chains

Har 600型柔性链机加工链轮

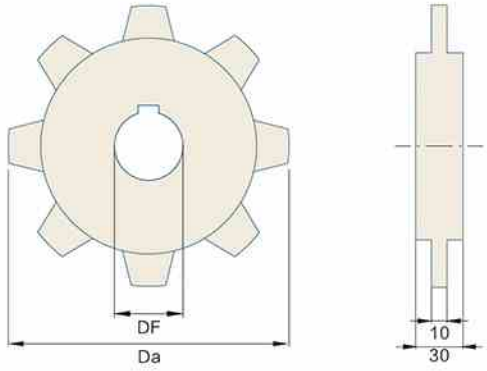

型号 Item Code	齿数 Teeth No.	外径 Da (mm)	方孔 Square Bore (mm)	圆孔 Round Bore (mm)
机加工链轮 Machined Sprocket				
Har 600–8T	8	172	20/30/40	20/30/40
Har 600–10T	10	214	20/30/40	20/30/40
Har 600–11T	11	230	20/30/40	20/30/40
Har 600–12T	12	255	20/30/40	20/30/40
Har 600–14T	14	296.5	20/30/40	20/30/40

Sprocket for Har 600 Roller MODULAR BELT

Har 600型网链机加工链轮

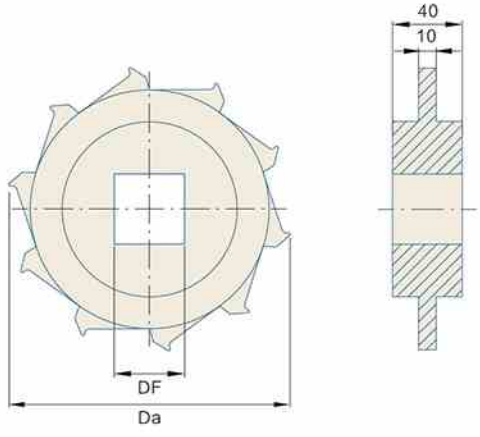

型号 Item Code	齿数 Teeth No.	外径 Da (mm)	方孔 Square Bore (mm)	圆孔 Round Bore (mm)
机加工链轮 Machined Sprocket				
Har 600–6T	6	101.6	30/40	30/40
Har 600–8T	8	132.8	30/40	30/40
Har 600–10T	10	164.4	30/40	30/40
Har 600–12T	12	195.0	30/40/50	30/40/50
Har 600–16T	16	260.4	30/40/50/60	30/40/50/60

Sprocket for Har 800 MODULAR BELT

Har 800型网链机加工链轮

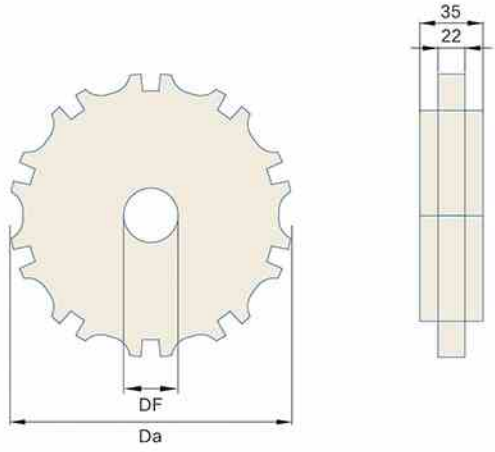

型号 Item Code	齿数 Teeth No.	外径 Da (mm)	方孔 Square Bore (mm)	圆孔 Round Bore (mm)
机加工链轮 Machined Sprocket				
Har 800-8T	8	127	30/40	30/40
Har 800-9T	9	141.5	30/40	30/40
Har 800-10T	10	157	30/40	30/40

Sprocket for Har 800 MODULAR BELT

Har 800型注塑链轮 10轮

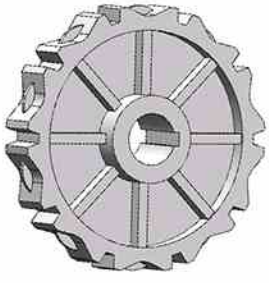

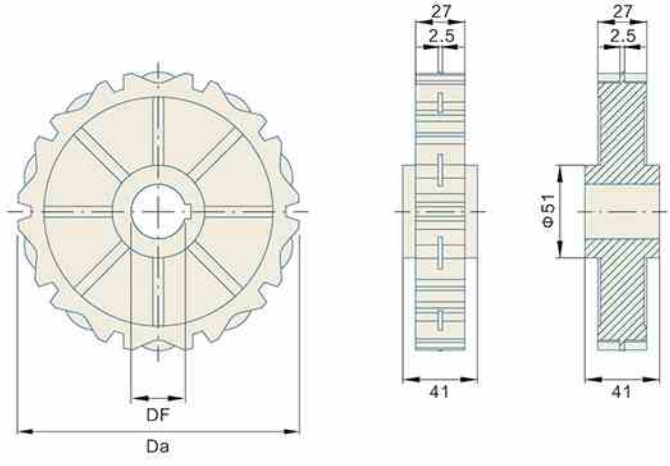

型号 Item Code	齿数 Teeth No.	外径 Da (mm)	方孔 Square Bore (mm)	圆孔 Round Bore (mm)
注塑链轮 Injection Sprocket				
Har 800-10T	10	157	40	40

Sprocket for Har 803 TOP CHAINS

Har 803型不锈钢链板机加工链轮

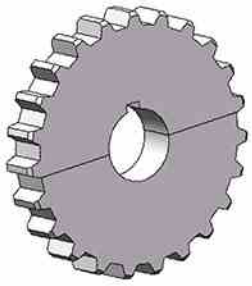

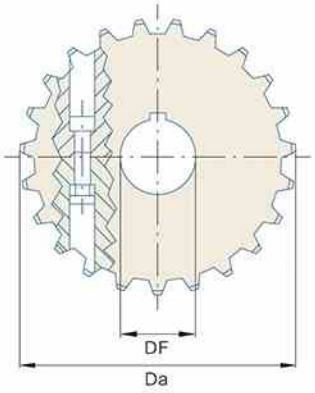

型号 Item Code	齿数 Teeth No.	外径 Da (mm)	方孔 Square Bore (mm)	圆孔 Round Bore (mm)
机加工链轮 Machined Sprocket				
Har 803–17T	11	104.5	20/30	20/30
Har 803–19T	13	117	20/30/40	20/30/40
Har 803–21T	14	130	20/30/40	20/30/40
Har 803–23T	15	142	20/30/40	20/30/40
Har 803–25T	16	154	20/30/40	20/30/40
Har 803–27T	19	166.5	20/30/40	20/30/40

Idler Sprocket for Har 812 TOP CHAINS

Har 812型被动机加工链轮

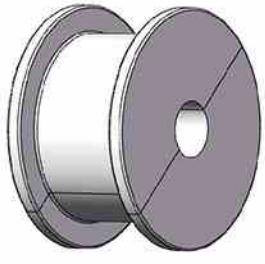

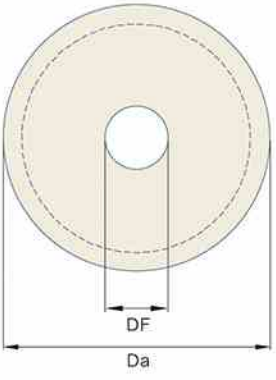

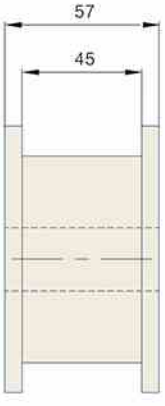

型号 Item Code	齿数 Teeth No.	外径 Da (mm)	方孔 Square Bore (mm)	圆孔 Round Bore (mm)
机加工链轮 Machined Sprocket				
Har 812–19T	19	117	25/30/35	25/30/35
Har 812–21T	21	129	25/30/35/40	25/30/35/40
Har 812–23T	23	143	25/30/35/40	25/30/35/40
Har 812–25T	25	155	25/30/35/40	25/30/35/40

Sprocket for Har 812 TOP CHAINS

Har 812型链板注塑链轮 21齿

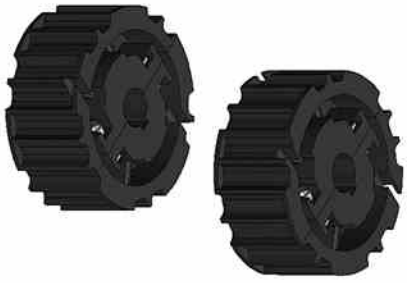

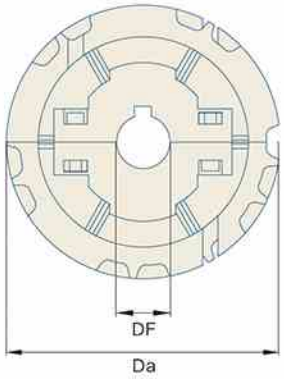

型号 Item Code	齿数 Teeth No.	外径 Da (mm)	方孔 Square Bore (mm)	圆孔 Round Bore (mm)
注塑链轮 Injection Sprocket				
Har 812-19T	19	117	—	25/30/35
Har 812-21T	21	129	—	25/30/35/40

Sprocket for Har 812 TOP CHAINS

Har 812型链板注塑链轮 23齿

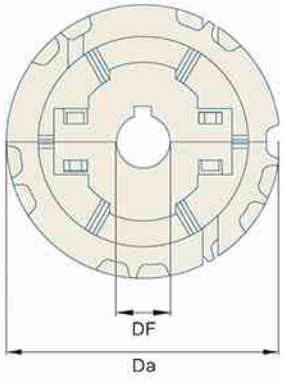

型号 Item Code	齿数 Teeth No.	外径 Da (mm)	方孔 Square Bore (mm)	圆孔 Round Bore (mm)
注塑链轮 Injection Sprocket				
Har 812-23T	23	143	—	25/30/35/40

Sprocket for Har 812 TOP CHAINS

Har 812型链板注塑链轮 25齿

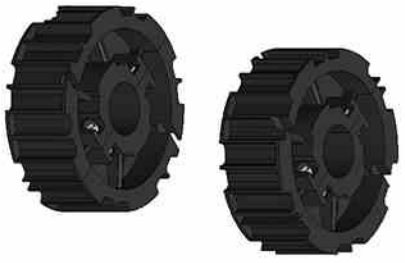

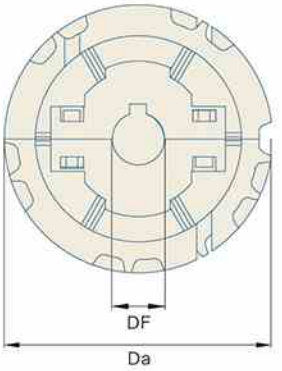

型号 Item Code	齿数 Teeth No.	外径 Da (mm)	方孔 Square Bore (mm)	圆孔 Round Bore (mm)
注塑链轮 Injection Sprocket				
Har 812–25T	25	155	—	25/30/35/40

Drive Sprocket for Har 812 TOP CHAINS

Har 812型主动机加工链轮

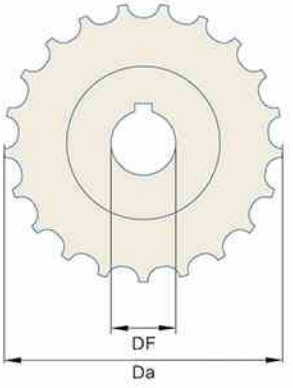

型号 Item Code	齿数 Teeth No.	外径 Da (mm)	方孔 Square Bore (mm)	圆孔 Round Bore (mm)
机加工链轮 Machined Sprocket				
Har 812–19T	19	117	25/30/35	25/30/35
Har 812–21T	21	129	25/30/35/40	25/30/35/40
Har 812–23T	23	143	25/30/35/40	25/30/35/40
Har 812–25T	25	155	25/30/35/40	25/30/35/40

Drive Sprocket for Har 820 TOP CHAINS

Har 820型主动注塑分半链轮

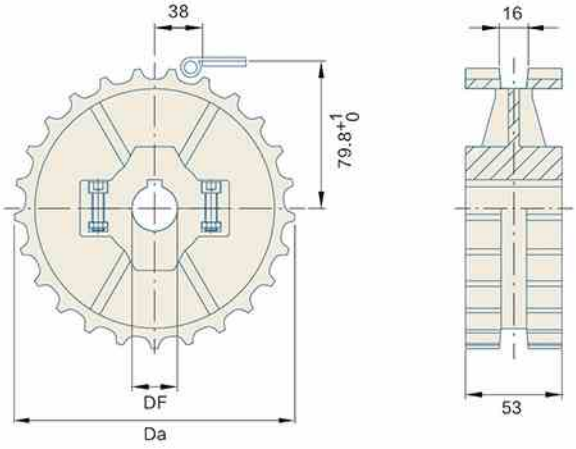

型号 Item Code	齿数 Teeth No.	外径 Da (mm)	方孔 Square Bore (mm)	圆孔 Round Bore (mm)
注塑链轮 Injection Sprocket				
Har 820ZSF-19T	19	118	—	25/30
Har 820ZSF-21T	21	129	—	25/30
Har 820ZSF-23T	23	143	—	25/30
Har 820ZSF-25T	25	155	—	25/30

Idler Sprocket for Har 820 TOP CHAINS

Har 820型被动注塑链轮

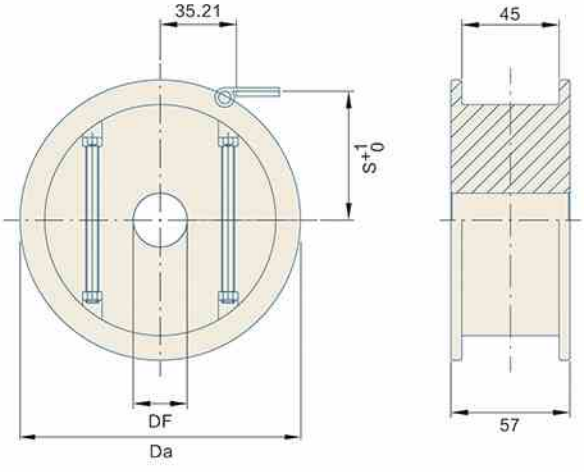

型号 Item Code	齿数 Teeth No.	外径 Da (mm)	方孔 Square Bore (mm)	圆孔 Round Bore (mm)
注塑链轮 Injection Sprocket				
Har 820BZS-19T	19	118	—	25/30
Har 820BZS-21T	21	129	—	25/30
Har 820BZS-23T	23	143	—	25/30
Har 820BZS-25T	25	155	—	25/30

Drive Sprocket for Har 820 TOP CHAINS

Har 820型主动机加工链轮

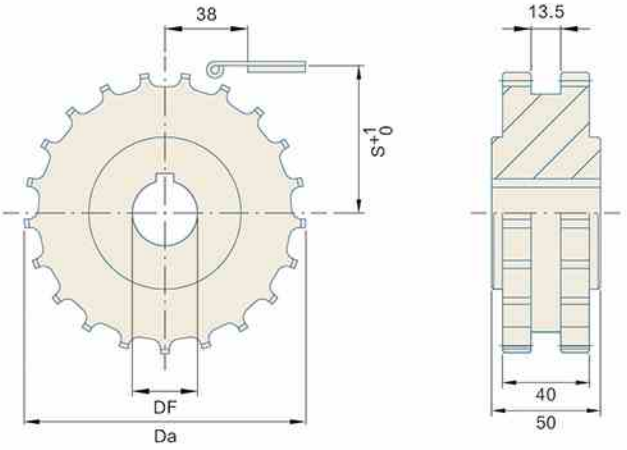

型号 Item Code	齿数 Teeth No.	外径 Da (mm)	方孔 Square Bore (mm)	圆孔 Round Bore (mm)
机加工链轮 Machined Sprocket				
Har 820ZJJ–15T	15	93	—	25/30
Har 820ZJJ–17T	17	107	—	25/30
Har 820ZJJ–19T	19	118	—	25/30/35/40
Har 820ZJJ–21T	21	129	—	25/30/35/40
Har 820ZJJ–23T	23	143	—	25/30/35/40
Har 820ZJJ–25T	25	155	—	25/30/35/40

Idler Sprocket for Har 820 TOP CHAINS

Har 820型被动机加工链轮

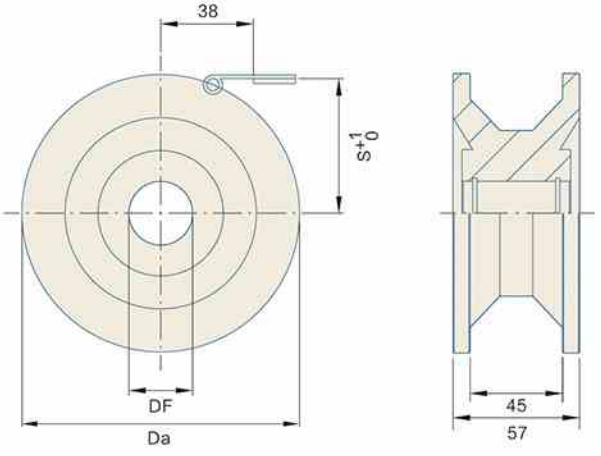

型号 Item Code	齿数 Teeth No.	外径 Da (mm)	方孔 Square Bore (mm)	圆孔 Round Bore (mm)
机加工链轮 Machined Sprocket				
Har 820BJJ–15T	15	93	—	25/30
Har 820BJJ–17T	17	107	—	25/30
Har 820BJJ–19T	19	118	—	25/30/35/40
Har 820BJJ–21T	21	129	—	25/30/35/40
Har 820BJJ–23T	23	143	—	25/30/35/40
Har 820BJJ–25T	25	155	—	25/30/35/40

Drive Sprocket for Har 821/802 TOP CHAINS

Har 821/802型主动注塑链轮

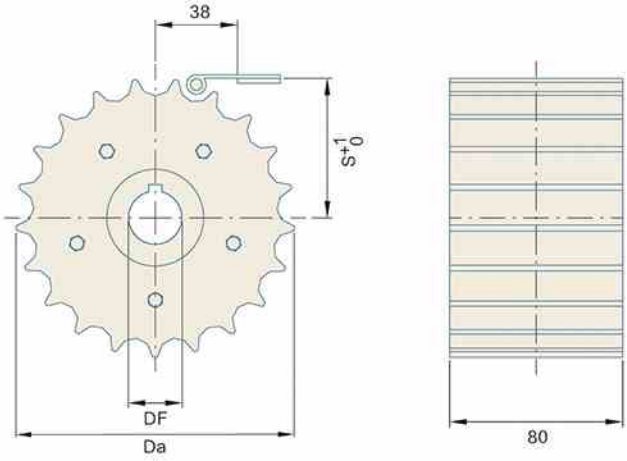

型号 Item Code	齿数 Teeth No.	外径 Da (mm)	方孔 Square Bore (mm)	圆孔 Round Bore (mm)
注塑链轮 Injection Sprocket				
Har 821/802ZS-19T	19	117	—	25/30/35/40
Har 821/802ZS-21T	21	129	—	25/30/35/40
Har 821/802ZS-23T	23	142	—	25/30/35/40
Har 821/802ZS-25T	25	154	—	25/30/35/40

Idler Sprocket for Har 821/802 TOP CHAINS

Har 821/802型被动注塑链轮

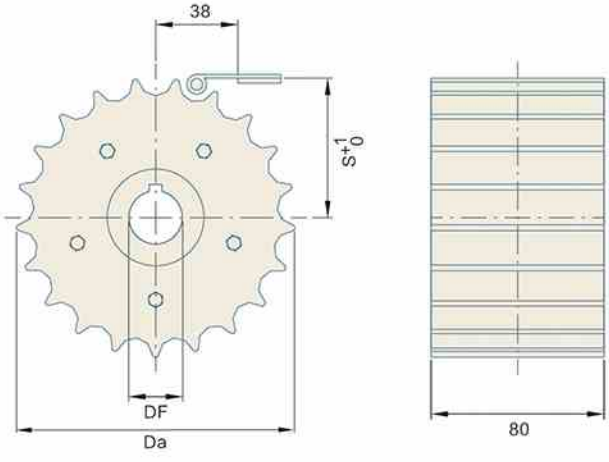

型号 Item Code	齿数 Teeth No.	外径 Da (mm)	方孔 Square Bore (mm)	圆孔 Round Bore (mm)
注塑链轮 Injection Sprocket				
Har 821/802BZS-19T	19	117	—	25/30/35/40
Har 821/802BZS-21T	21	129	—	25/30/35/40
Har 821/802BZS-23T	23	142	—	25/30/35/40
Har 821/802BZS-25T	25	154	—	25/30/35/40

Drive Sprocket for Har 821/802 TOP CHAINS

Har 821/802型主动机加工链轮

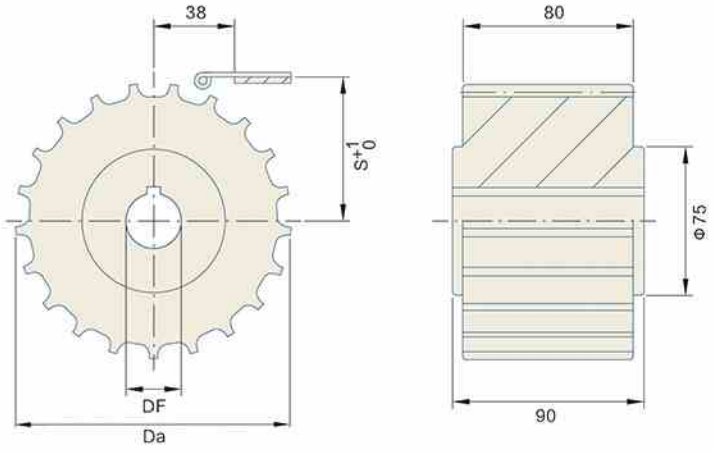

型号 Item Code	齿数 Teeth No.	外径 Da (mm)	方孔 Square Bore (mm)	圆孔 Round Bore (mm)
机加工链轮 Machined Sprocket				
Har 821/802ZJJ–19T	19	117	—	25/30/35/40
Har 821/802ZJJ–21T	21	129	—	25/30/35/40
Har 821/802ZJJ–23T	23	142	—	25/30/35/40
Har 821/802ZJJ–25T	25	154	—	25/30/35/40

Idler Sprocket for Har 821/802 TOP CHAINS

Har 821/802型被动机加工链轮

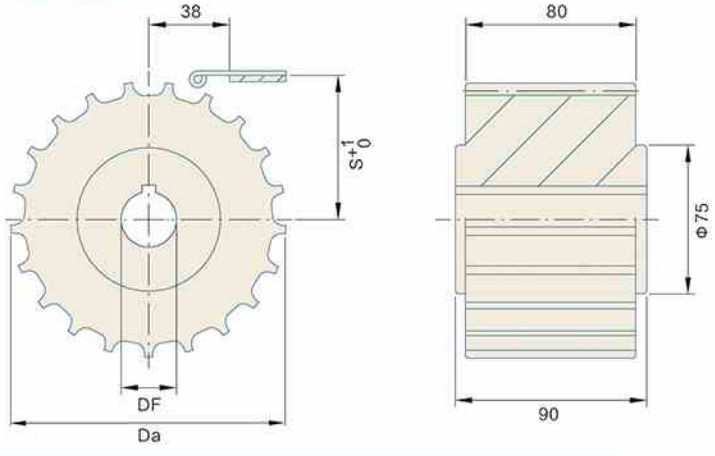

型号 Item Code	齿数 Teeth No.	外径 Da (mm)	方孔 Square Bore (mm)	圆孔 Round Bore (mm)
机加工链轮 Machined Sprocket				
Har 821/802ZS–15T	15	93	—	25/30
Har 821/802ZS–17T	17	107	—	25/30
Har 821/802ZS–19T	19	117	—	25/30/35/40
Har 821/802ZS–21T	21	129	—	25/30/35/40
Har 821/802ZS–23T	23	142	—	25/30/35/40
Har 821/802ZS–25T	25	154	—	25/30/35/40

Idler Sprocket for Har 821/802 TOP CHAINS

Har 821/802型被动机加工链轮 无齿

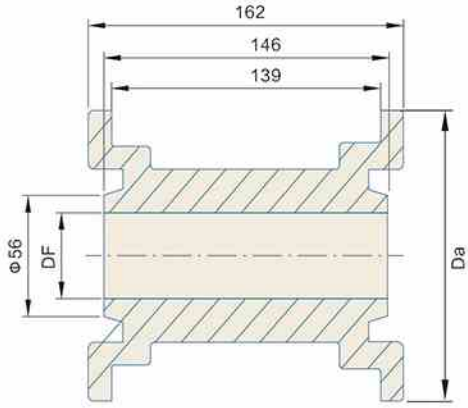

型号 Item Code	齿数 Teeth No.	外径 Da (mm)	方孔 Square Bore (mm)	圆孔 Round Bore (mm)
机加工链轮 Machined Sprocket				
Har 821/802BJJC–19T	19	117	—	25/30/35/40
Har 821/802BJJC–21T	21	129	—	25/30/35/40
Har 821/802BJJC–23T	23	142	—	25/30/35/40
Har 821/802BJJC–25T	25	154	—	25/30/35/40

Sprocket for Har 830T TOP CHAINS

Har 830T型柔性链机加工链轮

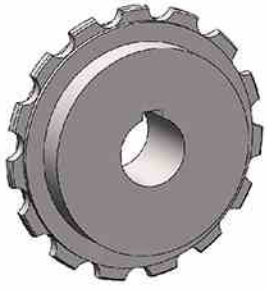

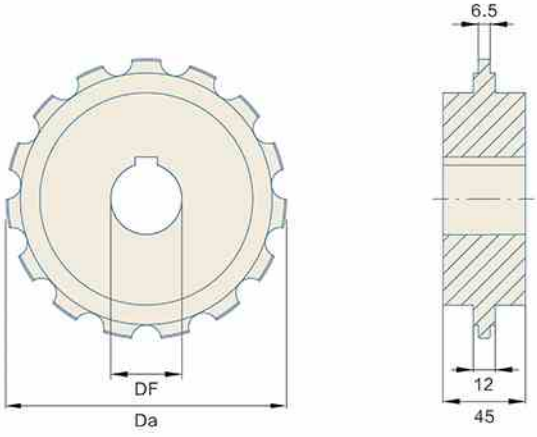

型号 Item Code	齿数 Teeth No.	外径 Da (mm)	方孔 Square Bore (mm)	圆孔 Round Bore (mm)
机加工链轮 Machined Sprocket				
Har 830T–13T	13	134.5	25/30/35/40/50	25/30/35/40/50
Har 830T–15T	15	152.7	25/30/35/40/50	25/30/35/40/50
Har 830T–17T	17	194.8	25/30/35/40/50	25/30/35/40/50

Sprocket for Har 843 TOP CHAINS

Har 843型链板机加工链轮

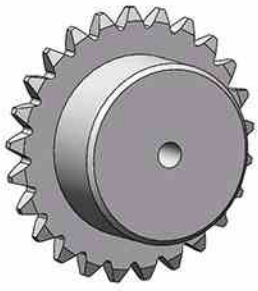

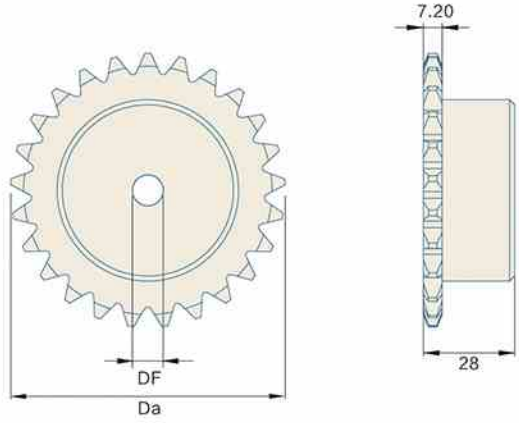

型号 Item Code	齿数 Teeth No.	外径 Da (mm)	方孔 Square Bore (mm)	圆孔 Round Bore (mm)
机加工链轮 Machined Sprocket				
Har 843-19	19	81.7	—	25/30
Har 843-21	21	89.7	—	25/30
Har 843-25	25	105.8	—	25/30/40

Drive Sprocket for Har 880 TOP CHAINS

Har 880型主被动机加工链轮

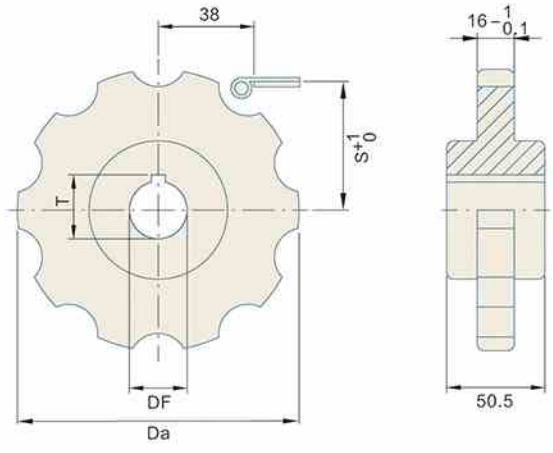

型号 Item Code	齿数 Teeth No.	外径 Da (mm)	方孔 Square Bore (mm)	圆孔 Round Bore (mm)
机加工链轮 Machined Sprocket				
Har 880-9T	9	110	—	25/30
Har 880-10T	10	122	—	25/30
Har 880-11T	11	135	—	25/30
Har 880-12T	12	147	—	25/30
Har 880-15T	15	178	—	25/30

Drive&Driven Sprocket for Har 880 TOP CHAINS

Har 880型链板注塑链轮 10齿

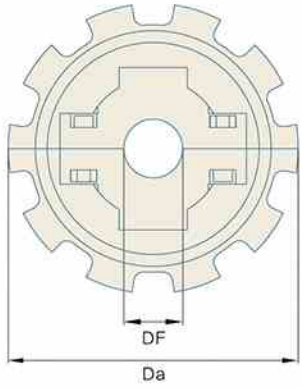

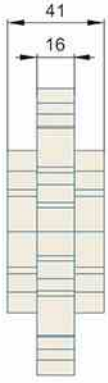

型号 Item Code	齿数 Teeth No.	外径 Da (mm)	方孔 Square Bore (mm)	圆孔 Round Bore (mm)
注塑链轮 Injection Sprocket				
Har 880–10T	10	122	—	25/30/35/40

Drive&Driven Sprocket for Har 880 TOP CHAINS

Har 880型链板注塑链轮 11齿

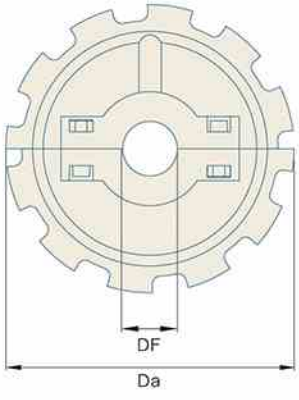

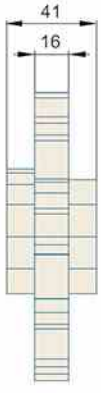

型号 Item Code	齿数 Teeth No.	外径 Da (mm)	方孔 Square Bore (mm)	圆孔 Round Bore (mm)
注塑链轮 Injection Sprocket				
Har 880–11T	11	135	—	25/30/35/40
Har 880–12T	12	147	—	25/30/35/40

Drive Sprocket for Har 882TAB TOP CHAINS

Har 882TAB型主动注塑链轮

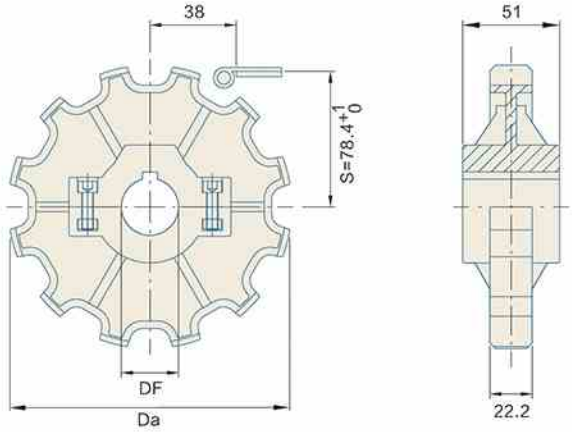

型号 Item Code	齿数 Teeth No.	外径 Da (mm)	方孔 Square Bore (mm)	圆孔 Round Bore (mm)
注塑链轮 Injection Sprocket				
Har 882TABZS-9T	9	110	—	25/30
Har 882TABZS-10T	10	122	—	25/30
Har 882TABZS-11T	11	135	—	25/30
Har 882TABZS-12T	12	147	—	25/30

Driven Sprocket for Har 882TAB TOP CHAINS

Har 882TAB型被动注塑链轮

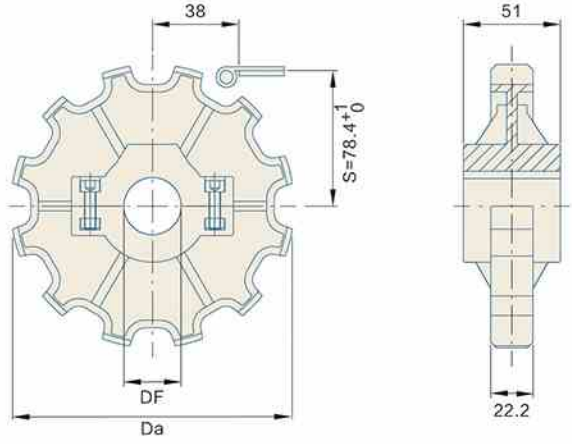

型号 Item Code	齿数 Teeth No.	外径 Da (mm)	方孔 Square Bore (mm)	圆孔 Round Bore (mm)
注塑链轮 Injection Sprocket				
Har 882TABBS-9T	9	110	—	25/30
Har 882TABBS-10T	10	122	—	25/30
Har 882TABBS-11T	11	135	—	25/30
Har 882TABBS-12T	12	147	—	25/30

Drive Sprocket for Har 880 TOP CHAINS

Har 882TAB型主被动机加工链轮

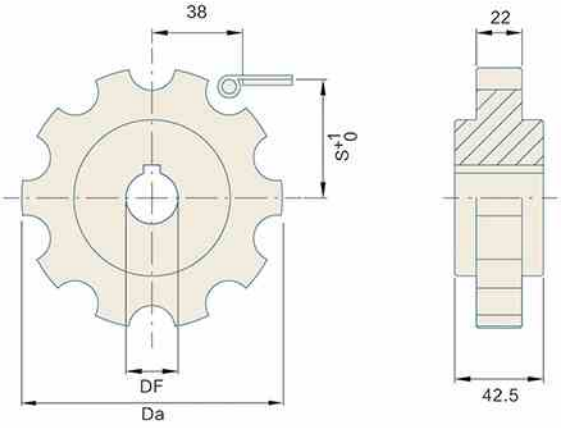

型号 Item Code	齿数 Teeth No.	外径 Da (mm)	方孔 Square Bore (mm)	圆孔 Round Bore (mm)
机加工链轮 Machined Sprocket				
Har 880-9T	9	110	—	25/30
Har 880-10T	10	122	—	25/30
Har 880-11T	11	135	—	25/30
Har 880-12T	12	147	—	25/30
Har 880-15T	15	178	—	25/30

Sprocket for Har 900 MODULAR BELT

Har 900型机加工链轮

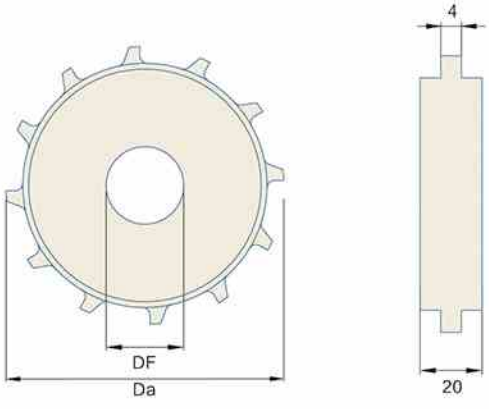

型号 Item Code	齿数 Teeth No.	外径 Da (mm)	方孔 Square Bore (mm)	圆孔 Round Bore (mm)
机加工链轮 Machined Sprocket				
Har 900-12T	12	107	30/40	25/30/40

Sprocket for Har 900 MODULAR BELT

Har 900型注塑链轮 9齿

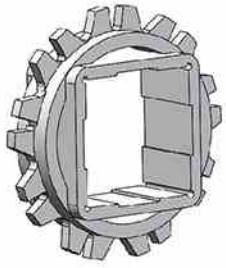

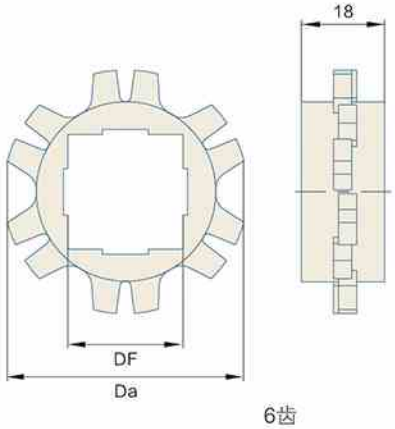

6齿

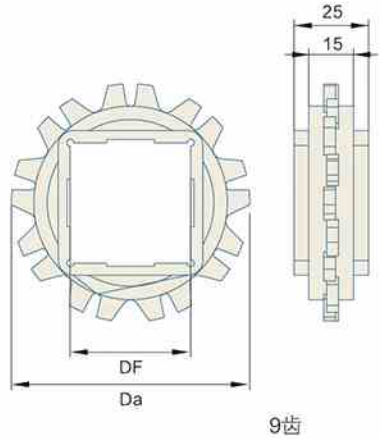

9齿

型号 Item Code	齿数 Teeth No.	外径 Da (mm)	方孔 Square Bore (mm)	圆孔 Round Bore (mm)
注塑链轮 Injection Sprocket				
Har 900–6T	6	53	25	—
Har 900–9T	9	79	40	25/30
Har 900–10T	10	89	40	25/30

Sprocket for Har 900 MODULAR BELT

Har 900型注塑链轮 12齿

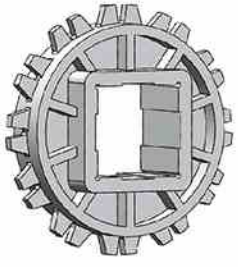

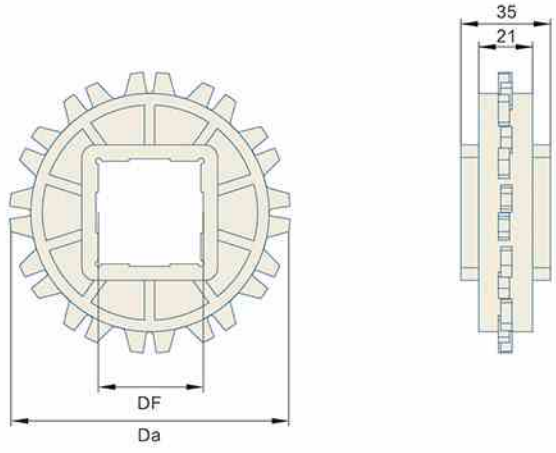

型号 Item Code	齿数 Teeth No.	外径 Da (mm)	方孔 Square Bore (mm)	圆孔 Round Bore (mm)
注塑链轮 Injection Sprocket				
Har 900–12T	12	104	40	25/30

Sprocket for Har 900 MODULAR BELT

Har 900型注塑链轮 15齿

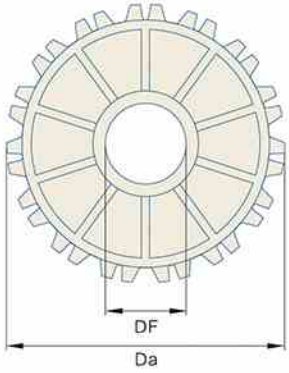

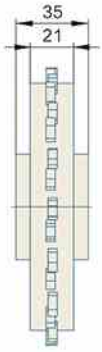

型号 Item Code	齿数 Teeth No.	外径 Da (mm)	方孔 Square Bore (mm)	圆孔 Round Bore (mm)
注塑链轮 Injection Sprocket				
Har 900-15T	15	130	40	25/30

Sprocket for Har 900 MODULAR BELT

Har 900型网链注塑链轮 18齿

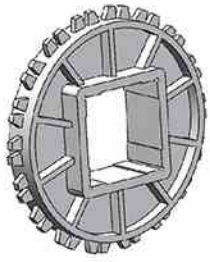

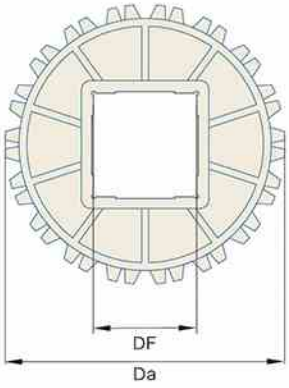

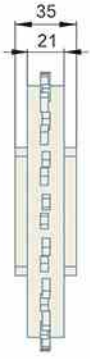

型号 Item Code	齿数 Teeth No.	外径 Da (mm)	方孔 Square Bore (mm)	圆孔 Round Bore (mm)
注塑链轮 Injection Sprocket				
Har 900-18T	18	155	40/60	25/30

Sprocket for Har 900 MODULAR BELT

Har 900型网链注塑链轮 20齿

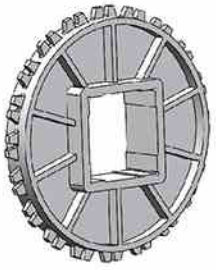

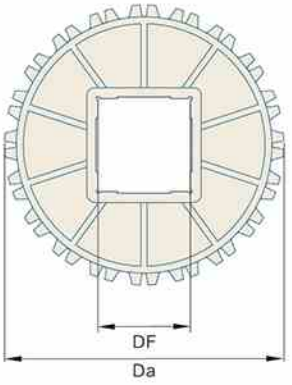

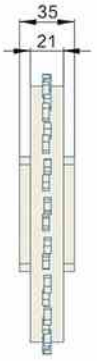

型号 Item Code	齿数 Teeth No.	外径 Da (mm)	方孔 Square Bore (mm)	圆孔 Round Bore (mm)
注塑链轮 Injection Sprocket				
Har 900–20T	20	173	40/60	25/30

Sprocket for Har 981TAB TOP CHAINS

Har 981TAB型链板机加工链轮

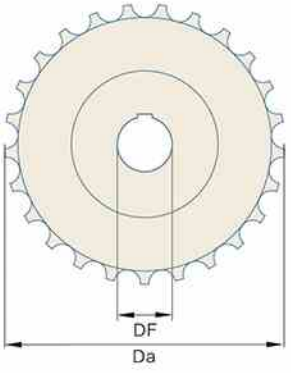

型号 Item Code	齿数 Teeth No.	外径 Da (mm)	方孔 Square Bore (mm)	圆孔 Round Bore (mm)
机加工链轮 Machined Sprocket				
Har 981T–19T	19	115	—	25/30/35
Har 981T–21T	21	129	—	25/30/35/40
Har 981T–23T	23	143	—	25/30/35/40
Har 981T–25T	25	152.5	—	25/30/35/40

Sprocket for Har 1000 MODULAR BELT

Har 1000型网链注塑链轮 整体

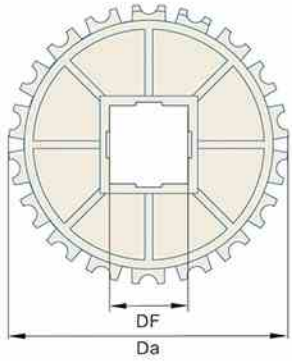

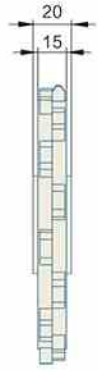

型号 Item Code	齿数 Teeth No.	外径 Da (mm)	方孔 Square Bore (mm)	圆孔 Round Bore (mm)
注塑链轮 Injection Sprocket				
Har 1000–12T	12	98	30	25/30
Har 1000–16T	16	132	30	25/30/40
Har 1000–18T	18	146	30/40	30/35/40
Har 1000–19T	19	158.8	30/40	30/35/40
Har 1000–20T	20	162	30/40	30/40/50

Sprocket for Har 1000 MODULAR BELT

Har 1000型注塑链轮 分半 16齿

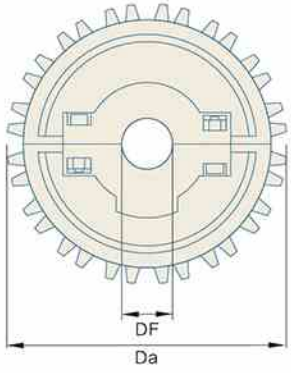

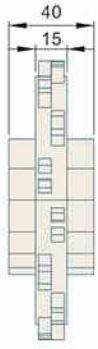

型号 Item Code	齿数 Teeth No.	外径 Da (mm)	方孔 Square Bore (mm)	圆孔 Round Bore (mm)
注塑链轮 Injection Sprocket				
Har1000–16T	16	132	—	40

Sprocket for Har 1000 MODULAR BELT

Har 1000型注塑链轮 分半 18齿

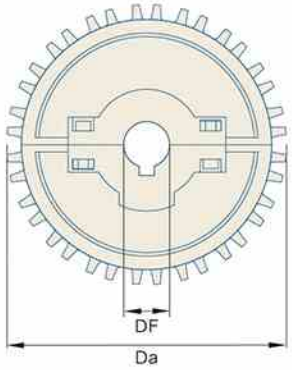

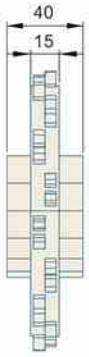

型号 Item Code	齿数 Teeth No.	外径 Da (mm)	方孔 Square Bore (mm)	圆孔 Round Bore (mm)
注塑链轮 Injection Sprocket				
Har 1000–18T	18	146	—	40

Sprocket for Har 1005 MODULAR BELT

Har 1005型机加工链轮

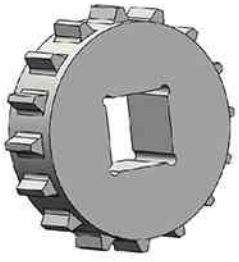

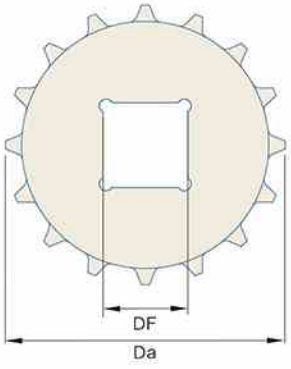

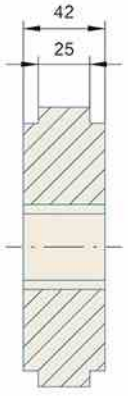

型号 Item Code	齿数 Teeth No.	外径 Da (mm)	方孔 Square Bore (mm)	圆孔 Round Bore (mm)
机加工链轮 Machined Sprocket				
Har 1005–14T	14	114	20–40	20–40
Har 1005–16T	16	129	20–50	20–50
Har 1005–18T	18	149.6	25–60	25–60
Har 1005–20T	20	162.5	30–60	30–60

Sprocket for Har 1005 MODULAR BELT

Har 1005型注塑链轮 18齿

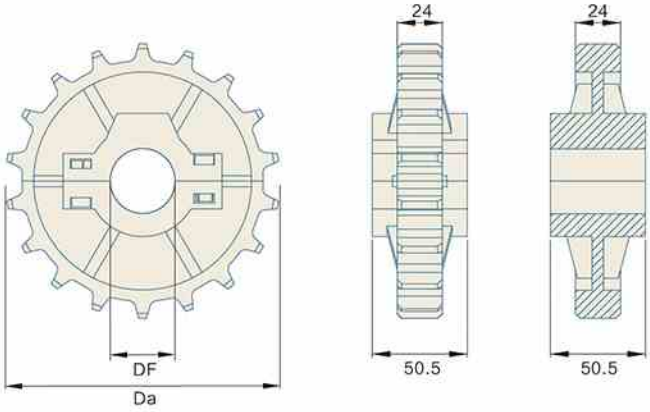

型号 Item Code	齿数 Teeth No.	外径 Da (mm)	方孔 Square Bore (mm)	圆孔 Round Bore (mm)
注塑链轮 Injection Sprocket				
Har 1005-18T	18	146	—	40

Sprocket for Har 1050 TOP CHAINS

Har 1050型链板主动机加工链轮

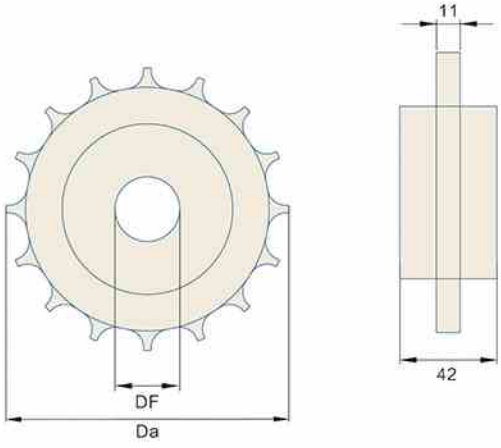

型号 Item Code	齿数 Teeth No.	外径 Da (mm)	方孔 Square Bore (mm)	圆孔 Round Bore (mm)
机加工链轮 Machined Sprocket				
Har 1050-16T	16	130	20/25/30/40	20/25/30/40
Har 1050-18T	18	146	20/25/30/40	20/25/30/40
Har 1050-19T	19	154.5	20/25/30/40	20/25/30/40
Har 1050-21T	21	170	20/25/30/40	20/25/30/40

Sprocket for Har 1050 MODOLAR BELT

Har 1050型注塑链轮 16齿

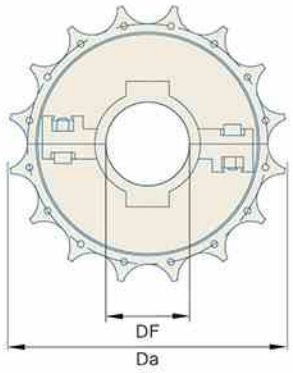

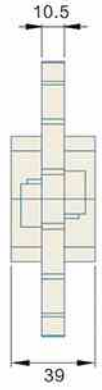

型号 Item Code	齿数 Teeth No.	外径 Da (mm)	方孔 Square Bore (mm)	圆孔 Round Bore (mm)
注塑链轮 Injection Sprocket				
Har 1050-16T	16	130	—	40

Sprocket for Har 1100 MODULAR BELT

Har 1100型机加工链轮 18齿

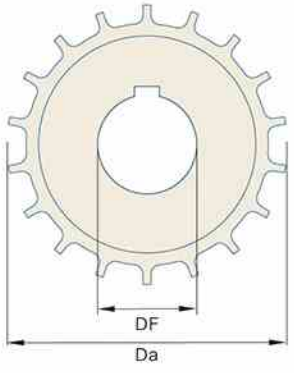

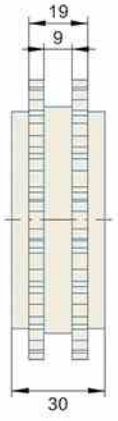

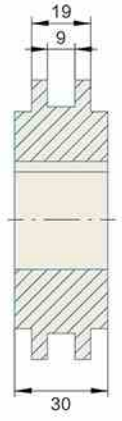

型号 Item Code	齿数 Teeth No.	外径 Da (mm)	方孔 Square Bore (mm)	圆孔 Round Bore (mm)
机加工链轮 Machined Sprocket				
Har 1100-18T	18	90	40	20/30/32

Sprocket for Har 1100 MODULAR BELT

Har 1100型网链注塑链轮 分半

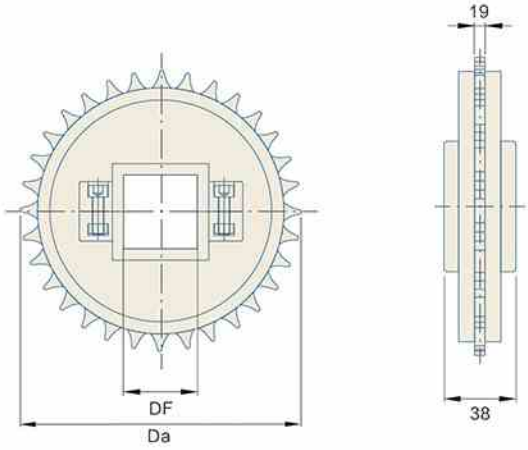

型号 Item Code	齿数 Teeth No.	外径 Da (mm)	方孔 Square Bore (mm)	圆孔 Round Bore (mm)
注塑链轮 Split type Injection Sprocket				
Har 1100–32T	32	157	40	25/30/35

Sprocket for Har 1100 MODULAR BELT

Har 1100型网链板注塑链轮

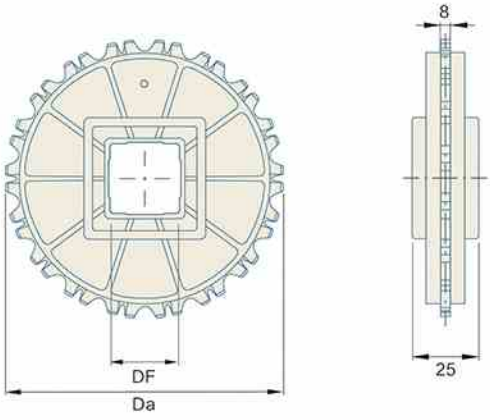

型号 Item Code	齿数 Teeth No.	外径 Da (mm)	方孔 Square Bore (mm)	圆孔 Round Bore (mm)
注塑链轮 Injection Sprocket				
Har 1100–16T	16	78	40	20/25/30/40
Har 1100–18T	18	87	40	20/25/30/40
Har 1100–20T	20	97	40	20/25/30/40
Har 1100–24T	24	117	40	20/25/30/40
Har 1100–32T	32	157	40	20/25/30/40

Sprocket for Har 1270 MODULAR BELT

Har 1270型网链机注塑链轮

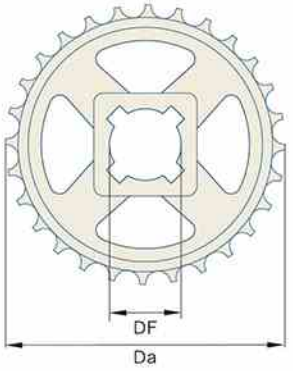

型号 Item Code	齿数 Teeth No.	外径 Da (mm)	方孔 Square Bore (mm)	圆孔 Round Bore (mm)
注塑链轮 Injection Sprocket				
Har 1270–28T	18	116.6	—	30

Sprocket for Har1400 /1400TAB FLEXIBLE CHAINS

Har 1400/1400TAB型柔性链机加工链轮

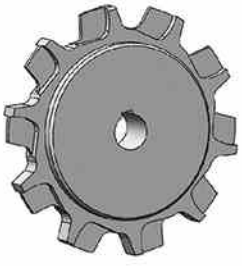

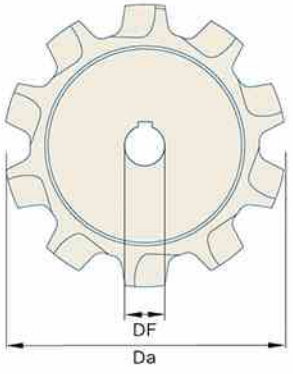

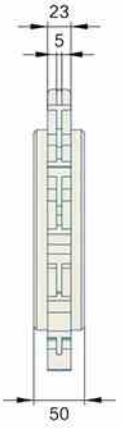

型号 Item Code	齿数 Teeth No.	外径 Da (mm)	方孔 Square Bore (mm)	圆孔 Round Bore (mm)
机加工链轮 Machined Sprocket				
Har 1400–6T	6	176	25–50	25–50
Har 1400–8T	8	226	25–60	25–60
Har 1400–10T	10	278	25–60	25–60

Sprocket for Har1400 Modular Belt

Har 1400型网链机加工链轮

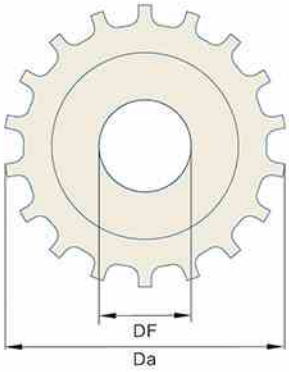

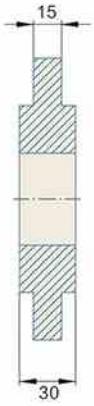

型号 Item Code	齿数 Teeth No.	外径 Da (mm)	方孔 Square Bore (mm)	圆孔 Round Bore (mm)
机加工链轮 Machined Sprocket				
Har 1400–16T	16	134	20–40	25–40
Har 1400–18T	18	151	20–40	25–40
Har 1400–21T	21	176	30–60	30–60
Har 1400–31T	31	251	30–60	30–60

Sprocket for Har1400 MODULAR BELT

Har 1400型网链注塑链轮

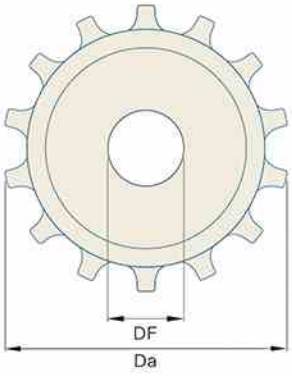

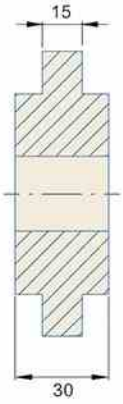

型号 Item Code	齿数 Teeth No.	外径 Da (mm)	方孔 Square Bore (mm)	圆孔 Round Bore (mm)
注塑链轮 Injection Sprocket				
Har 1400–21T	21	171	—	50

Sprocket for Har 1500 MODULAR BELT

Har 1500型网链机加工链轮

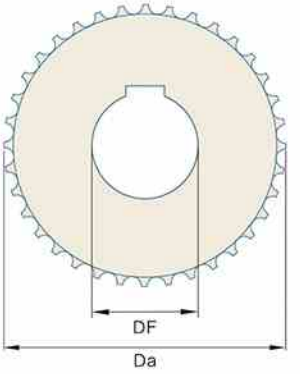

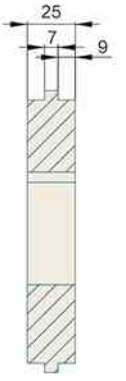

型号 Item Code	齿数 Teeth No.	外径 Da (mm)	方孔 Square Bore (mm)	圆孔 Round Bore (mm)
机加工链轮 Machined Sprocket				
Har 1500–19T	19	79	20–40	20–40
Har 1500–20T	20	82	20–40	20–40
Har 1500–28T	28	114.2	25–60	25–60
Har 1500–38T	38	157.4	30–70	30–70

Sprocket for Har 1505 MODULAR BELT

Har 1505型网链机加工链轮

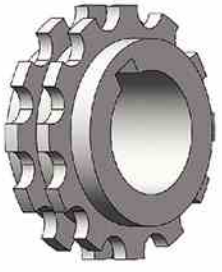

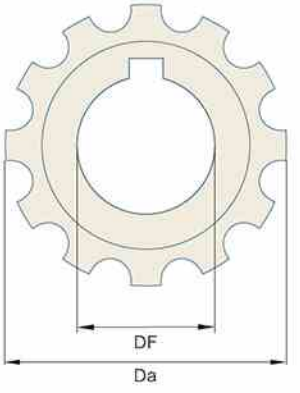

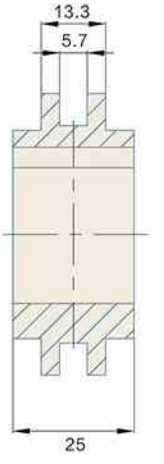

型号 Item Code	齿数 Teeth No.	外径 Da (mm)	方孔 Square Bore (mm)	圆孔 Round Bore (mm)
机加工链轮 Machined Sprocket				
Har 1505–16T	16	77.7	20–35	20–35
Har 1505–24T	24	115.5	20–60	20–60
Har 1505–32T	32	154.8	30–60	30–60
Har 1505–36T	36	157	30–60	30–60

Sprocket for Har 1506 MODULAR BELT

Har 1506型网链机加工链轮

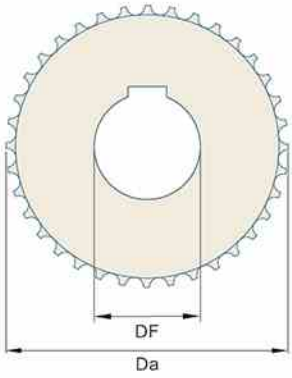

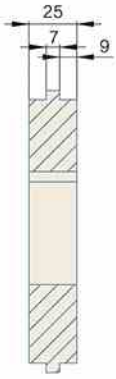

型号 Item Code	齿数 Teeth No.	外径 Da (mm)	方孔 Square Bore (mm)	圆孔 Round Bore (mm)
机加工链轮 Machined Sprocket				
Har 1506-10T	10	41.4	10-18	10-18
Har 1506-14T	14	58	15-25	15-25
Har 1506-19T	19	79	20-40	20-40
Har 1506-20T	20	82	20-40	20-40
Har 1506-28T	28	114.2	25-60	25-60
Har 1506-32T	32	154.8	30-60	30-60
Har 1506-36T	36	157	30-60	30-60

Sprocket for Har 1507 MODULAR BELT

Har 1507型网链机加工链轮

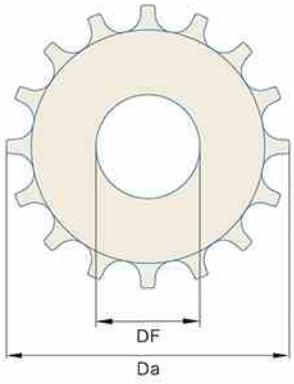

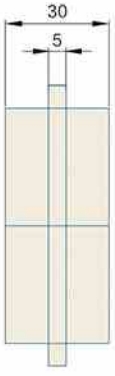

型号 Item Code	齿数 Teeth No.	外径 Da (mm)	方孔 Square Bore (mm)	圆孔 Round Bore (mm)
机加工链轮 Machined Sprocket				
Har 1507-16T	16	81.6	25/30	25/30
Har 1507-24T	24	121	30	25-60
Har 1507-32T	32	162	30/40	25-60

Sprocket for Har 1600 MODULAR BELT

Har 1600型网链机加工链轮

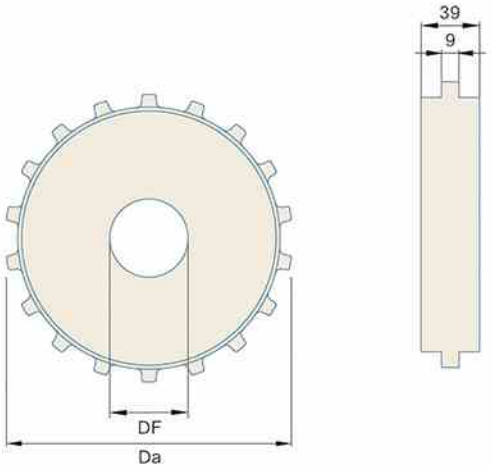

型号 Item Code	齿数 Teeth No.	外径 Da (mm)	方孔 Square Bore (mm)	圆孔 Round Bore (mm)
机加工链轮 Machined Sprocket				
Har 1600-8T	8	64.51	—	20-30
Har 1600-10T	10	81.3	—	25-35
Har 1600-18T	18	147.2	40	30-60
Har 1600-21T	21	171.6	40	30-60

Sprocket for Har 1600T MODULAR BELT

Har 1600T型网链机加工链轮

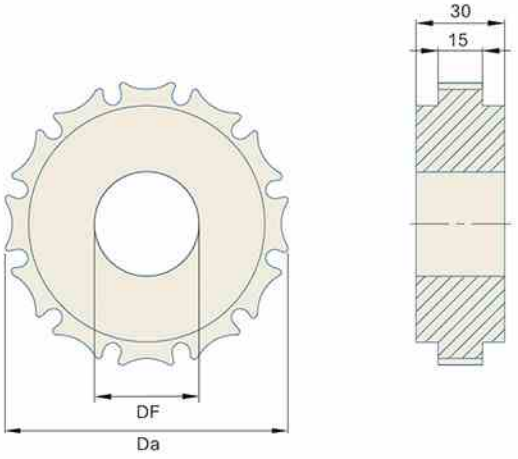

型号 Item Code	齿数 Teeth No.	外径 Da (mm)	方孔 Square Bore (mm)	圆孔 Round Bore (mm)
机加工链轮 Machined Sprocket				
Har 1600T-10T	10	80.8	30	25/30/40
Har 1600T-12T	12	97	30/40	25/30/40
Har 1600T-15T	15	120	30/40	25/30/40

Sprocket for Har 1610 FLEXIBLE CHAINS

Har 1610型柔性链机加工链轮

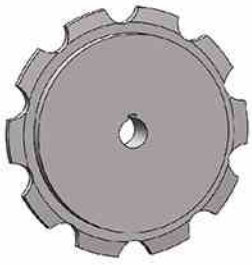

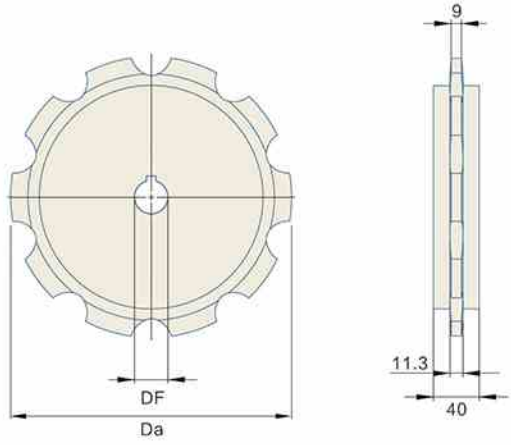

型号 Item Code	齿数 Teeth No.	外径 Da (mm)	方孔 Square Bore (mm)	圆孔 Round Bore (mm)
机加工链轮 Machined Sprocket				
Har 1610–10T	10	203	—	40/50

Sprocket for Har 1700 FLEXIBLE CHAINS

Har 1700型柔性链机加工链轮

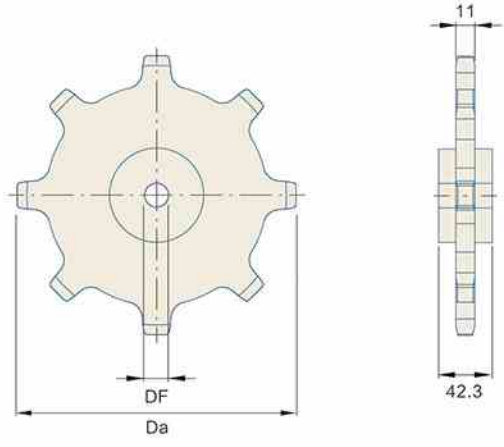

型号 Item Code	齿数 Teeth No.	外径 Da (mm)	方孔 Square Bore (mm)	圆孔 Round Bore (mm)
机加工链轮 Machined Sprocket				
Har 1700–8T	8	133	20/25/30	20/25/30
Har 1700–10T	10	166	25/30/40	25/30/40
Har 1700–12T	12	196	25/30/40	25/30/40

Sprocket for Har 1700T MODTLAR BELT

Har 1700T型网链机加工链轮

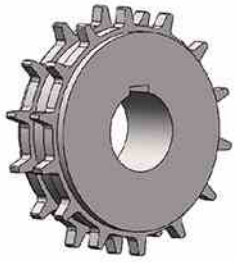

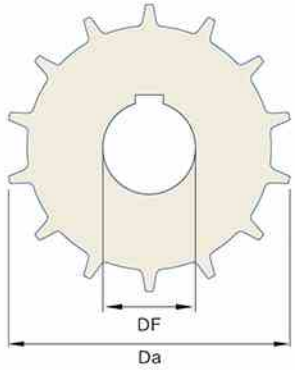

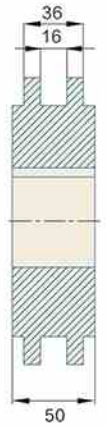

型号 Item Code	齿数 Teeth No.	外径 Da (mm)	方孔 Square Bore (mm)	圆孔 Round Bore (mm)
机加工链轮 Machined Sprocket				
Har 1700T–12T	12	147	30 /35 /40	30/35/40
Har 1700T–14T	14	174	40/ 45/ 50	40/45/50
Har 1700T–16T	16	201.5	40 /50 /60	40/50/60

Sprocket for Har 1873 ROLLER CHAINS

Har 1873型滚子链机加工链轮

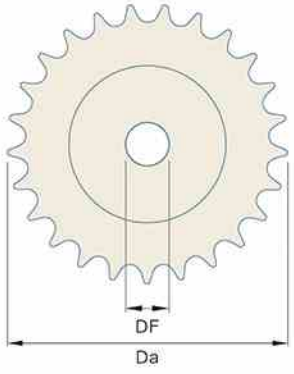

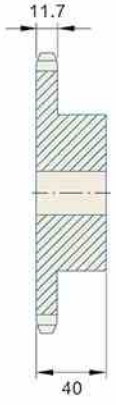

型号 Item Code	齿数 Teeth No.	外径 Da (mm)	方孔 Square Bore (mm)	圆孔 Round Bore (mm)
机加工链轮 Machined Sprocket				
Har 1873–21T	21	136	20	20
Har 1873–23T	23	148	20	20
Har 1873–25T	25	160	20	20
Har 1873–27T	27	172	20	20
Har 1873–29T	29	184	20	20
Har 1873–31T	31	196	25	25
Har 1873–33T	33	209	25	25
Har 1873–35T	35	221	25	25
Har 1873–37T	37	233	25	25

Sprocket for Har 1900A FLEXIBLE CHAINS

Har 1900A型柔性链机加工链轮

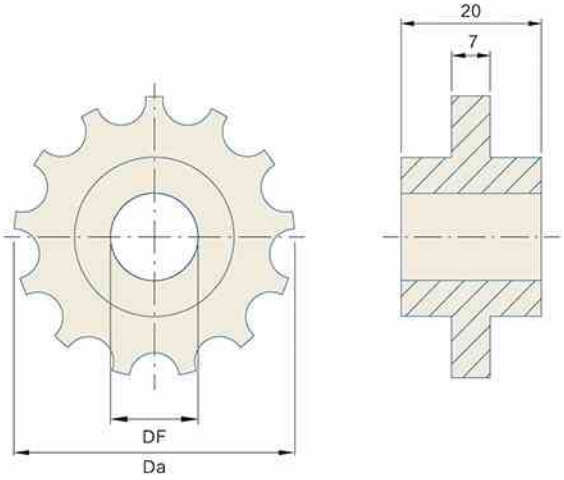

型号 Item Code	齿数 Teeth No.	外径 Da (mm)	方孔 Square Bore (mm)	圆孔 Round Bore (mm)
机加工链轮 Machined Sprocket				
Har 1900A-15T	15	62.8	—	25/30

Sprocket for Har 1900B FLEXIBLE CHAINS

Har 1900B型柔性链机加工链轮

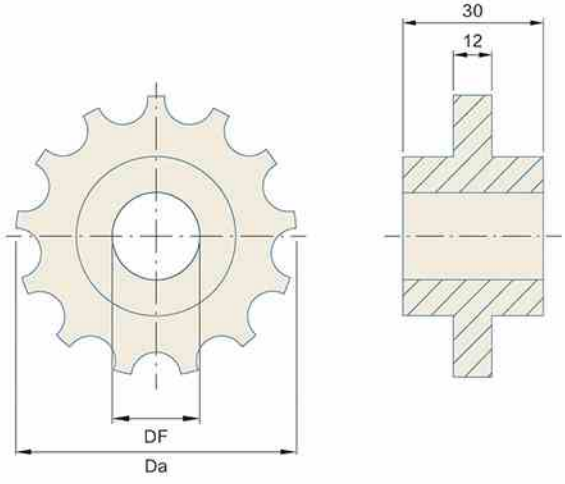

型号 Item Code	齿数 Teeth No.	外径 Da (mm)	方孔 Square Bore (mm)	圆孔 Round Bore (mm)
机加工链轮 Machined Sprocket				
Har 1900B-19T	19	118.5	—	25/30/35/40

Sprocket for Har2000 FLEXIBLE CHAINS

Har 2000型柔性链机加工链轮

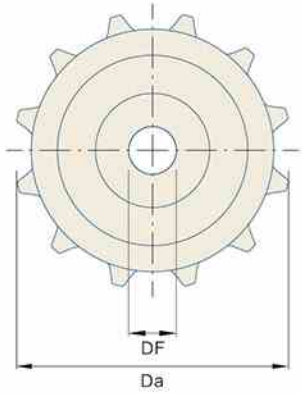

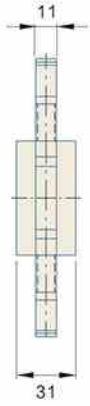

型号 Item Code	齿数 Teeth No.	外径 Da (mm)	方孔 Square Bore (mm)	圆孔 Round Bore (mm)
机加工链轮 Machined Sprocket				
Har 2000–10T	10	122	20/25/30	20/25/30
Har 2000–11T	11	134	20/25/30	20/25/30
Har 2000–12T	12	146	20/25/30	20/25/30

Sprocket for Har2100 MODULAR BELT

Har 2100型网链机加工链轮

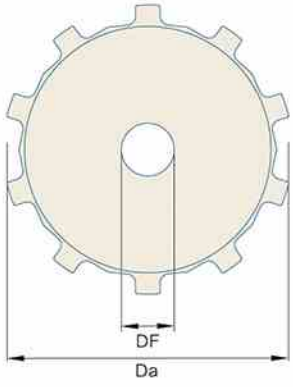

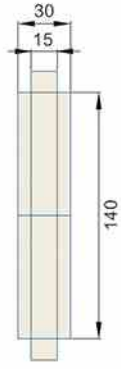

型号 Item Code	齿数 Teeth No.	外径 Da (mm)	方孔 Square Bore (mm)	圆孔 Round Bore (mm)
机加工链轮 Machined Sprocket				
Har 2100–10T	10	164.4	40/50	40/50

Sprocket for Har2120 MODULAR BELT

Har 2120型网链机加工链轮

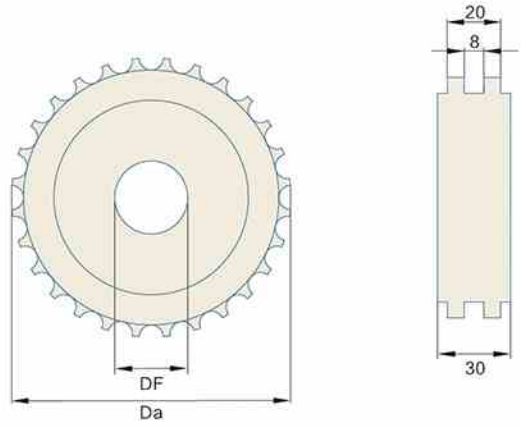

型号 Item Code	齿数 Teeth No.	外径 Da (mm)	方孔 Square Bore (mm)	圆孔 Round Bore (mm)
机加工链轮 Machined Sprocket				
Har 2120–24T	24	99.3	30/40	30/40
Har 2120–28T	28	115	30/40	30/40
Har 2120–32T	32	129	30/40	30/40/50
Har 2120–36T	36	148	30/40/50	30/40/50

Sprocket for Har2120 MODULAR BELT

Har 2120型注塑链轮

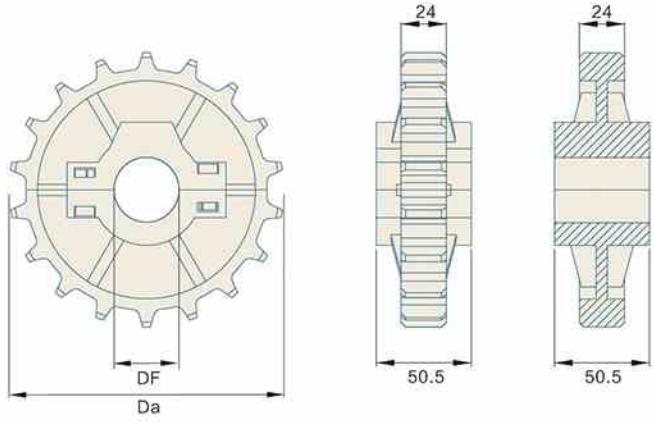

型号 Item Code	齿数 Teeth No.	外径 Da (mm)	方孔 Square Bore (mm)	圆孔 Round Bore (mm)
注塑链轮 Injection Sprocket				
Har 2120–28T	28	115.4	—	30/40
Har 2120–36T	36	147.7	—	30/40

Sprocket for Har 2200 MODULAR BELT

Har 2200型网链机加工链轮

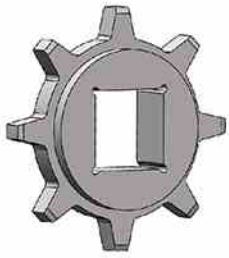

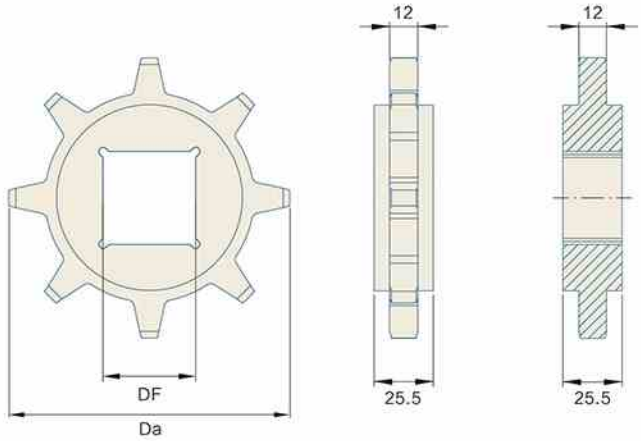

型号 Item Code	齿数 Teeth No.	外径 Da (mm)	方孔 Square Bore (mm)	圆孔 Round Bore (mm)
机加工链轮 Machined Sprocket				
Har 2200–8T	8	120	25/30/40	25/30/40
Har 2200–10T	10	151	25/30/40	25/30/40

Sprocket for Har 1800 FLEXIBLE CHAINS

Har 1800型柔性链机加工链轮

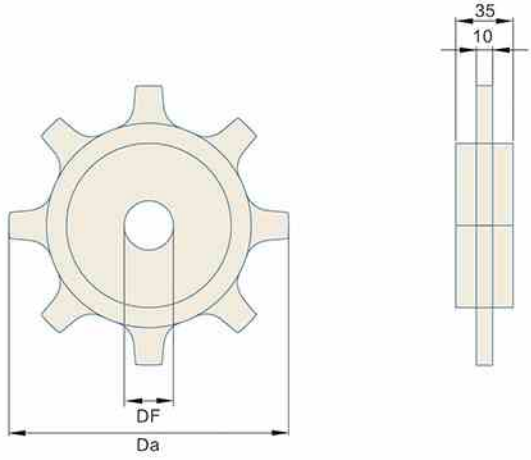

型号 Item Code	齿数 Teeth No.	外径 Da (mm)	方孔 Square Bore (mm)	圆孔 Round Bore (mm)
机加工链轮 Machined Sprocket				
Har 1800–8T	8	170	25/30/40	25/30/40

Sprocket for Har2265 MODULAR BELT

Har 2265型机加工链轮

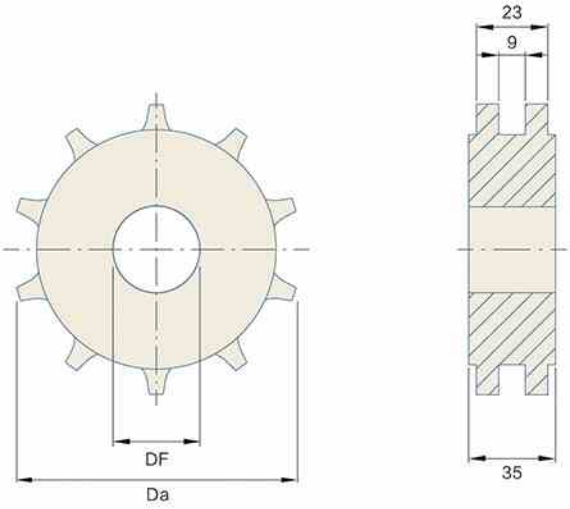

型号 Item Code	齿数 Teeth No.	外径 Da (mm)	方孔 Square Bore (mm)	圆孔 Round Bore (mm)
机加工链轮 Machined Sprocket				
Har 2265–10T	10	106.6	30/40	30/40
Har 2265–13T	13	132	30/40	30/40
Har 2265–15T	15	155	30/40	30/40
Har 2265–16T	16	163	30/40	30/40

Sprocket for Har1100 Roller Top MODULAR BELT

Har 1100型滚珠网链机加工链轮

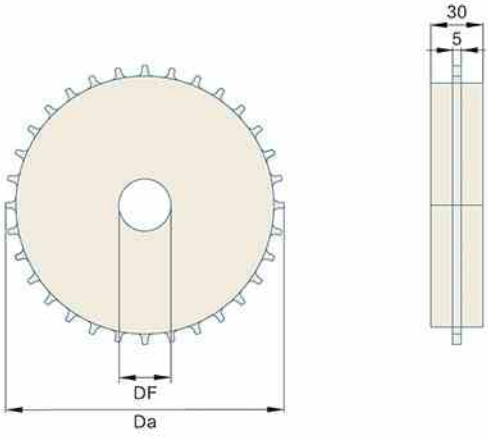

型号 Item Code	齿数 Teeth No.	外径 Da (mm)	方孔 Square Bore (mm)	圆孔 Round Bore (mm)
机加工链轮 Machined Sprocket				
Har 1100R–16T	16	82	25/30	25/30
Har 1100R–20T	20	100	30/40	30/40
Har 1100R–32T	32	160	30/40/50	30/40/50

Sprocket for Har2350PW FLEXIBLE CHAINS

Har 2350PW型主动机加工链轮

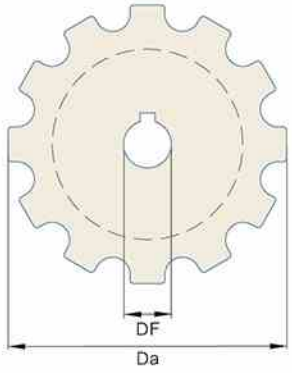

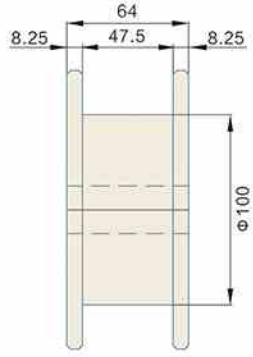

型号 Item Code	齿数 Teeth No.	外径 Da (mm)	方孔 Square Bore (mm)	圆孔 Round Bore (mm)
机加工链轮 Machined Sprocket				
Har2350PW-12T	12	146.3	—	25/30/40

备注：适用于Har2350PW-k406柔性链。

Sprocket for Har2350PW FLEXIBLE CHAINS

Har 2350PW型被动机加工链轮

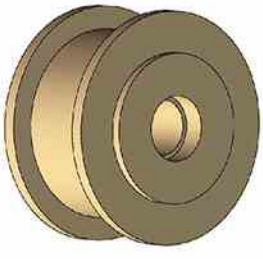

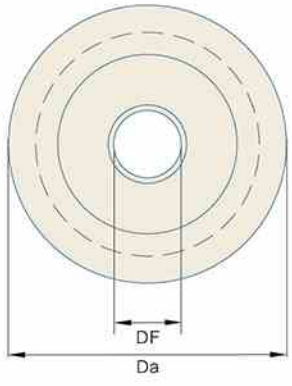

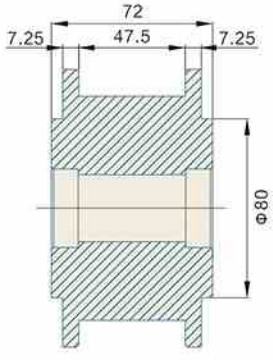

型号 Item Code	齿数 Teeth No.	外径 Da (mm)	方孔 Square Bore (mm)	圆孔 Round Bore (mm)
机加工链轮 Machined Sprocket				
Har2350PW-12T	12	124	—	25/30/40

备注：适用于Har2350PW-k406，2350PW-103柔性链。

Sprocket for Har 2350PW FLEXIBLE CHAINS

Har 2350PW型机加工链轮

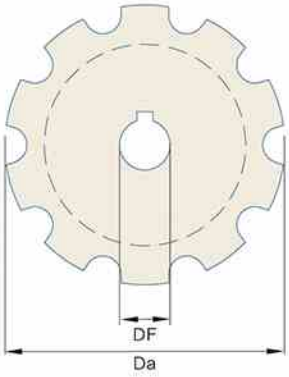

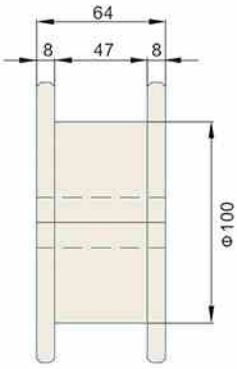

型号 Item Code	齿数 Teeth No.	外径 Da (mm)	方孔 Square Bore (mm)	圆孔 Round Bore (mm)
机加工链轮 Machined Sprocket				
Har2350PW-12T	12	139	—	25/30/40

备注：适用于Har2350PW-103柔性链。

Idler Sprocket for Har 2350PW FLEXIBLE CHAINS

Har 2350PW型主被动机加工链轮

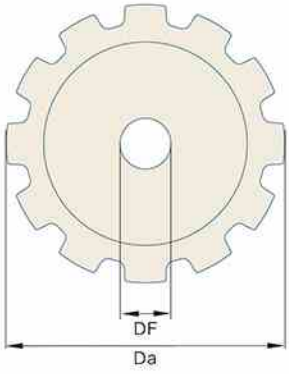

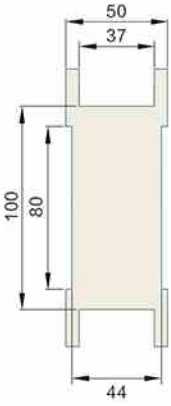

型号 Item Code	齿数 Teeth No.	外径 Da (mm)	方孔 Square Bore (mm)	圆孔 Round Bore (mm)
机加工链轮 Machined Sprocket				
Har2350PW-12T	12	136.8	—	25/30/40

备注：适用于Har2350PW-k327，2350PW-83柔性链。

Sprocket for Har 2350PW FLEXIBLE CHAINS

Har 2350PW型柔性链注塑链轮

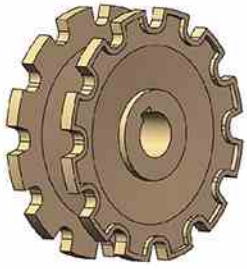

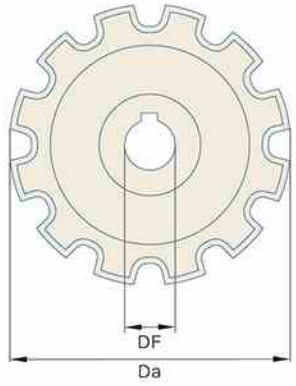

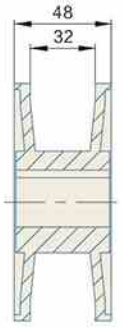

型号 Item Code	齿数 Teeth No.	外径 Da (mm)	方孔 Square Bore (mm)	圆孔 Round Bore (mm)
注塑链轮 Injection Sprocket				
Har2350PW-12T	12	138	—	25

备注：适用于Har2350PW-k327柔性链。

Sprocket for Har 2350PW FLEXIBLE CHAINS

Har 2350PW型柔性链被动注塑链轮

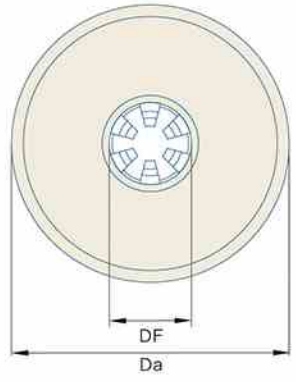

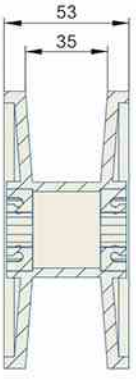

型号 Item Code	齿数 Teeth No.	外径 Da (mm)	方孔 Square Bore (mm)	圆孔 Round Bore (mm)
注塑链轮 Injection Sprocket				
Har2350PW-12T	12	117	—	25

备注：适用于Har2350PW-k406，2350PW-103柔性链。

Sprocket for Har 2350PW-83 MODULAR BELT

Har 2350PW-83型柔性链链轮

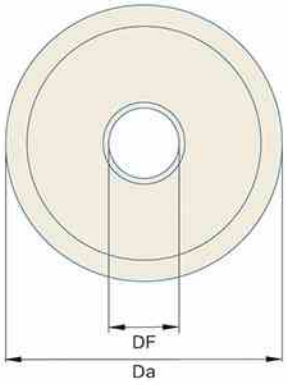

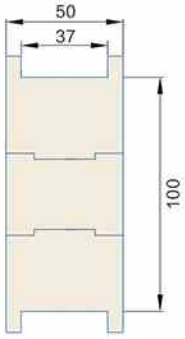

型号 Item Code	齿数 Teeth No.	外径 Da (mm)	方孔 Square Bore (mm)	圆孔 Round Bore (mm)
机加工链轮 Machined Sprocket				
Har2350PW-83-12T	12	117	25/30	25/30

Sprocket for Har 2400 MODULAR BELT

Har 2400型注塑链轮

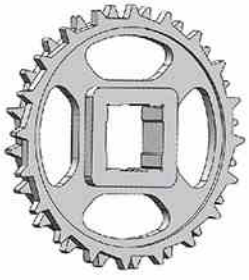

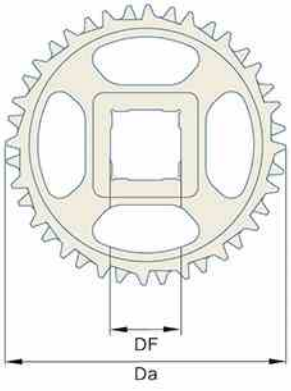

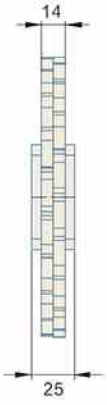

型号 Item Code	齿数 Teeth No.	外径 Da (mm)	方孔 Square Bore (mm)	圆孔 Round Bore (mm)
注塑链轮 Injection Sprocket				
Har2400-20T	20	163	30/40/50	30/40/50

Sprocket for Har 2400/2401 MODULAR BELT

Har 2400/2401型网链机加工链轮

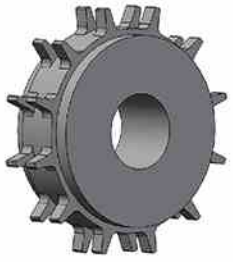

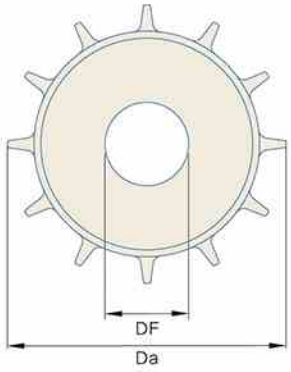

型号 Item Code	齿数 Teeth No.	外径 Da (mm)	方孔 Square Bore (mm)	圆孔 Round Bore (mm)
机加工链轮 Machined Sprocket				
Har 2400/2401–9T	9	74	20/30	20/30
Har 2400/2401–12T	12	100	20/30/40	20/30/40
Har 2400/2401–16T	16	130	20/30/40	20/30/40
Har 2400/2401–20T	20	163	20/30/40	20/30/40

备注：同时适用于Har2400平格网链、2401平格网链。

Sprocket for Har 2480PMO FLEXIBLE CHAINS

Har 2480PMO型柔性链机加工链轮

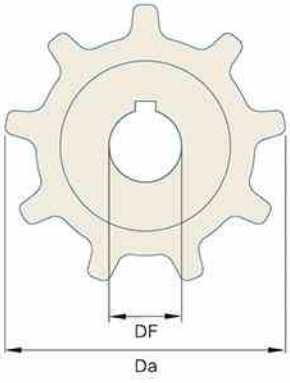

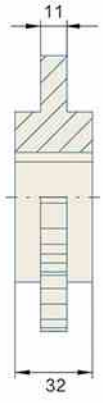

型号 Item Code	齿数 Teeth No.	外径 Da (mm)	方孔 Square Bore (mm)	圆孔 Round Bore (mm)
机加工链轮 Machined Sprocket				
Har2480PMO–9T	9	116.5	20–35	20–35
Har2480PMO–11T	10	128.5	25–40	25–40
Har2480PMO–13T	11	140.5	25–40	25–40
Har2480PMO–15T	12	152.5	25–40	25–40
Har2480PMO–15T	13	164.5	25–40	25–40

Sprocket for Har 2501 MODULAR BELT

Har 2501型机加工链轮

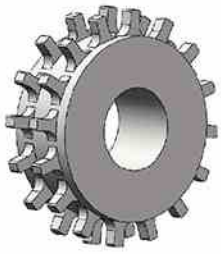

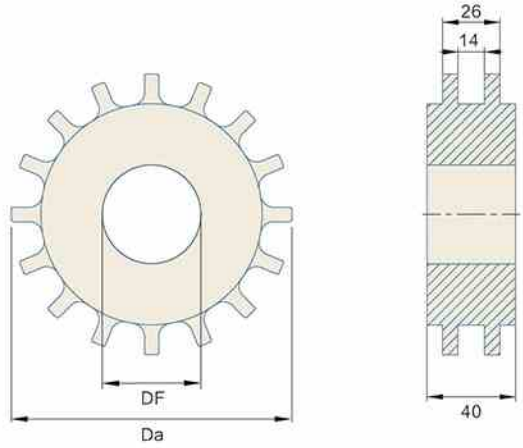

型号 Item Code	齿数 Teeth No.	外径 Da (mm)	方孔 Square Bore (mm)	圆孔 Round Bore (mm)
机加工链轮 Machined Sprocket				
Har 2501–9T	9	74	20/30	20/30
Har 2501–12T	12	99	20/30/40	20/30/40
Har 2501–16T	16	127	20/30/40	20/30/40
Har 2501–18T	18	143	20/30/40	20/30/40
Har 2501–20T	20	163	20/30/40	20/30/40

Sprocket for Har 2520 MODULAR BELT

Har 2520型机加工链轮

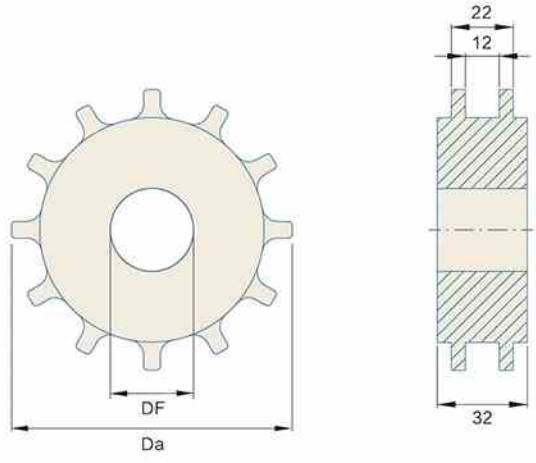

型号 Item Code	齿数 Teeth No.	外径 Da (mm)	方孔 Square Bore (mm)	圆孔 Round Bore (mm)
机加工链轮 Machined Sprocket				
Har 2520–9T	9	73.2	20/30	20/30
Har 2520–12T	12	99	20/30/40	20/30/40
Har 2520–15T	15	125	20/30/40	20/30/40
Har 2520–16T	16	133.5	20/30/40	20/30/40
Har 2520–20T	20	163	20/30/40	20/30/40

Sprocket for Har 2520 MODULAR BELT

Har 2520型注塑链轮

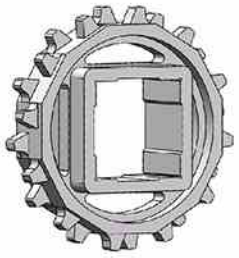

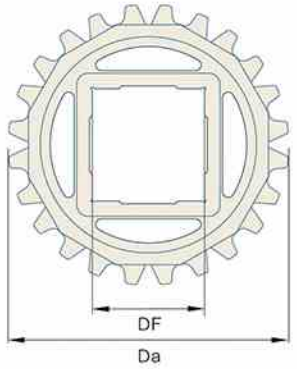

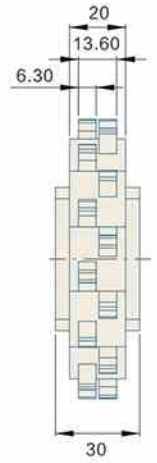

型号 Item Code	齿数 Teeth No.	外径 Da (mm)	方孔 Square Bore (mm)	圆孔 Round Bore (mm)
注塑链轮 Injection Sprocket				
Har 2520–10T	10	85	40	30
Har 2520–12T	12	99	40	30
Har 2520–15T	15	124	40/50	30/40

Sprocket for Har 2540 MODULAR BELT

Har 2540型机加工链轮

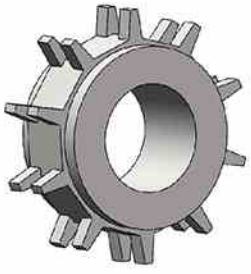

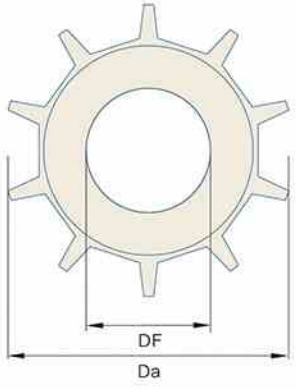

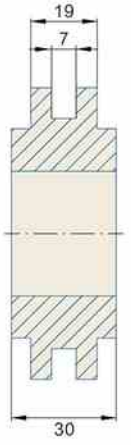

型号 Item Code	齿数 Teeth No.	外径 Da (mm)	方孔 Square Bore (mm)	圆孔 Round Bore (mm)
机加工链轮 Machined Sprocket				
Har 2540–9T	9	74	20/30	20/30
Har 2540–10T	10	83	20/30	20/30
Har 2540–12T	12	99	20/30/40	20/30/40
Har 2540–16T	16	130	20/30/40	20/30/40
Har 2540–20T	20	163	20/30/40	20/30/40

Sprocket for Har 2541 MODULAR BELT

Har 2541型机加工链轮

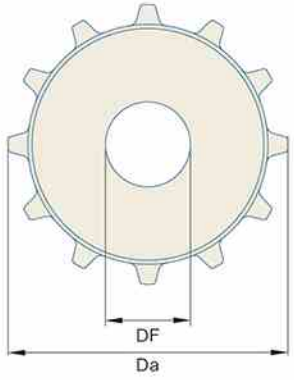

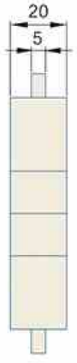

型号 Item Code	齿数 Teeth No.	外径 Da (mm)	方孔 Square Bore (mm)	圆孔 Round Bore (mm)
机加工链轮 Machined Sprocket				
Har 2541–8T	8	70	25	20/25
Har 2541–10T	10	82.5	25/30	25/30
Har 2541–12T	12	99	25/40	20/25/30/40
Har 2541–20T	20	169	25/40/60	25/30/40

Sprocket for Har 2542 MODULAR BELT

Har 2542型机加工链轮

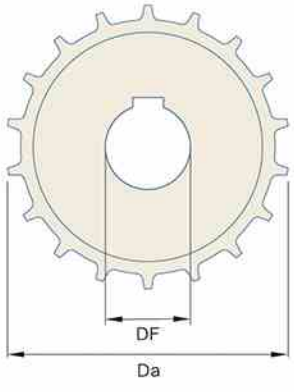

型号 Item Code	齿数 Teeth No.	外径 Da (mm)	方孔 Square Bore (mm)	圆孔 Round Bore (mm)
机加工链轮 Machined Sprocket				
Har 2542–12T	12	98	30/40	25/30/35/40
Har 2542–14T	14	114	30/40	25/30/35/40
Har 2542–16T	16	130	30/40/60	25/30/35/40
Har 2542–18T	18	148	30/40/60	25/30/35/40
Har 2542–20T	20	162	30/40/60	25/30/35/40

Sprocket for Har 2545 MODULAR BELT

Har 2545型机加工链轮

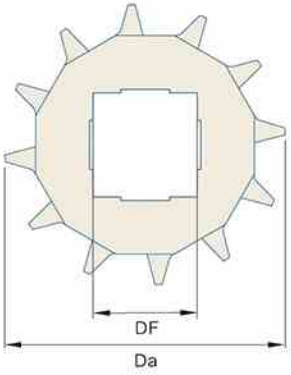

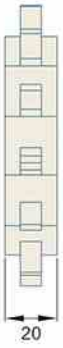

型号 Item Code	齿数 Teeth No.	外径 Da (mm)	方孔 Square Bore (mm)	圆孔 Round Bore (mm)
机加工链轮 Machined Sprocket				
Har 2545–8T	8	78	25	20/25
Har 2545–10T	10	108	25/40	20/25/30/40
Har 2545–20T	20	173	25/40/60	20/30/40/50/60

Sprocket for Har 2580 MODULAR BELT

Har 2580型柔性链机加工链轮

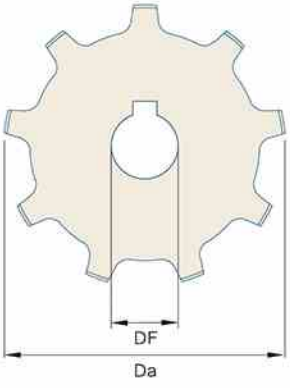

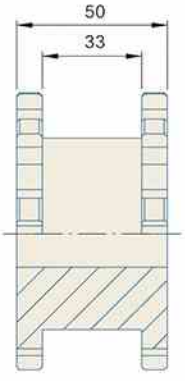

型号 Item Code	齿数 Teeth No.	外径 Da (mm)	方孔 Square Bore (mm)	圆孔 Round Bore (mm)
机加工链轮 Machined Sprocket				
Har 2580–9T	9	103	20	20
Har 2580–10T	10	135	20	20

Sprocket for Har 2840 FLEXIBLE CHAINS

Har 2840型柔性链机加工链轮

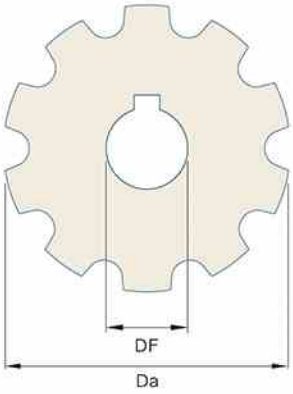

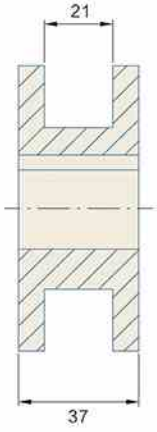

型号 Item Code	齿数 Teeth No.	外径 Da (mm)	方孔 Square Bore (mm)	圆孔 Round Bore (mm)
机加工链轮 Machined Sprocket				
Har 2840-10T	10	88.6	—	25/35

Sprocket for Har 3110 MODULAR BELT

Har 3110型网链机加工链轮

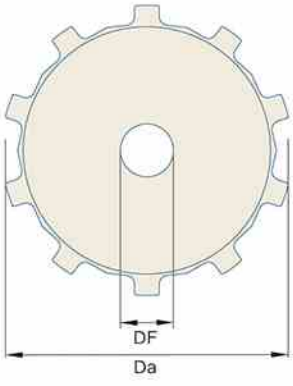

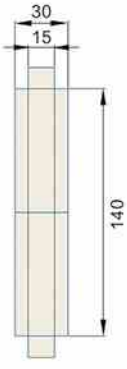

型号 Item Code	齿数 Teeth No.	外径 Da (mm)	方孔 Square Bore (mm)	圆孔 Round Bore (mm)
机加工链轮 Machined Sprocket				
Har 3110-10T	10	164.4	30/40/60/90	30/40/60/90
Har 3110-12T	12	196	30/40/60/90	30/40/60/90

Sprocket for Har 4809 MODULAR BELT

Har 4809型网链注塑链轮

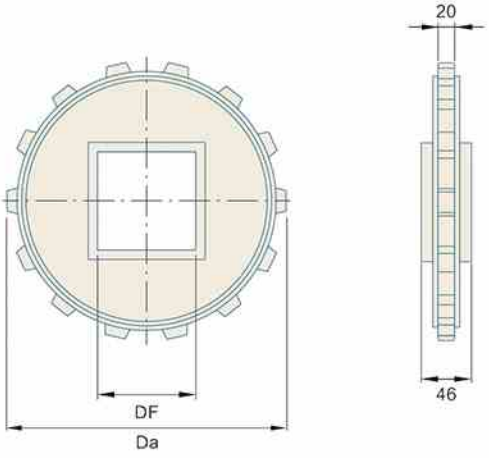

型号 Item Code	齿数 Teeth No.	外径 Da (mm)	方孔 Square Bore (mm)	圆孔 Round Bore (mm)
注塑链轮 Injection Sprocket				
Har 4809–7T	7	126	30/40/50	30/40/50
Har 4809–9T	9	164	30/40/50/60	30/40/50/60
Har 4809–12T	12	221	30/40/50/60	30/40/50/60
Har 4809–14T	14	257	30/40/50/60	30/40/50/60
Har 4809–17T	17	314	30/40/50/60/90	30/40/50/60/90

Sprocket for Har 5935 MODULAR BELT

Har 5935型机加工链轮

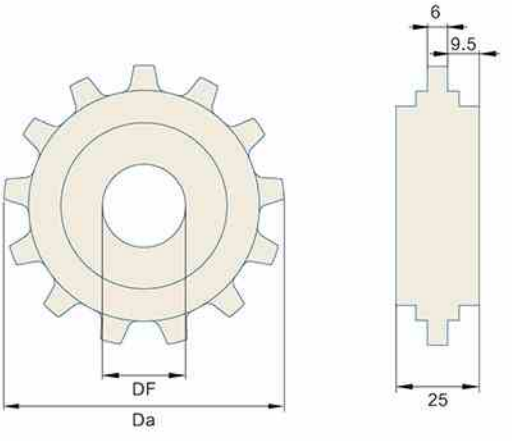

型号 Item Code	齿数 Teeth No.	外径 Da (mm)	方孔 Square Bore (mm)	圆孔 Round Bore (mm)
机加工链轮 Machined Sprocket				
Har 5935–10T	10	62	20/25	20/25
Har 5935–13T	13	79.6	20/25/30	20/25/30
Har 5935–18T	18	109.7	25/30/35/40/50	25/30/35/40/50
Har 5935–20T	20	121.8	25/30/40/50/60	25/30/40/50/60
Har 5935–24T	24	147	30/40/50/60/65	30/40/50/60/65
Har 5935–31T	31	188.3	30/40/50/60/70	30/40/50/60/70

Sprocket for Har 5966 MODULAR BELT

Har 5966型网链机加工链轮

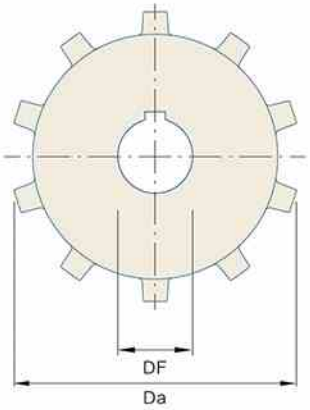

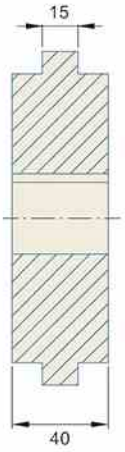

型号 Item Code	齿数 Teeth No.	外径 Da (mm)	方孔 Square Bore (mm)	圆孔 Round Bore (mm)
机加工链轮 Machined Sprocket				
Har 5966–9T	9	115	20/30	20/30
Har 5966–12T	12	145.6	30/40/50	30/40/50
Har 5966–16T	16	194.1	30/40/50	30/40/50
Har 5966–20T	20	242.6	30/40/50/60	30/40/50/60

Sprocket for Har 5997 MODULAR BELT

Har 5997型网链注塑链轮

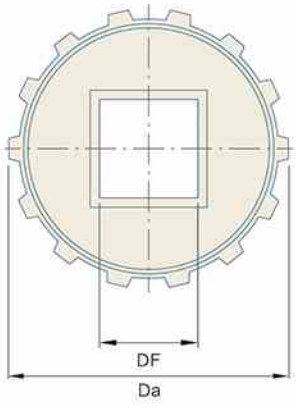

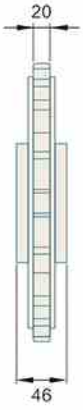

型号 Item Code	齿数 Teeth No.	外径 Da (mm)	方孔 Square Bore (mm)	圆孔 Round Bore (mm)
注塑链轮 Injection Sprocket				
Har 5997–7T	7	126	40/50	40/50
Har 5997–9T	9	164	40/50/60	40/50/60
Har 5997–12T	12	221	40/50/60	40/50/60
Har 5997–14T	14	257	40/50/60/90	40/50/60/90
Har 5997–17T	17	314	40/50/60/90	40/50/60/90

Sprocket for Har 6100 MODULAR BELT

Har 6100型网链机加工链轮

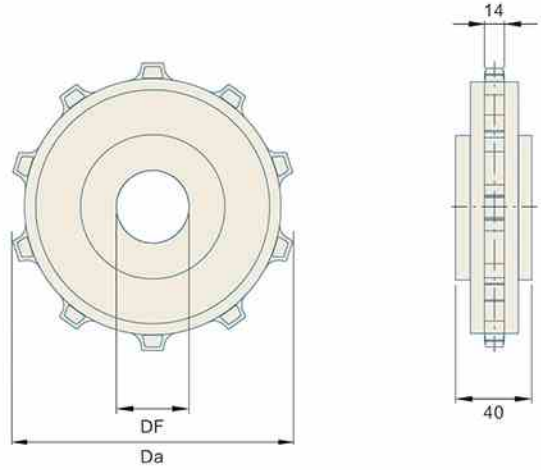

型号 Item Code	齿数 Teeth No.	外径 Da (mm)	方孔 Square Bore (mm)	圆孔 Round Bore (mm)
机加工链轮 Machined Sprocket				
Har 6100–8T	8	131.5	25/30/40	25/30/40
Har 6100–10T	10	162	25/30/40/50	25/30/40/50
Har 6100–12T	12	195	25/30/40/50	25/30/40/50
Har 6100–14T	14	228	25/30/40/50	25/30/40/50
Har 6100–16T	16	259	25/30/40/50	25/30/40/50

Sprocket for Har 6100 MODULAR BELT

Har 6100型注塑链轮

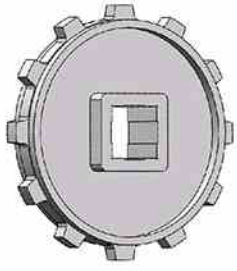

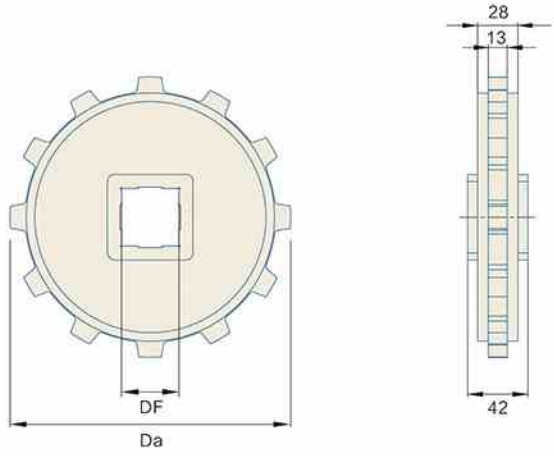

型号 Item Code	齿数 Teeth No.	外径 Da (mm)	方孔 Square Bore (mm)	圆孔 Round Bore (mm)
注塑链轮 Injection Sprocket				
Har 6100–12T	12	195	50	—

Sprocket for Har 6200NP MODULAR BELT

Har 6200NP型机加工链轮 中间

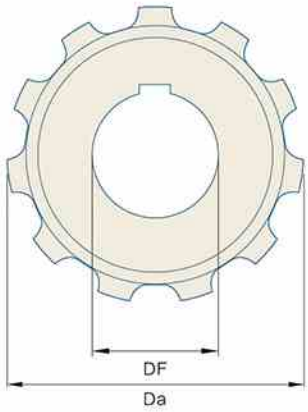

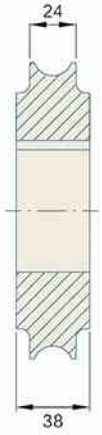

型号 Item Code	齿数 Teeth No.	外径 Da (mm)	方孔 Square Bore (mm)	圆孔 Round Bore (mm)
机加工链轮 Machined Sprocket				
Har 6200–8T	8	112.1	25/35	25/35/45
Har 6200–10T	10	140.1	35/45/50	35/45/50
Har 6200–12T	12	168.1	35/45/50	35/45/50
Har 6200–16T	16	224	35/45/50	35/45/50

Sprocket for Har 6200NP MODULAR BELT

Har 6200NP型机加工链轮 两边

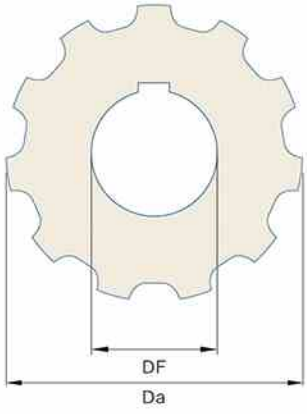

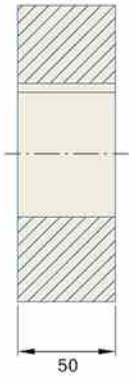

型号 Item Code	齿数 Teeth No.	外径 Da (mm)	方孔 Square Bore (mm)	圆孔 Round Bore (mm)
机加工链轮 Machined Sprocket				
Har 6200–8T	8	112.1	25/35	25/35/45
Har 6200–10T	10	140.1	35/45/50	35/45/50
Har 6200–12T	12	168.1	35/45/50	35/45/50
Har 6200–16T	16	224	35/45/50	35/45/50

Sprocket for Har 7100 MODULAR BELT

Har 7100型网链机加工链轮

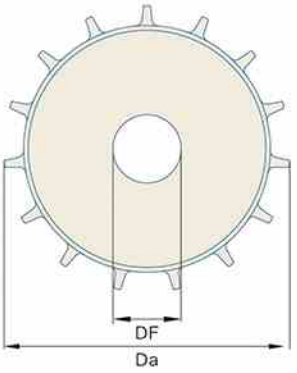

型号 Item Code	齿数 Teeth No.	外径 Da (mm)	方孔 Square Bore (mm)	圆孔 Round Bore (mm)
机加工链轮 Machined Sprocket				
Har 7100–12T	12	97	20/30	20/30/35/40
Har 7100–13T	13	105	20/30/35/40	20/30/35/40
Har 7100–15T	15	126	20/30/35/40	20/30/35/40
Har 7100–18T	18	144.5	20/30/35/40	20/30/35/40
Har 7100–28T	28	229.4	20/30/35/40	20/30/35/40

Sprocket for Har 7120 MODULAR BELT

Har 7120型网链机加工链轮

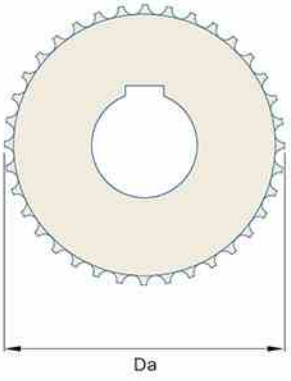

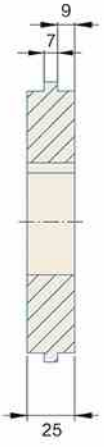

型号 Item Code	齿数 Teeth No.	外径 Da (mm)	方孔 Square Bore (mm)	圆孔 Round Bore (mm)
机加工链轮 Machined Sprocket				
Har 7120–15T	15	61.6	—	20/30
Har 7120–17T	17	70.2	25	20/25
Har 7120–24T	24	98.8	25/30/35	25/30/35
Har 7120–36T	36	147	30/40	30/40
Har 7120–38T	38	153.7	30/40	30/40

Sprocket for Har 7300 MODULAR BELT

Har 7300型网链机加工链轮

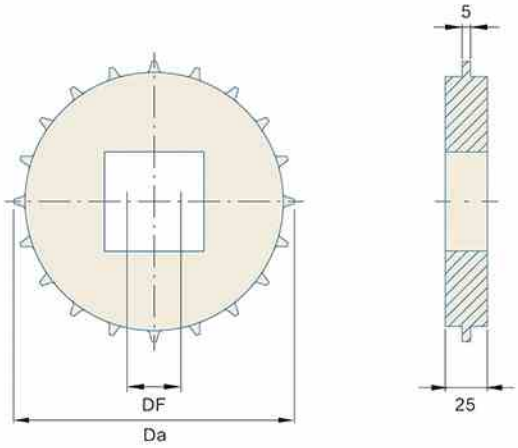

型号 Item Code	齿数 Teeth No.	外径 Da (mm)	方孔 Square Bore (mm)	圆孔 Round Bore (mm)
机加工链轮 Machined Sprocket				
Har 7300–8T	8	68	20/25	20/25
Har 7300–12T	12	104.5	25/30/40/50	25/30/40/50
Har 7300–15T	15	130	25/30/40/50	25/30/40/50
Har 7300–18T	18	154	25/30/40/50	25/30/40/50
Har 7300–20T	20	167	25/30/40/50	25/30/40/50

Sprocket for Har 7400 MODULAR BELT

Har 7400型网链机加工链轮

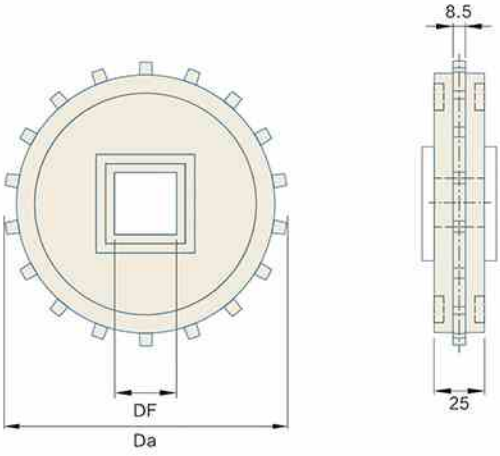

型号 Item Code	齿数 Teeth No.	外径 Da (mm)	方孔 Square Bore (mm)	圆孔 Round Bore (mm)
机加工链轮 Machined Sprocket				
Har 7400–12T	12	53.5	25	25
Har 7400–18T	18	77.6	30/40	30/40
Har 7400–19T	19	81.6	30/40	30/40
Har 7400–20T	20	85.6	30/40	30/40

Sprocket for Har 7500 MODULAR BELT

Har 7500型网链注塑链轮

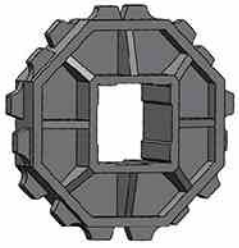

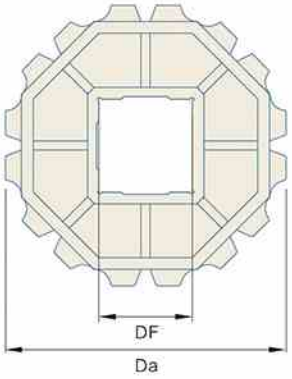

型号 Item Code	齿数 Teeth No.	外径 Da (mm)	方孔 Square Bore (mm)	圆孔 Round Bore (mm)
注塑链轮 Injection Sprocket				
Har 7500–8T	8	122.7	40	30

Sprocket for Har 7705 MODULAR BELT

Har 7705型网链机加工链轮

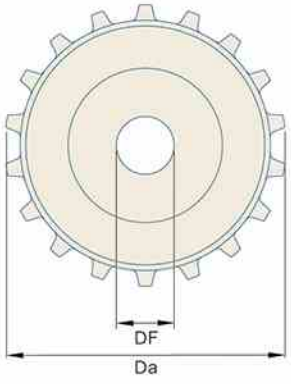

型号 Item Code	齿数 Teeth No.	外径 Da (mm)	方孔 Square Bore (mm)	圆孔 Round Bore (mm)
机加工链轮 Machined Sprocket				
Har 7705–16T	16	130.6	25/30/35/40	25/30/35/40
Har 7705–18T	18	146	25/30/35/40	25/30/35/40

Sprocket for Har 7800 MODULAR BELT

Har 7800型网链机加工链轮

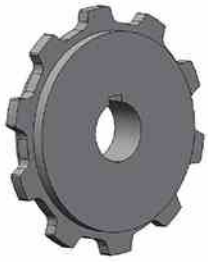

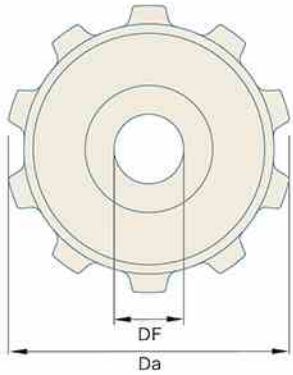

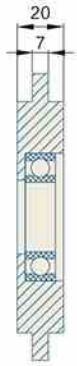

型号 Item Code	齿数 Teeth No.	外径 Da (mm)	方孔 Square Bore (mm)	圆孔 Round Bore (mm)
机加工链轮 Machined Sprocket				
Har 7800–10T	10	124	20/30/40	20/30/40
Har 7800–13T	13	136	20/30/40	20/30/40

Sprocket for Har 7900 MODULAR BELT

Har 7900型网链机加工链轮

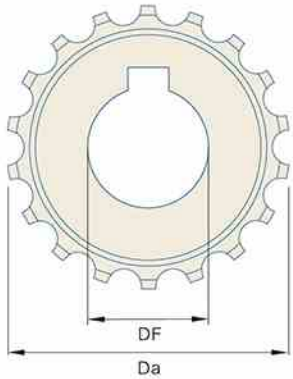

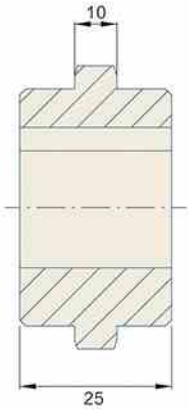

型号 Item Code	齿数 Teeth No.	外径 Da (mm)	方孔 Square Bore (mm)	圆孔 Round Bore (mm)
机加工链轮 Machined Sprocket				
Har 7900–18T	18	47	—	20/25
Har 7900–20T	20	52.2	—	20/25
Har 7900–24T	24	62	20/25/30/40	20/25/30/40
Har 7900–36T	36	92	20/25/30/40	20/25/30/40

备注：材料普通尼龙。

Sprocket for Har 7910 MODULAR BELT

Har 7910型网链机加工链轮

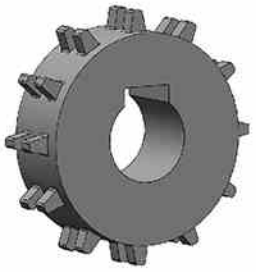

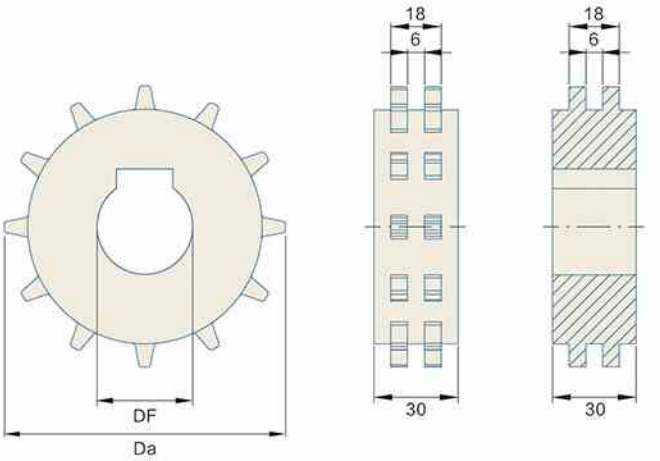

型号 Item Code	齿数 Teeth No.	外径 Da (mm)	方孔 Square Bore (mm)	圆孔 Round Bore (mm)
机加工链轮 Machined Sprocket				
Har 7910–12T	12	100	30/40	30/40
Har 7910–14T	14	114.5	30/40	30/40
Har 7910–16T	16	132.5	30/40	30/40

Sprocket for Har 7920 MODULAR BELT

Har 7920型网链机加工链轮

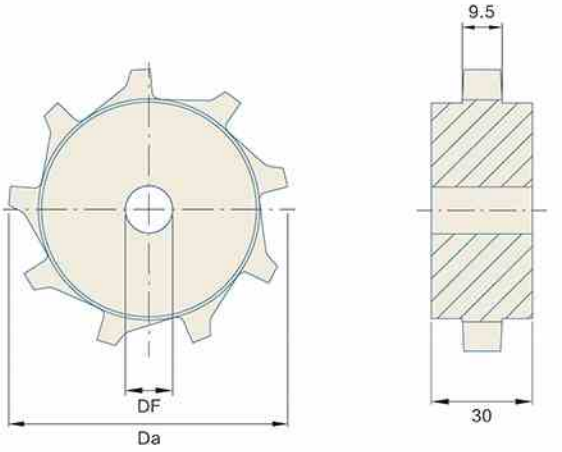

型号 Item Code	齿数 Teeth No.	外径 Da (mm)	方孔 Square Bore (mm)	圆孔 Round Bore (mm)
机加工链轮 Machined Sprocket				
Har 7920–11T	11	99	30/40	30/40
Har 7920–15T	15	134.5	30/40	30/40
Har 7920–17T	17	153	30/40	30/40

Sprocket for Har 7930 MODULAR BELT

Har 7930型网链机加工链轮

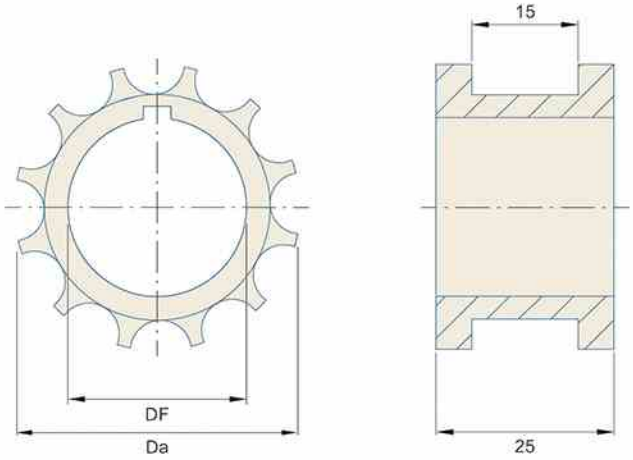

型号 Item Code	齿数 Teeth No.	外径 Da (mm)	方孔 Square Bore (mm)	圆孔 Round Bore (mm)
机加工链轮 Machined Sprocket				
Har 7930-16T	16	53	—	20/25
Har 7930-18T	18	59	—	20/25
Har 7930-20T	20	65	—	20/25

Sprocket for Har 7940 MODULAR BELT

Har 7940型网链机加工链轮

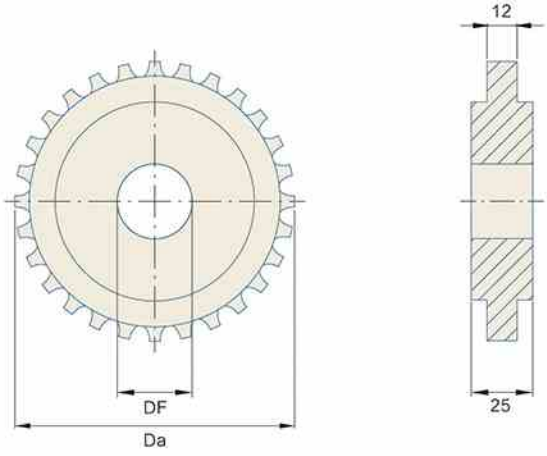

型号 Item Code	齿数 Teeth No.	外径 Da (mm)	方孔 Square Bore (mm)	圆孔 Round Bore (mm)
机加工链轮 Machined Sprocket				
Har 7940-12T	12	49.8	—	20/25
Har 7940-17T	17	70.2	25	25/30/40
Har 7940-24T	24	98.8	25/40	30/40/50
Har 7940-28T	28	113.2	25/40	40/50/60
Har 7940-36T	36	148	25/40	40/50/60

Sprocket for Har 7950 MODULAR BELT

Har 7950型网链机加工链轮

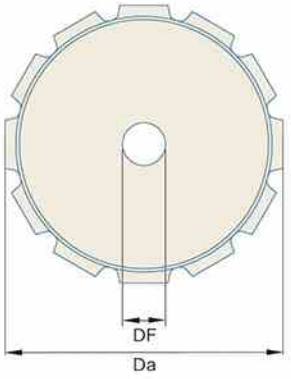

型号 Item Code	齿数 Teeth No.	外径 Da (mm)	方孔 Square Bore (mm)	圆孔 Round Bore (mm)
机加工链轮 Machined Sprocket				
Har 7950–12T	12	198.5	40/50/60	40/50/60

Sprocket for Har 7960 MODULAR BELT

Har 7960型网链机加工链轮

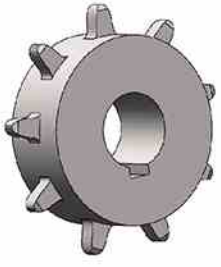

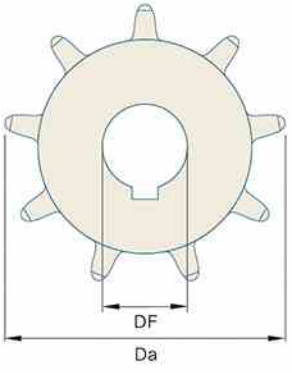

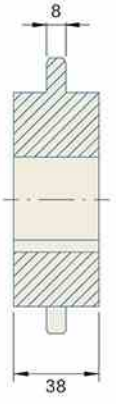

型号 Item Code	齿数 Teeth No.	外径 Da (mm)	方孔 Square Bore (mm)	圆孔 Round Bore (mm)
机加工链轮 Machined Sprocket				
Har 7960–8T	8	102	20/25/30/40	20/25/30/40
Har 7960–9T	9	115	25/30/40	25/30/40
Har 7960–10T	10	128	25/30/40/50	25/30/40/50
Har 7960–12T	12	152	30/40/50/60	30/40/50/60

Sprocket for Har 8200 MODULAR BELT

Har 8200型网链机加工链轮

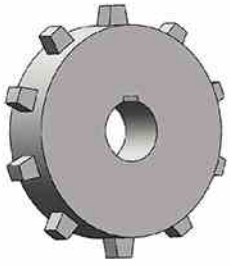

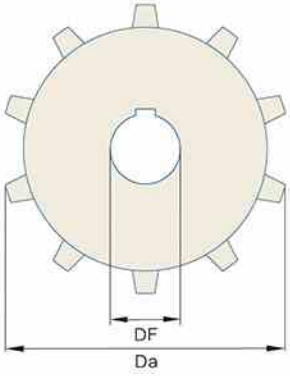

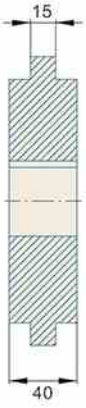

型号 Item Code	齿数 Teeth No.	外径 Da (mm)	方孔 Square Bore (mm)	圆孔 Round Bore (mm)
机加工链轮 Machined Sprocket				
Har 8200–10T	10	170.66	40/50/60	40/50/60

Sprocket for Har 8505 MODULAR BELT

Har 8505型网链机加工链轮

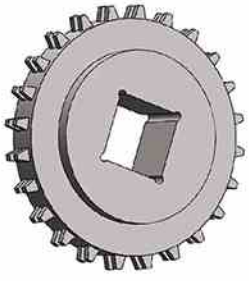

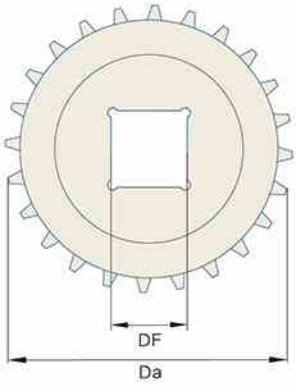

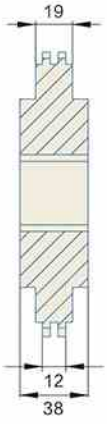

型号 Item Code	齿数 Teeth No.	外径 Da (mm)	方孔 Square Bore (mm)	圆孔 Round Bore (mm)
注塑链轮 Injection Sprocket				
Har 8505–17T	17	105	25–35	25–35

Sprocket for Har 8505 MODULAR BELT

Har 8505型注塑链轮 25齿

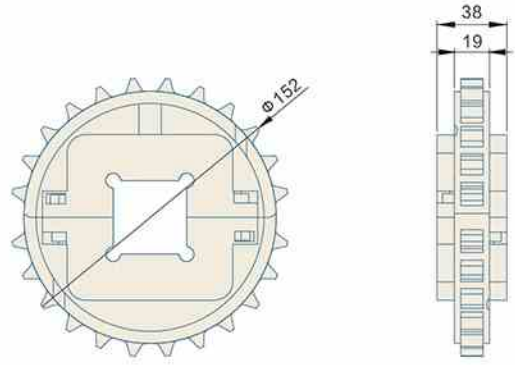

型号 Item Code	齿数 Teeth No.	外径 Da (mm)	方孔 Square Bore (mm)	圆孔 Round Bore (mm)
注塑链轮 Injection Sprocket				
Har 8505-25T	25	152	40	—

Sprocket for Har 8600 MODULAR BELT

Har 860067型网链机加工链轮

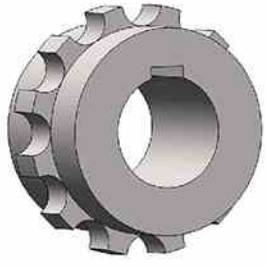

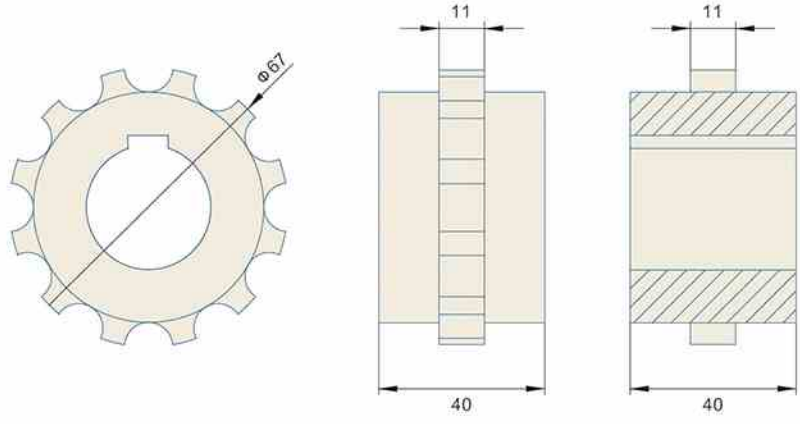

型号 Item Code	齿数 Teeth No.	外径 Da (mm)	方孔 Square Bore (mm)	圆孔 Round Bore (mm)
机加工链轮 Machined Sprocket				
Har 8600-12T	12	67	—	30

Sprocket for Har 8600 MODULAR BELT

Har 860077型网链机加工链轮

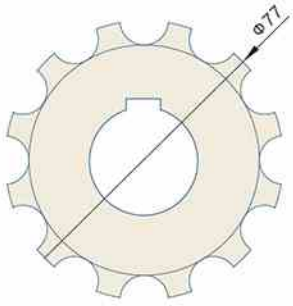

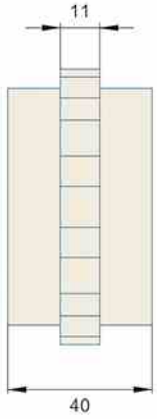

型号 Item Code	齿数 Teeth No.	外径 Da (mm)	方孔 Square Bore (mm)	圆孔 Round Bore (mm)
机加工链轮 Machined Sprocket				
Har 8600-12T	12	77	—	30

Sprocket for Har 8600 MODULAR BELT

Har 860087型网链机加工链轮

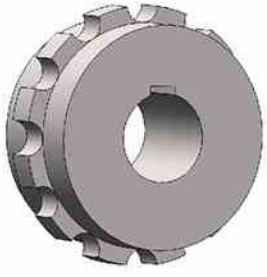

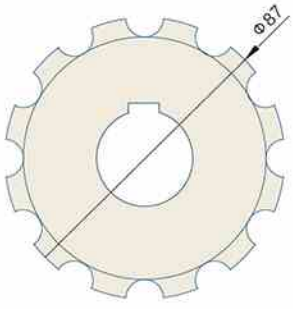

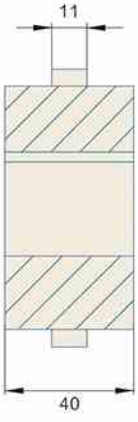

型号 Item Code	齿数 Teeth No.	外径 Da (mm)	方孔 Square Bore (mm)	圆孔 Round Bore (mm)
机加工链轮 Machined Sprocket				
Har 8600-12T	12	87	—	30

Sprocket for Har 8600 MODULAR BELT

Har 860097型网链机加工链轮

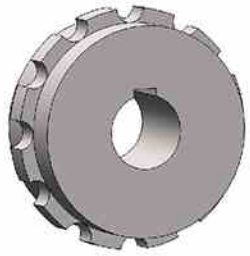

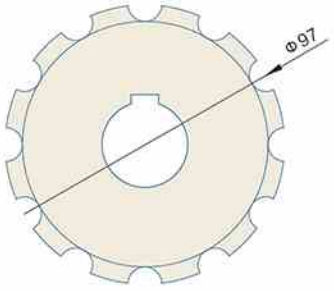

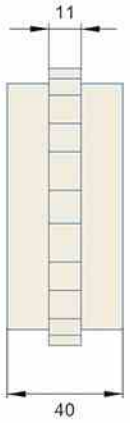

型号 Item Code	齿数 Teeth No.	外径 Da (mm)	方孔 Square Bore (mm)	圆孔 Round Bore (mm)
机加工链轮 Machined Sprocket				
Har 8600–12T	12	97	—	30

Sprocket for Har 8600 MODULAR BELT

Har 8600117型网链机加工链轮

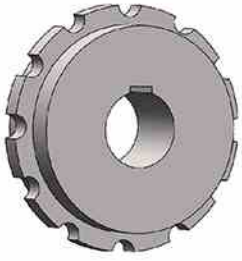

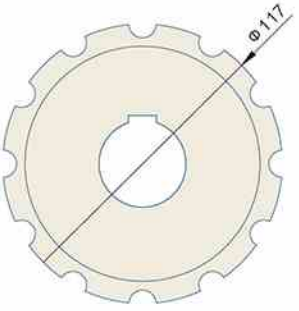

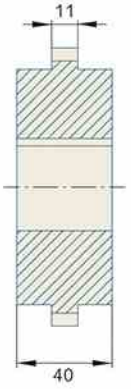

型号 Item Code	齿数 Teeth No.	外径 Da (mm)	方孔 Square Bore (mm)	圆孔 Round Bore (mm)
机加工链轮 Machined Sprocket				
Har 8600–12T	12	117	—	30

Sprocket for Har 8825 MODULAR BELT

Har 8825型链板机加工链轮

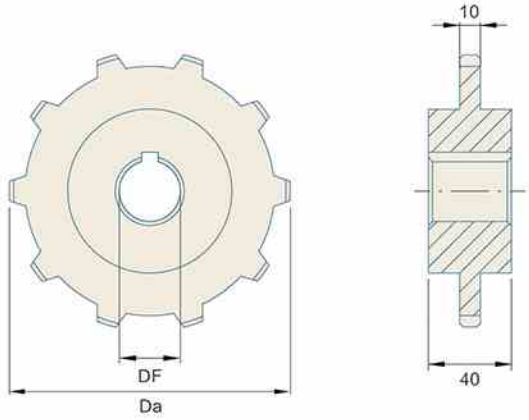

型号 Item Code	齿数 Teeth No.	外径 Da (mm)	方孔 Square Bore (mm)	圆孔 Round Bore (mm)
机加工链轮 Machined Sprocket				
Har 8825–10T	10	135.27	40	25–50
Har 8825–11T	11	143.27	40	25–50
Har 8825–12T	12	152.27	40	25–50

Sprocket for Har 042680 FLEXIBLE CHAINS

Har 042680型柔性链机加工链轮

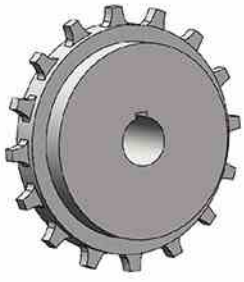

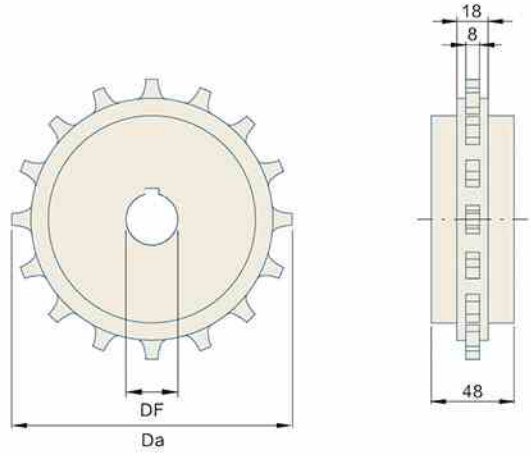

型号 Item Code	齿数 Teeth No.	外径 Da (mm)	方孔 Square Bore (mm)	圆孔 Round Bore (mm)
机加工链轮 Machined Sprocket				
Har 042680–16T	16	163	30	30

Sprocket for Har 216628 FLEXIBLE CHAINS

Har 216628型柔性链机加工链轮

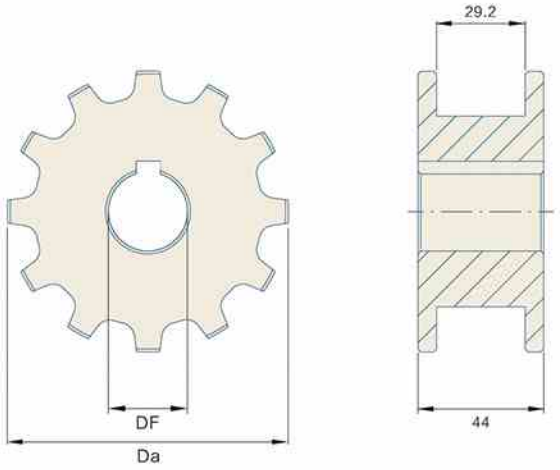

型号 Item Code	齿数 Teeth No.	外径 Da (mm)	方孔 Square Bore (mm)	圆孔 Round Bore (mm)
机加工链轮 Machined Sprocket				
Har216628-8T	8	72.2	20-30	20-30
Har216628-9T	9	80.5	20-30	20-30
Har216628-10T	10	88.5	20-30	20-30
Har216628-11T	11	97.0	20-40	20-40
Har216628-13T	13	112.5	20-40	20-40
Har216628-14T	14	117.2	20-40	20-40
Har216628-15T	15	128.5	20-40	20-40

Sprocket for Har PT280 FLEXIBLE CHAIN

Har PT280型柔性链机加工链轮

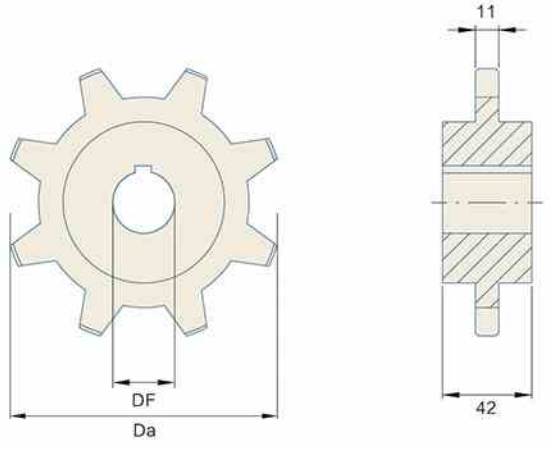

型号 Item Code	齿数 Teeth No.	外径 Da (mm)	方孔 Square Bore (mm)	圆孔 Round Bore (mm)
机加工链轮 Machined Sprocket				
HarPT280-10T	10	165.1	30/40	30/40
HarPT280-12T	12	197.1	30/40	30/40

Sprocket for Har QNB MODULAR BELT

Har QNB型机加工链轮

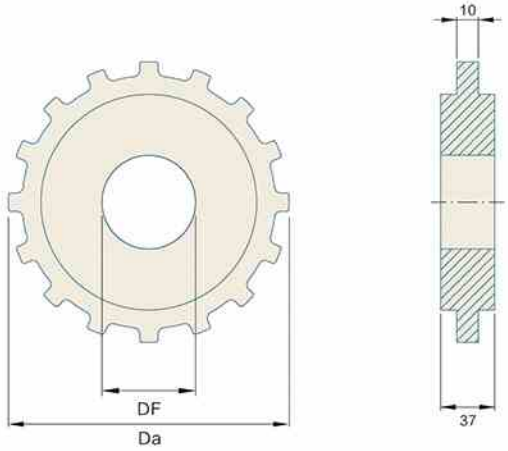

型号 Item Code	齿数 Teeth No.	外径 Da (mm)	方孔 Square Bore (mm)	圆孔 Round Bore (mm)
机加工链轮 Machined Sprocket				
Har QNB-10T	10	81	40/50	40/50
Har QNB-12T	12	97	40/50	40/50
Har QNB-15T	15	121	50/60	50/60
Har QNB-18T	18	146.3	50/60	50/60

Sprocket for Har QNB MODULAR BELT

Har QNB型注塑链轮 分半

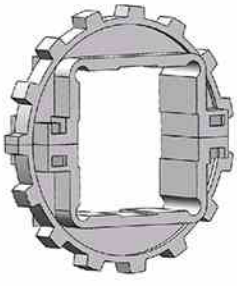

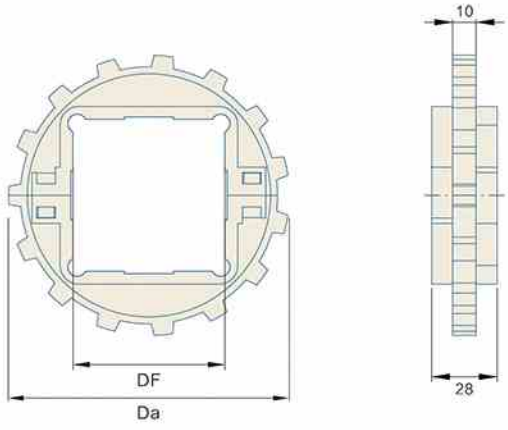

型号 Item Code	齿数 Teeth No.	外径 Da (mm)	方孔 Square Bore (mm)	圆孔 Round Bore (mm)
注塑链轮 Injection Sprocket				
Har QNB-15T	15	121	65	—

Sprocket for Har QNC MODULAR BELT

Har QNC型网链机加工链轮

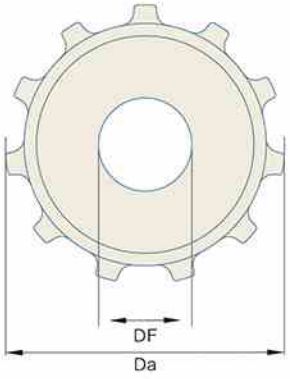

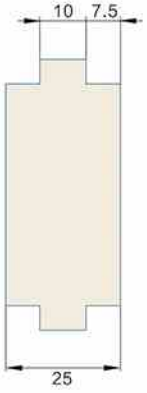

型号 Item Code	齿数 Teeth No.	外径 Da (mm)	方孔 Square Bore (mm)	圆孔 Round Bore (mm)
机加工链轮 Machined Sprocket				
Har QNC–11T	11	90	25/30/40	25/30/40
Har QNC–16T	16	130	25/30/40	25/30/40

Sprocket for Har RT114 FLEXIBLE CHAIN

Har RT114型链板机加工链轮

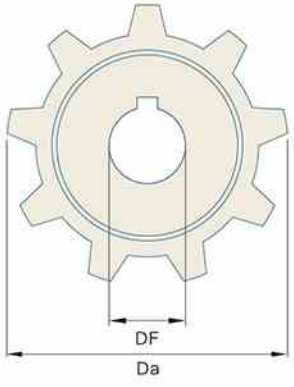

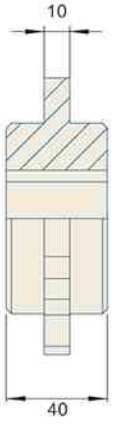

型号 Item Code	齿数 Teeth No.	外径 Da (mm)	方孔 Square Bore (mm)	圆孔 Round Bore (mm)
机加工链轮 Machined Sprocket				
Har RT114–9T	9	111	25/30/40	25/30/40
Har RT114–10T	10	123	25/30/40	25/30/40
Har RT114–11T	11	135.2	25/30/40	25/30/40
Har RT114–12T	12	146	25/30/40	25/30/40

链轮对准

- 在相同位置对准链轮齿。沿轴进行检查。
- 确保在轴的同侧对准齿数为奇数的所有链轮上的定位孔。

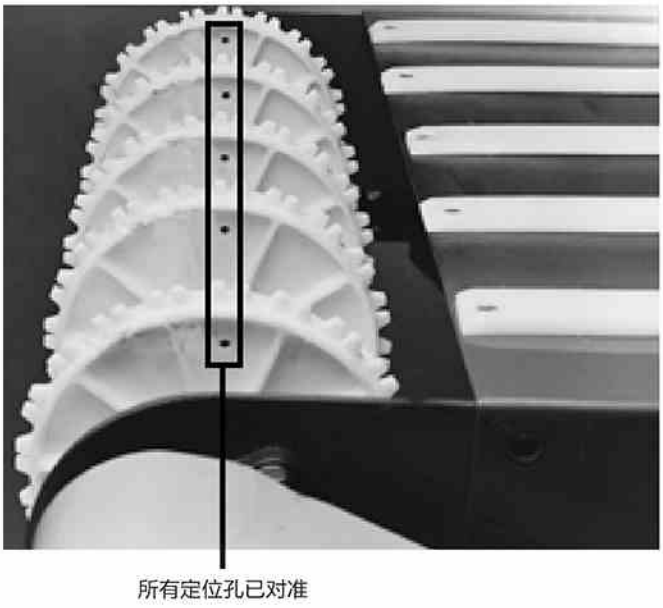

- 在方轴上安装齿数除以4后商为奇数的链轮时，确保在轴的同侧对准链轮对准槽。

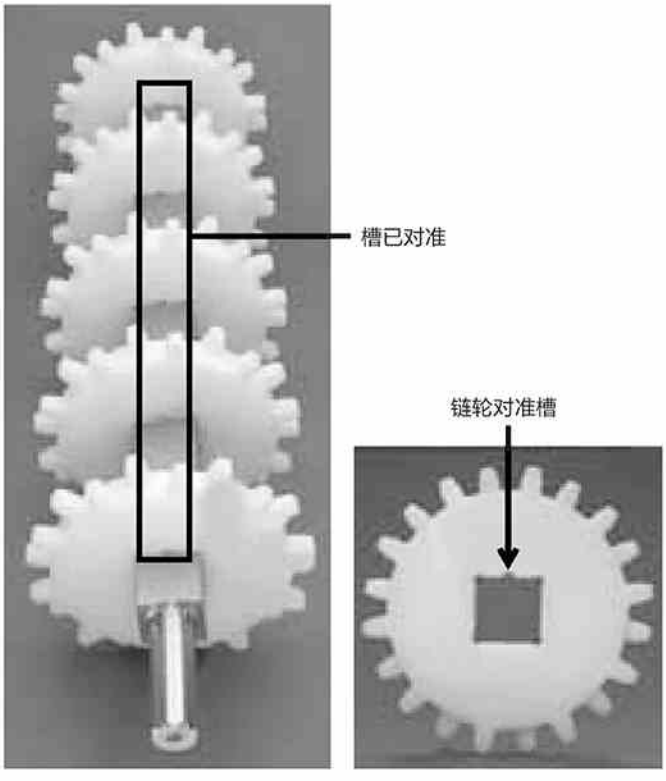

链轮在轴上的位置

- 将一个链轮分别固定在驱动轴和从动轴上，以保持正确的侧向导向定位。

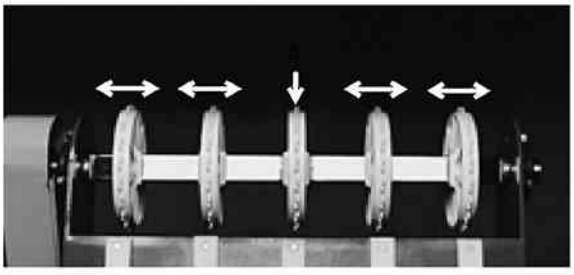

A–固定链轮

- 将固定链轮置于每个轴上的相同位置。
- 确保轴上的非固定链轮可以随着传送带的伸长和缩短自由移动。
- 如果每个轴上只有两个链轮，则只固定驱动轴颈侧的链轮。
- 有关中心链轮偏移量和最大链轮间距的信息，请参见以下图表。

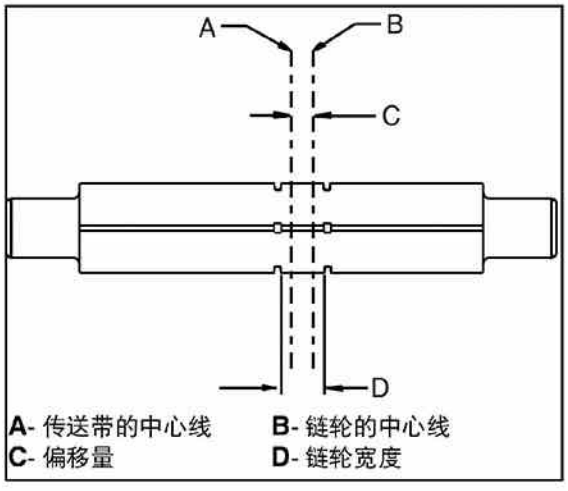

HarH601 Series Rails
HarH601型护栏

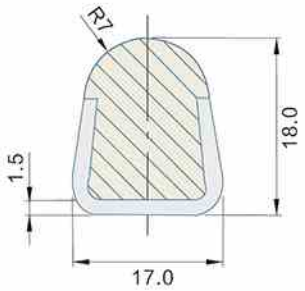

型号 TYPE	材质 MATERIAL	颜色 COLOR	重量 WEIGHT (KG/M)
HarH601	PE+SUS	WHITE	0.6

Remark: this type product is 3m/PC.

HarH602 Series Rails
HarH602型护栏

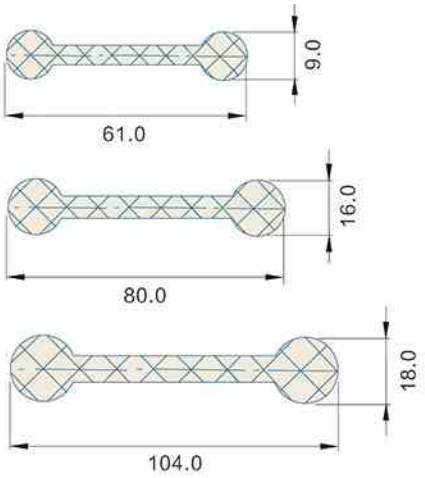

型号 TYPE	材质 MATERIAL	颜色 COLOR	重量 WEIGHT (KG/M)
HarH602	PE	BLACK	0.14

Remark: this type product is 3m/PC.

HarH603 Series Rails
HarH603型护栏

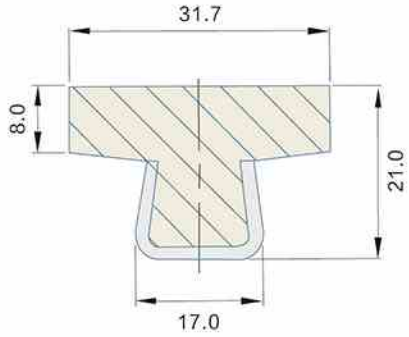

型号 TYPE	材质 MATERIAL	颜色 COLOR	重量 WEIGHT (KG/M)
HarH603	PE+SUS	WHITE	0.72

HarH604 Series Rails
HarH604型护栏

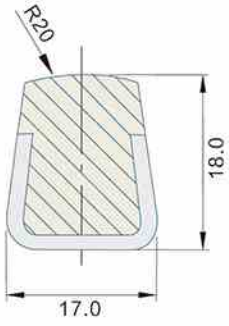

型号 TYPE	材质 MATERIAL	颜色 COLOR	重量 WEIGHT (KG/M)
HarH604	PE+SUS	WHITE	0.45

Remark: this type product is 3m/PC.

HarH605 Series Guide Rails

HarH605型大C护栏

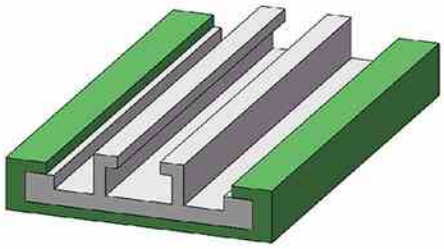

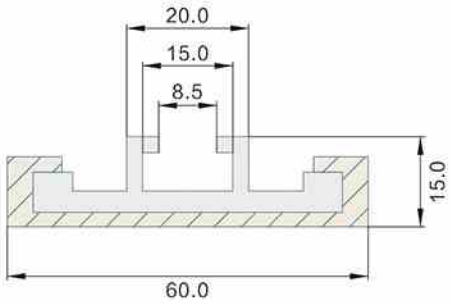

型号 TYPE	材质 MATERIAL	颜色 COLOR	重量 WEIGHT (KG/M)
HarH605	PE+ALUMINUM	GREEN	0.89

Remark: this type product is 3m/PC.

HarH606 Series Rails

HarH606型护栏

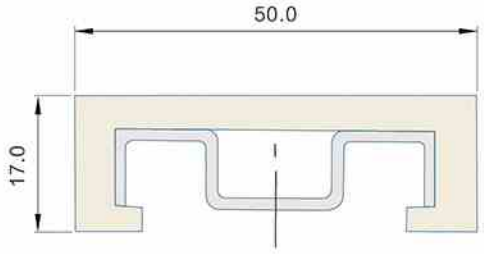

型号 TYPE	材质 MATERIAL	颜色 COLOR	重量 WEIGHT (KG/M)
HarH606	PE+SUS	BLACK	0.8

Remark: this type product is 3m/PC.

HarH607 Series Rails

HarH607型护栏

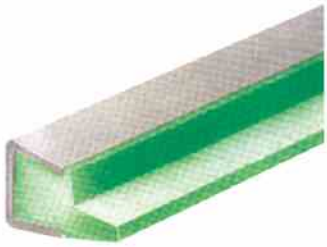

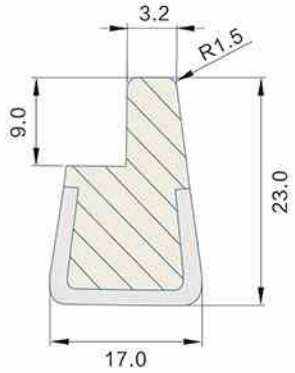

型号 TYPE	材质 MATERIAL	颜色 COLOR	重量 WEIGHT (KG/M)
HarH607	PE+SUS	GREEN	0.62

Remark: this type product is 3m/PC.

HarH608 Series Guide Rails

HarH608型小C护栏

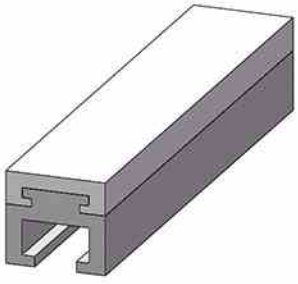

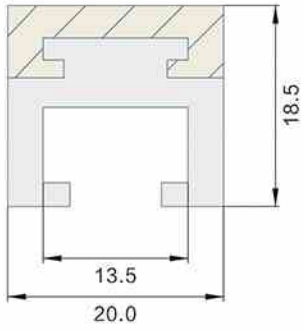

型号 TYPE	材质 MATERIAL	颜色 COLOR	重量 WEIGHT (KG/M)
HarH608	PE+ALUMINUM	GREEN/WHITE	0.5

Remark: this type product is 3m/PC.

HarH609 Series Guide Rails

HarH609型小C护栏

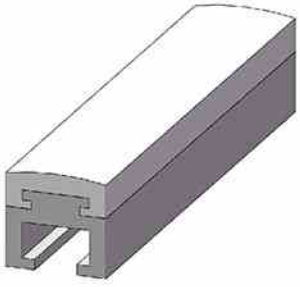

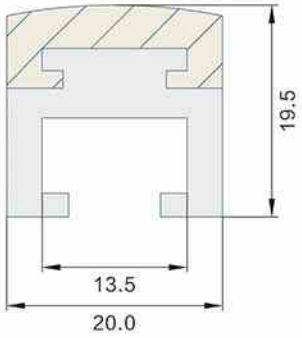

型号 TYPE	材质 MATERIAL	颜色 COLOR	重量 WEIGHT (KG/M)
HarH609	PE+ALUMINUM	GREEN/WHITE	0.65

Remark: this type product is 3m/PC.

HarH610 Series Guide Rails

HarH610型小C护栏

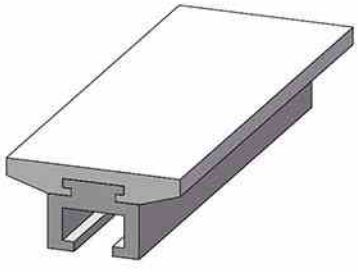

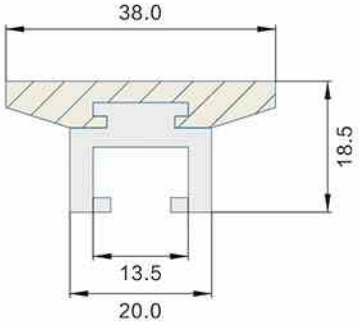

型号 TYPE	材质 MATERIAL	颜色 COLOR	重量 WEIGHT (KG/M)
HarH610	PE+ALUMINUM	GREEN/WHITE	0.55

Remark: this type product is 3m/PC.

HarH611 Series Guide Rails

HarH611型 C护栏

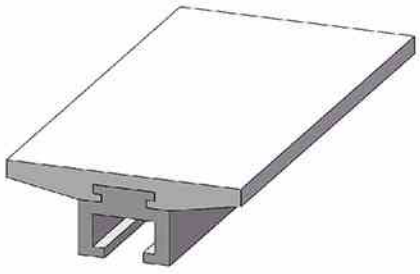

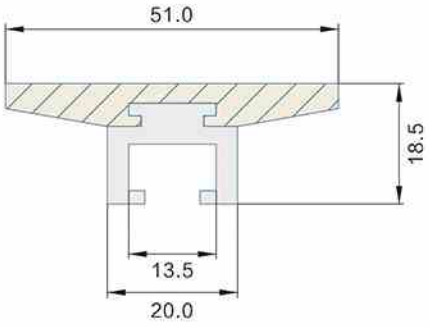

型号 TYPE	材质 MATERIAL	颜色 COLOR	重量 WEIGHT (KG/M)
HarH611	PE+ALUMINUM	GREEN/WHITE	0.65

Remark: this type product is 3m/PC.

HarH612 Series Guide Rails

HarH612型圆帽护栏

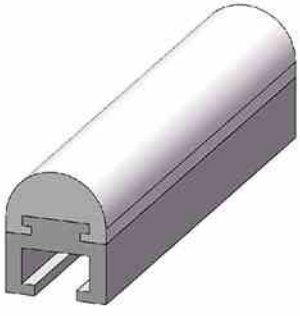

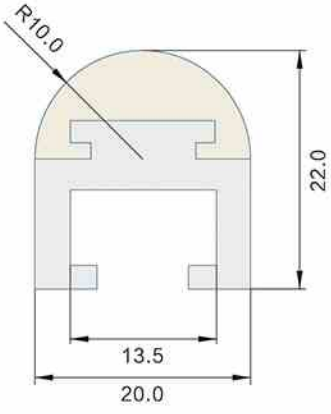

型号 TYPE	材质 MATERIAL	颜色 COLOR	重量 WEIGHT (KG/M)
HarH612	PE+ALUMINUM	GREEN/WHITE	0.52

Remark: this type product is 3m/PC.

HarH613 Series Guide Rails

HarH613型圆帽护栏

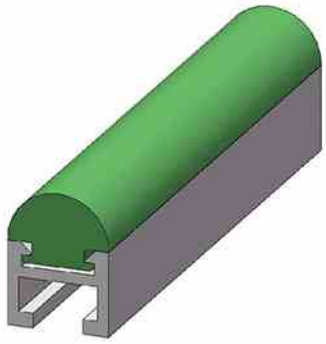

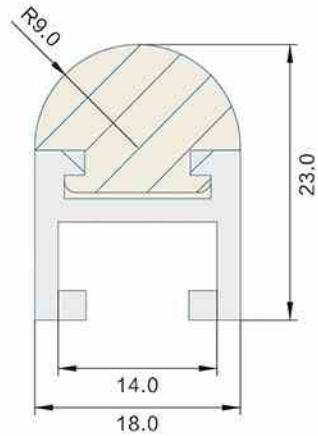

型号 TYPE	材质 MATERIAL	颜色 COLOR	重量 WEIGHT (KG/M)
HarH613	PE+ALUMINUM	GREEN/WHITE	0.55

Remark: this type product is 3m/PC.

HarH614 Series Guide Rails

HarH614型圆帽护栏

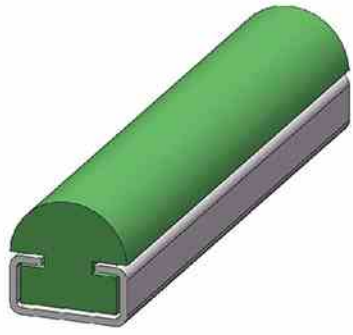

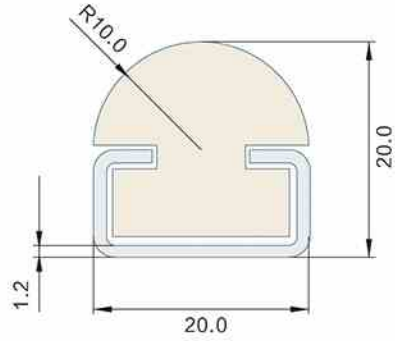

型号 TYPE	材质 MATERIAL	颜色 COLOR	重量 WEIGHT (KG/M)
HarH614	PE+SUS	GREEN/WHITE	0.6

Remark: this type product is 3m/PC.

HarH615 Series Guide Rails

HarH615型小C护栏

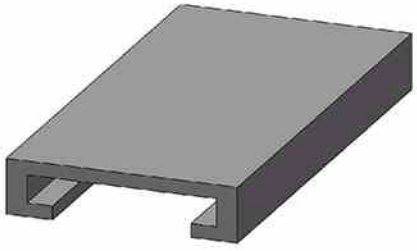

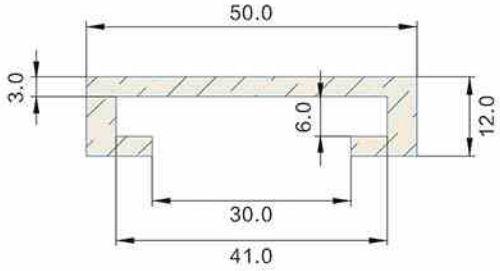

型号 TYPE	材质 MATERIAL	颜色 COLOR	重量 WEIGHT (KG/M)
HarH615	PE+SUS	GREEN/WHITE	—

Remark: this type product is 3m/PC.

HarH616 Series Guide Rails

HarH616型小C护栏

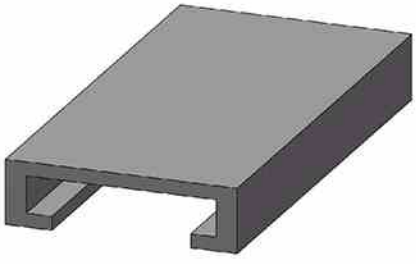

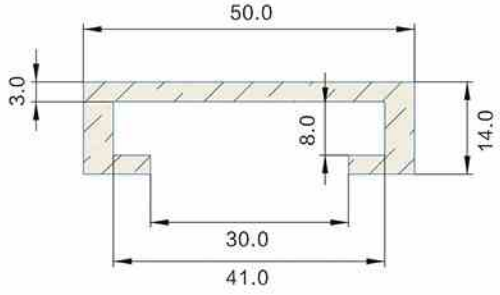

型号 TYPE	材质 MATERIAL	颜色 COLOR	重量 WEIGHT (KG/M)
HarH616	PE+SUS	GREEN/WHITE	—

Remark: this type product is 3m/PC.

HarH617 Series Guide Rails

HarH617型 平行垫轨

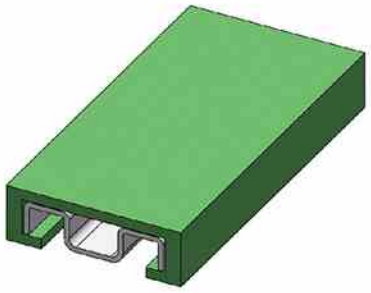

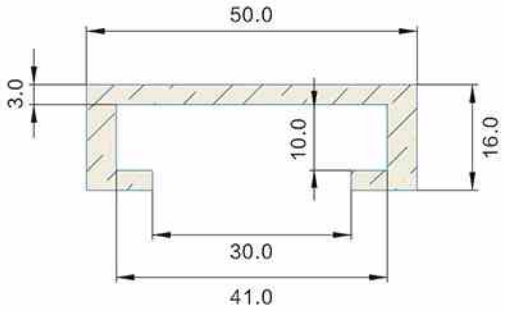

型号 Type	材质 Material	颜色 Color	重量 Weight (KG/M)
HarH617	PE+SUS	GREEN/WHITE	—

Remark: this type product is 3m/PC.

HarH618 Series Guide Rails

HarH618型 侧边垫轨

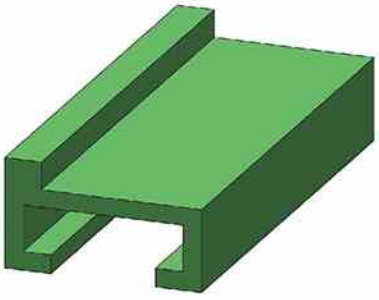

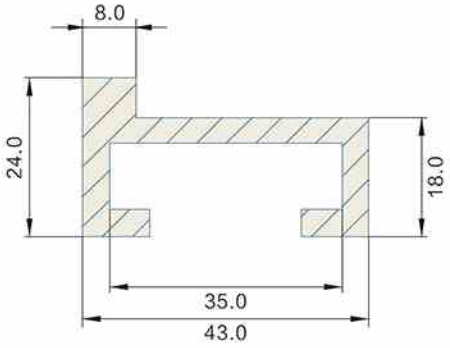

型号 Type	材质 Material	颜色 Color	重量 Weight (KG/M)
HarH618	PE+SUS	GREEN	—

Remark: this type product is 3m/PC.

HarH619 Series Guide Rails

HarH619型 侧边垫轨

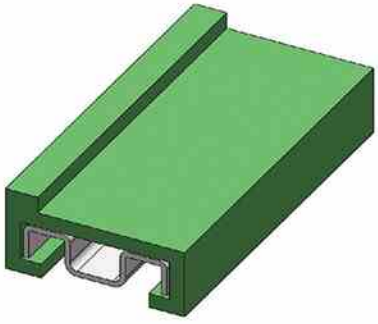

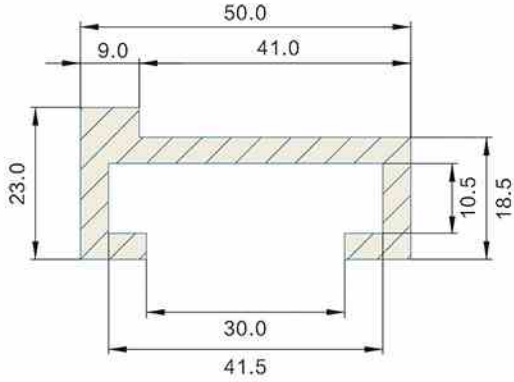

型号 Type	材质 Material	颜色 Color	重量 Weight (KG/M)
HarH619	PE+SUS	GREEN	—

Remark: this type product is 3m/PC.

HarH620 Series Guide Rails

HarH620型大C护栏

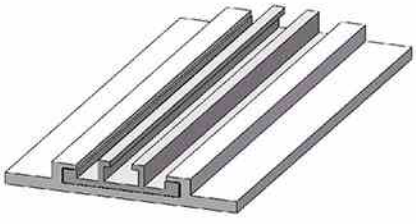

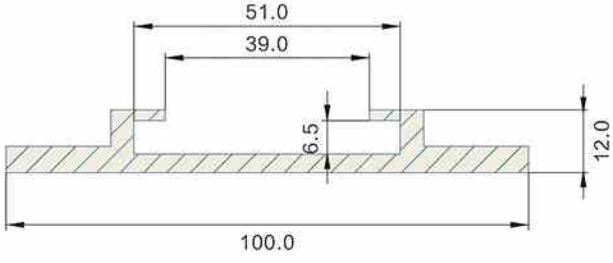

型号 Type	材质 Material	颜色 Color	重量 Weight (KG/M)
HarH620	PE+ALUMINUM	WHITE	0.9

Remark: this type product is 3m/PC.

HarH621 Series Guide Rails

HarH621型大C护栏

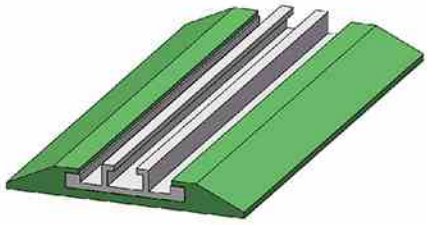

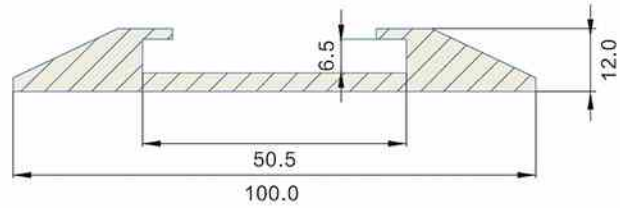

型号 Type	材质 Material	颜色 Color	重量 Weight (KG/M)
HarH621	PE+ALUMINUM	GREEN	1.2

Remark: this type product is 3m/PC.

HarH622 Series Guide Rails

HarH622型大C护栏

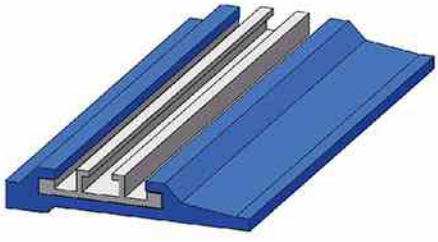

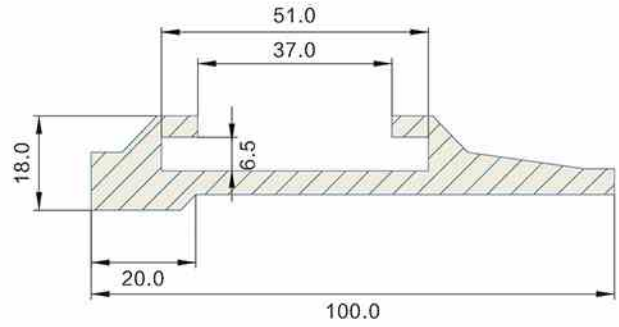

型号 Type	材质 Material	颜色 Color	重量 Weight (KG/M)
HarH622	PE+ALUMINUM	GREEN/BLUE	1.2

Remark: this type product is 3m/PC.

HarH623 Series Guide Rails

HarH623型大C护栏

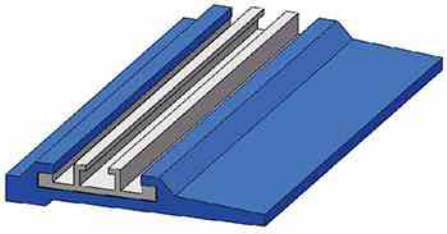

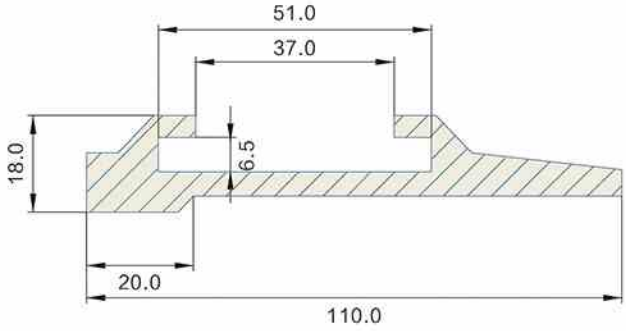

型号 Type	材质 Material	颜色 Color	重量 Weight (KG/M)
HarH623	PE+ALUMINUM	GREEN/BLUE	1.4

Remark: this type product is 3m/PC.

HarH624 Series Guide Rails

HarH624型大C护栏

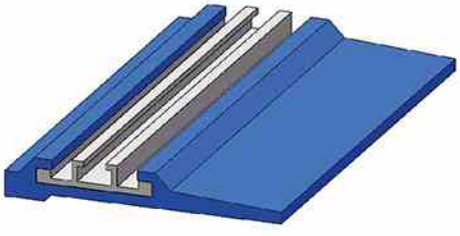

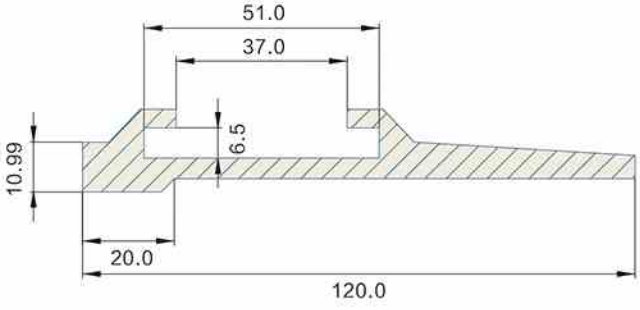

型号 Type	材质 Material	颜色 Color	重量 Weight (KG/M)
HarH624	PE+ALUMINUM	GREEN/BLUE	1.6

Remark: this type product is 3m/PC.

HarH625 Series Guide Rails

HarH625型大C护栏

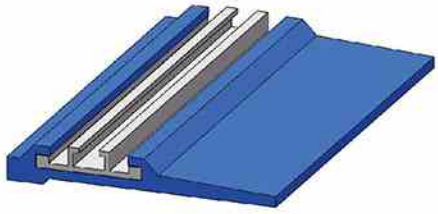

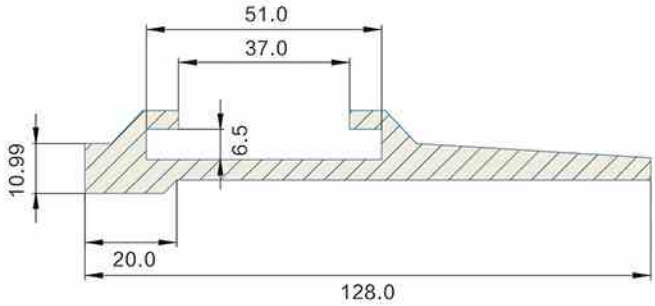

型号 TYPE	材质 MATERIAL	颜色 COLOR	重量 WEIGHT (KG/M)
HarH625	PE+ALUMINUM	GREEN/BLUE	—

Remark: this type product is 3m/PC.

HarH626 Series Guide Rails

HarH626型大C护栏

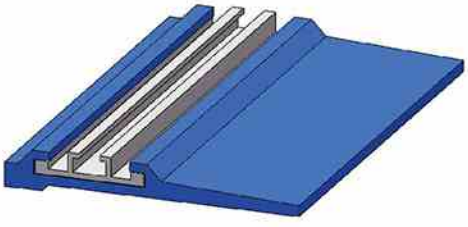

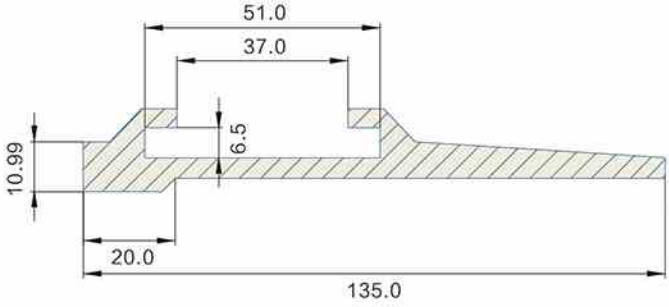

型号 TYPE	材质 MATERIAL	颜色 COLOR	重量 WEIGHT (KG/M)
HarH626	PE+ALUMINUM	GREEN/BLUE	—

Remark: this type product is 3m/PC.

HarH627 Series Guide Rails

HarH627型弓形钢护栏

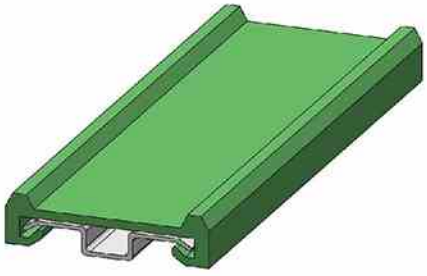

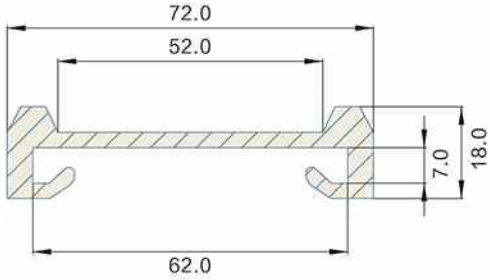

型号 TYPE	材质 MATERIAL	颜色 COLOR	重量 WEIGHT (KG/M)
HarH627	PE+SUS	GREEN/BLACK	—

Remark: this type product is 3m/PC.

HarH628 Series Guide Rails

HarH628型弓形钢护栏

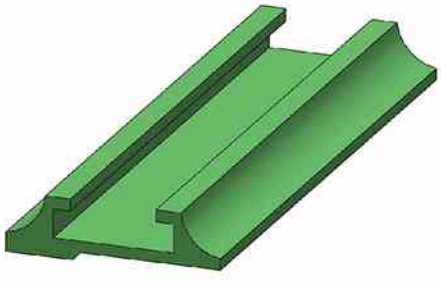

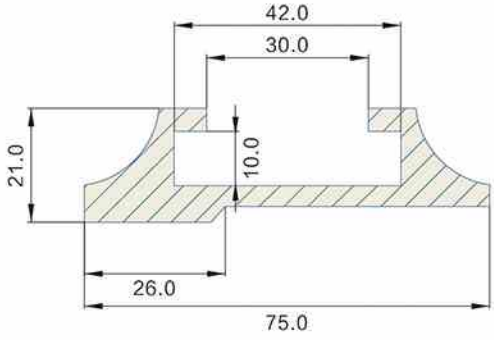

型号 TYPE	材质 MATERIAL	颜色 COLOR	重量 WEIGHT (KG/M)
HarH628	PE+SUS	GREEN/BLACK	—

Remark: this type product is 3m/PC.

HarH629 Series Guide Rails

HarH629型弓形钢护栏

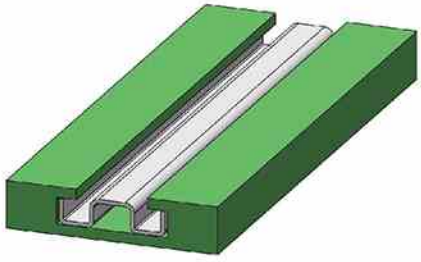

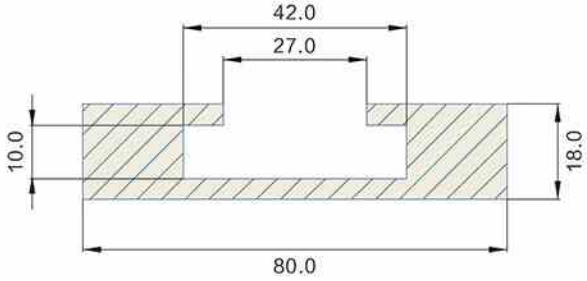

型号 TYPE	材质 MATERIAL	颜色 COLOR	重量 WEIGHT (KG/M)
HarH629	PE+SUS	GREEN/BLACK	—

Remark: this type product is 3m/PC.

HarH630 Series Guide Rails

HarH630型弓形钢护栏

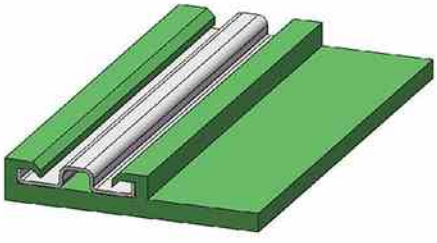

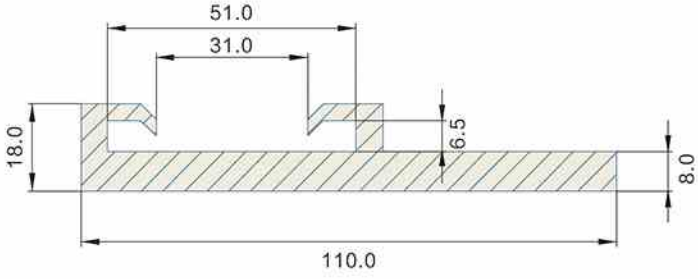

型号 TYPE	材质 MATERIAL	颜色 COLOR	重量 WEIGHT (KG/M)
HarH630	PE+SUS	GREEN/BLACK	—

Remark: this type product is 3m/PC.

HarH631 Series Guide Rails

HarH631型护栏

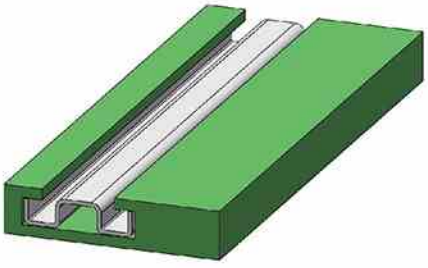

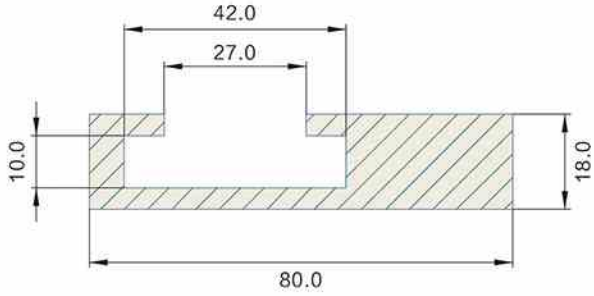

型号 TYPE	材质 MATERIAL	颜色 COLOR	重量 WEIGHT (KG/M)
HarH631	PE+SUS	BLACK/GREEN	—

Remark: this type product is 3m/PC.

HarH632 Series Guide Rails

HarH632型护栏

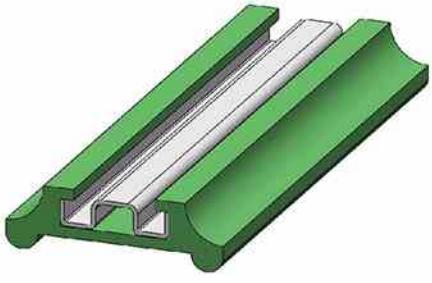

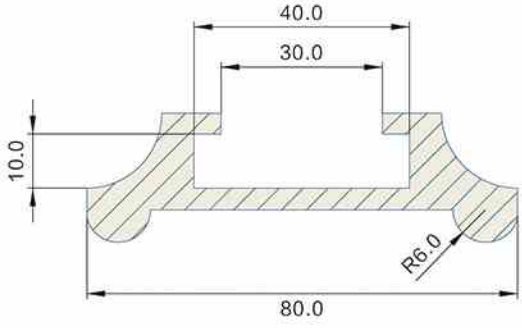

型号 TYPE	材质 MATERIAL	颜色 COLOR	重量 WEIGHT (KG/M)
HarH632	PE+SUS	BLACK/GREEN	—

Remark: this type product is 3m/PC.

HarH633 Series Guide Rails

HarH633型护栏

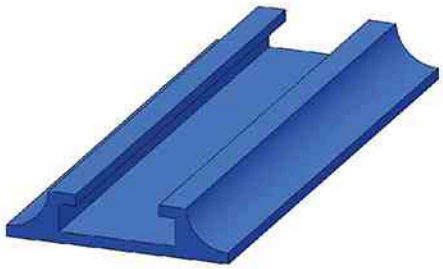

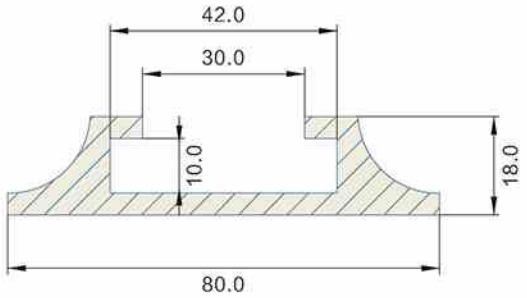

型号 TYPE	材质 MATERIAL	颜色 COLOR	重量 WEIGHT (KG/M)
HarH633	PE+SUS	BLACK/GREEN	—

Remark: this type product is 3m/PC.

HarH634 Series Guide Rails

HarH634型护栏

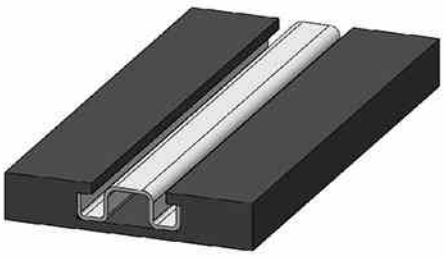

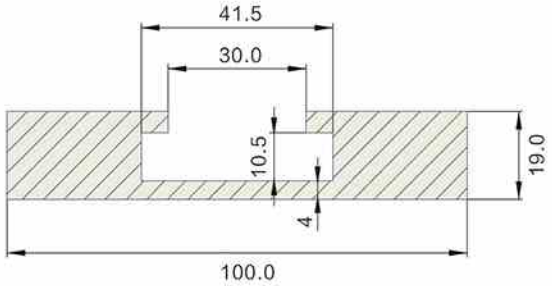

型号 TYPE	材质 MATERIAL	颜色 COLOR	重量 WEIGHT (KG/M)
HarH634	PE+SUS	BLACK/GREEN	—

Remark: this type product is 3m/PC.

HarH635 Series Guide Rails

HarH635型护栏

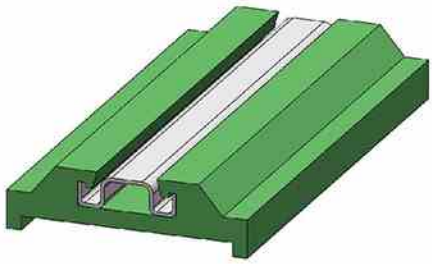

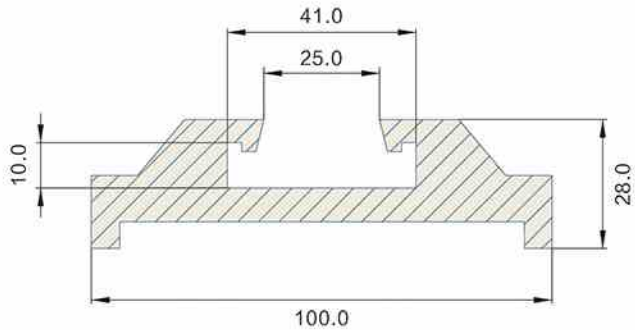

型号 TYPE	材质 MATERIAL	颜色 COLOR	重量 WEIGHT (KG/M)
HarH635	PE+SUS	BLACK/GREEN	—

Remark: this type product is 3m/PC.

HarH636 Series Guide Rails

HarH636型护栏

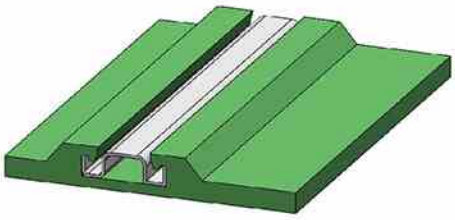

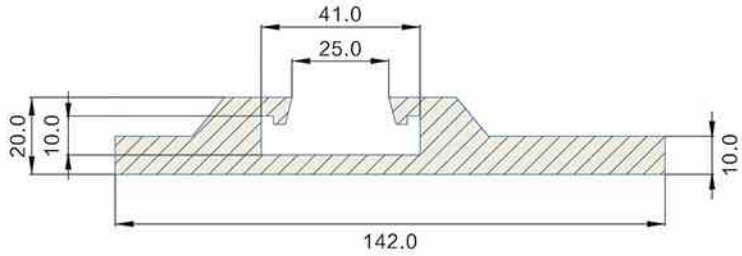

型号 TYPE	材质 MATERIAL	颜色 COLOR	重量 WEIGHT (KG/M)
HarH636	PE+SUS	BLACK/GREEN	—

Remark: this type product is 3m/PC.

HarH637 Series Guide Rails

HarH637型护栏

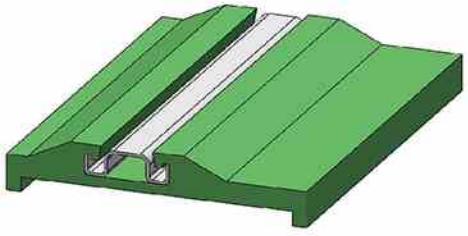

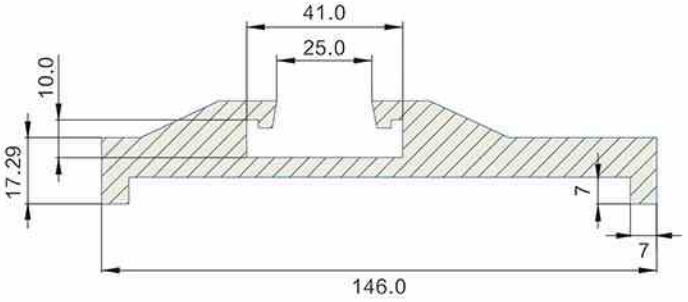

型号 Type	材质 Material	颜色 Color	重量 Weight (KG/M)
HarH637	PE+SUS	BLACK/GREEN	—

Remark: this type product is 3m/PC.

HarH638 Series Guide Rails

HarH638型护栏

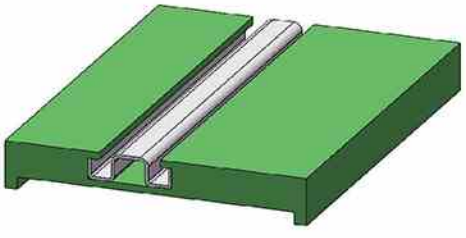

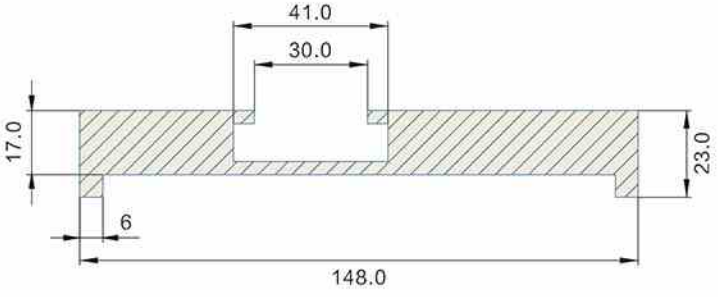

型号 Type	材质 Material	颜色 Color	重量 Weight (KG/M)
HarH638	PE+SUS	BLACK/GREEN	—

Remark: this type product is 3m/PC.

HarH639 Series Guide Rails

HarH639型护栏

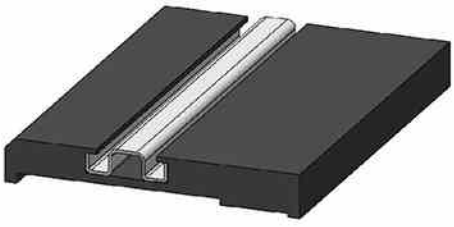

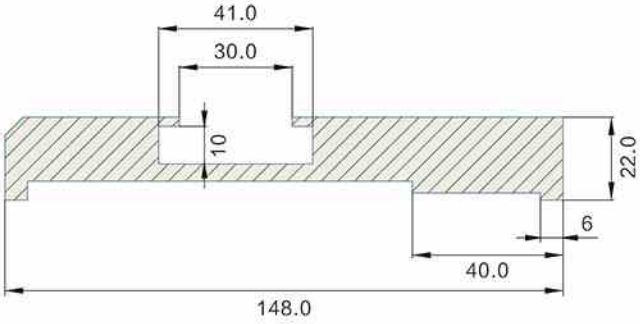

型号 Type	材质 Material	颜色 Color	重量 Weight (KG/M)
HarH639	PE+SUS	BLACK/GREEN	1.62

Remark: this type product is 3m/PC.

HarH640 Series Guide Rails

HarH640型护栏

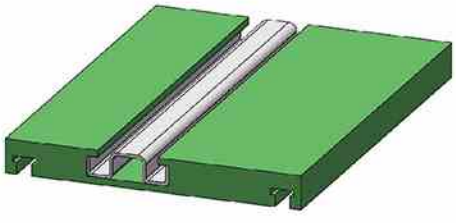

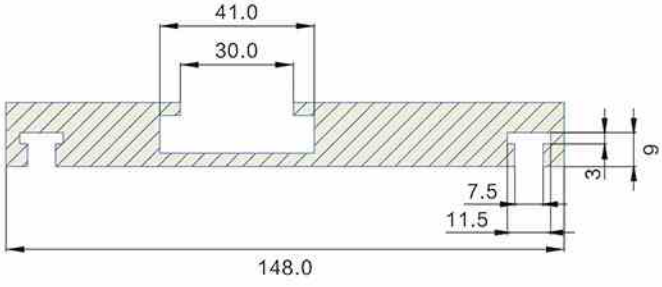

型号 Type	材质 Material	颜色 Color	重量 Weight (KG/M)
HarH640	PE+SUS	BLACK/GREEN	—

Remark: this type product is 3m/PC.

HarH637 Series Guide Rails

HarH637型 侧边垫轨

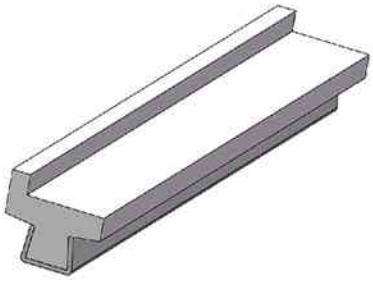

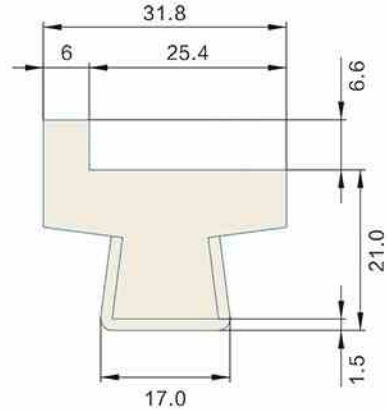

型号 Type	材质 Material	颜色 Color	重量 Weight (KG/M)
HarH637	PE+SUS UHMWPE+ SUS	WHITE	—

Remark: this type product is 3m/PC.

HarH638 Series Guide Rails

HarH638型 中间垫轨

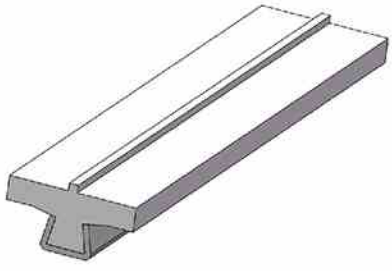

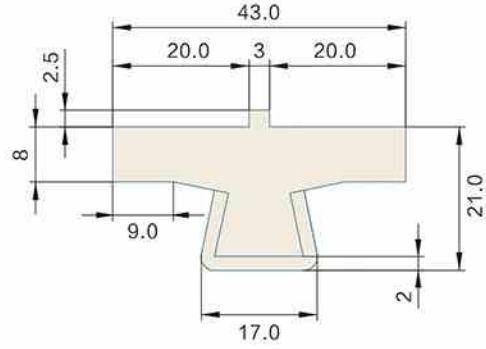

型号 Type	材质 Material	颜色 Color	重量 Weight (KG/M)
HarH638	PE+SUS UHMWPE+ SUS	WHITE	—

Remark: this type product is 3m/PC.

HarH639 Series Rails

HarH639号形钢

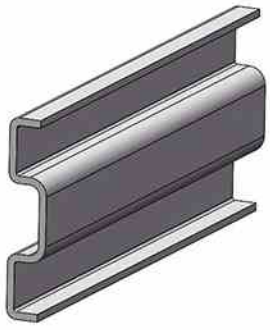

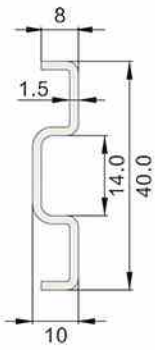

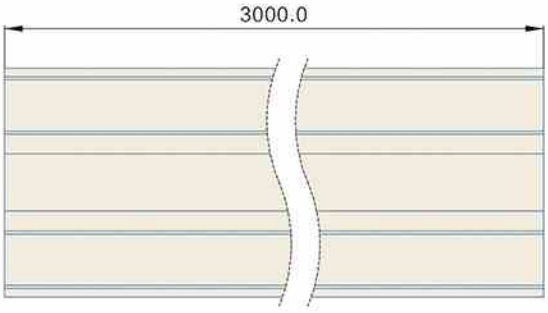

型号 TYPE	材质 MATERIAL	颜色 COLOR	重量 WEIGHT (KG/M)
HarH639	SUS	—	0.62

Remark: this type product is 3m/PC.

HarH640 Series Rails

HarH640护栏配套不锈钢型材

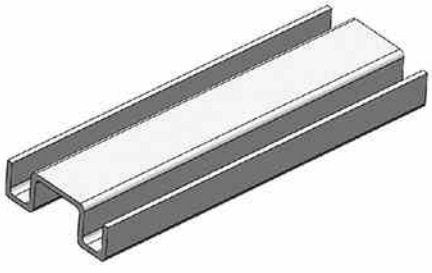

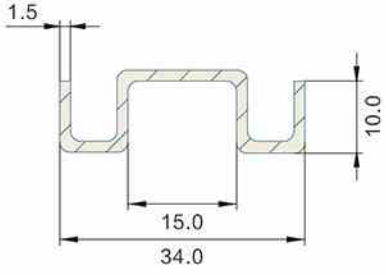

型号 TYPE	材质 MATERIAL	颜色 COLOR	重量 WEIGHT (KG/M)
HarH640	SUS	—	—

Remark: this type product is 3m/PC.

HarH641 Series Rails

HarH641配套护栏弓形钢

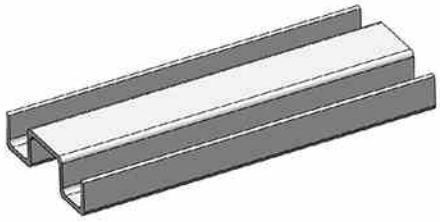

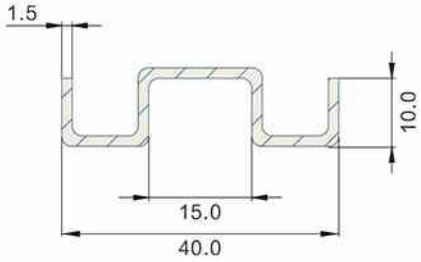

型号 TYPE	材质 MATERIAL	颜色 COLOR	重量 WEIGHT (KG/M)
HarH641	SUS	—	0.6

Remark: this type product is 3m/PC.

HarH642 Series Steel Rails

HarH642护栏弓形钢

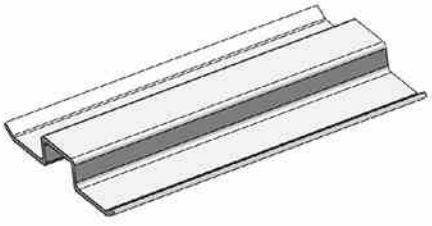

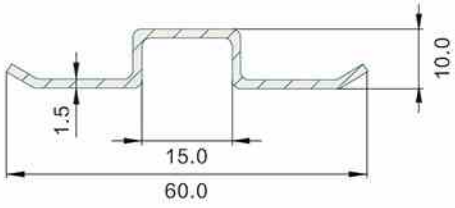

型号 Type	材质 Material	颜色 Color	重量 Weight (KG/M)
HarH642	SUS	—	0.72

Remark: this type product is 3m/PC.

HarH643 Series Steel Rails

HarH643护栏弓形钢

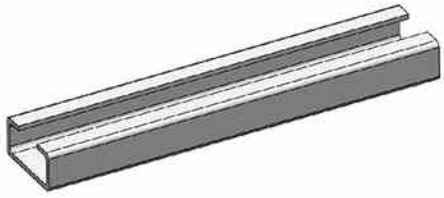

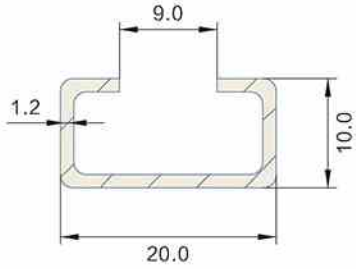

型号 Type	材质 Material	颜色 Color	重量 Weight (KG/M)
HarH643	SUS	—	—

Remark: this type product is 3m/PC.

HarH644 Series Rails

HarH644小C 护栏配套铝型材

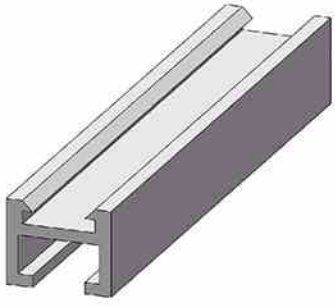

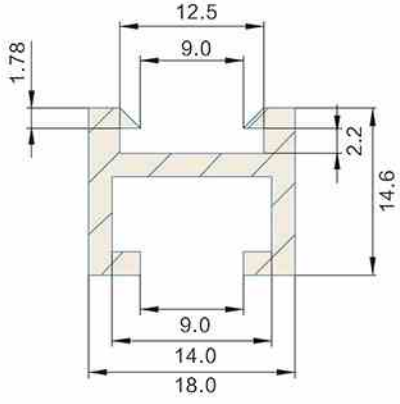

型号 Type	材质 Material	颜色 Color	重量 Weight (KG/M)
HarH644	Aluminium	—	0.9

Remark: this type product is 3m/PC.

HarH645 Series Steel Rails

HarH645小C 护栏配套铝型材

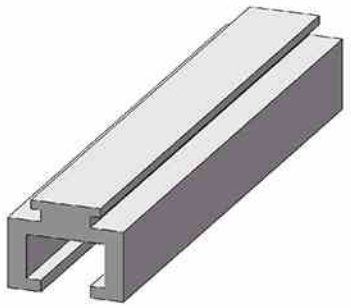

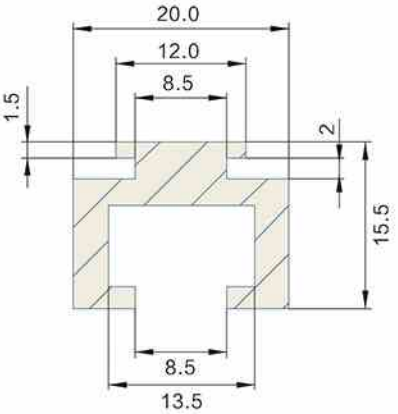

型号 Type	材质 Material	颜色 Color	重量 Weight (KG/M)
HarH645	Aluminium	—	0.32

Remark: this type product is 3m/PC.

HarH646 Series Steel Rails

HarH646大C 护栏配套铝型材

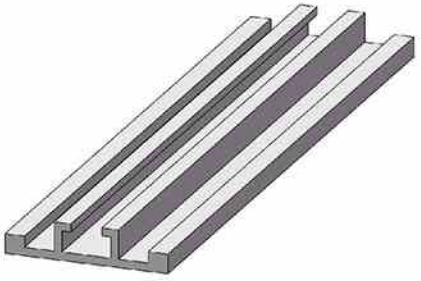

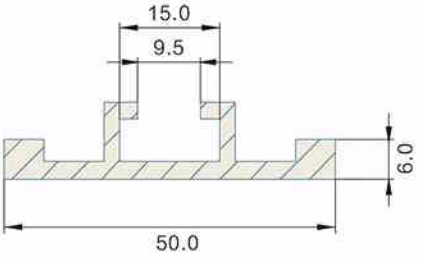

型号 TYPE	材质 MATERIAL	颜色 COLOR	重量 WEIGHT (KG/M)
HarH646	Aluminium	—	0.5

Remark: this type product is 3m/PC.

HarH647 Series Rails Connect Plate

HarH647型大C护栏连接片

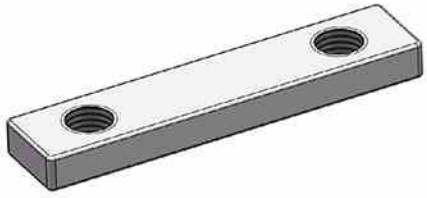

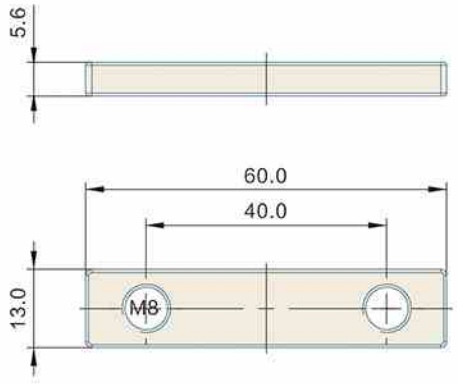

型号 TYPE	材质 MATERIAL	颜色 COLOR	重量 WEIGHT (KG/M)
HarH647	SUS	—	—

Remark: this type product is 3m/PC.

HarH648 Series Rails

HarH648弓形钢连接杆

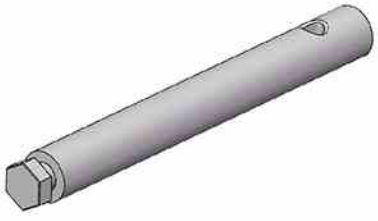

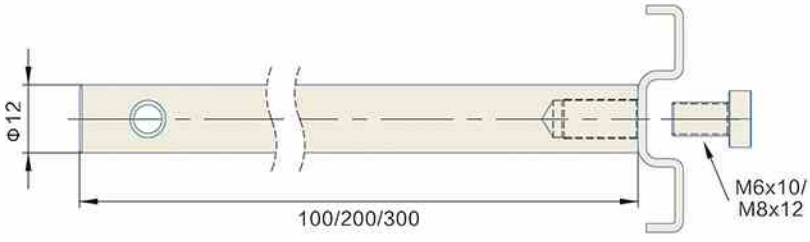

型号 TYPE	材质 MATERIAL	颜色 COLOR	重量 WEIGHT (KG/M)
HarH648	SUS	—	—

HarH649 Series Rails

HarH649型侧边垫轨

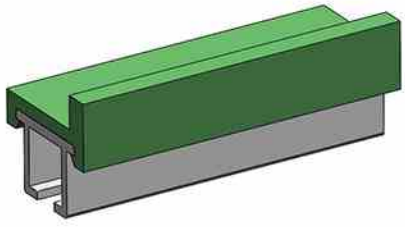

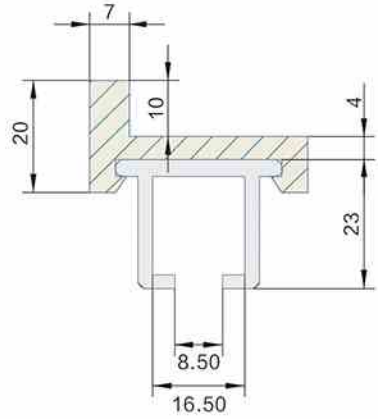

型号 TYPE	材质 MATERIAL	颜色 COLOR	重量 WEIGHT (KG/M)
HarH649	PE+ALUMINUM	GREEN/WHITE	0.58

Remark: this type product is 3m/PC.

HarH650 Series Rails

HarH650型侧边垫轨

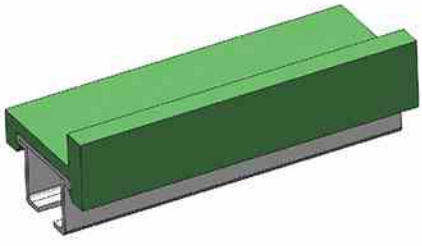

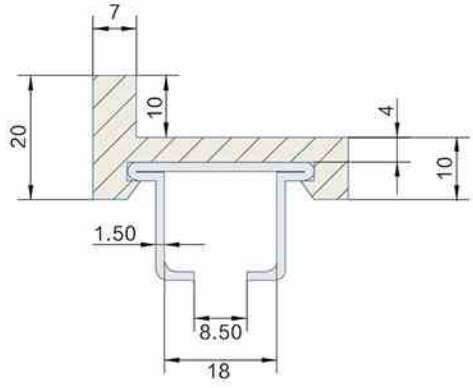

型号 TYPE	材质 MATERIAL	颜色 COLOR	重量 WEIGHT (KG/M)
HarH650	PE+SUS	GREEN/WHITE	0.73

Remark: this type product is 3m/PC.

HarH651 Series Rails

HarH651型平行垫轨

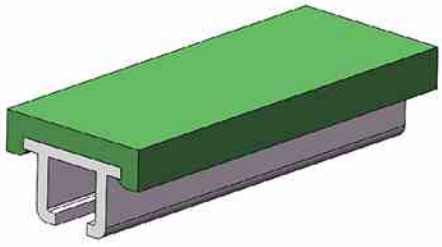

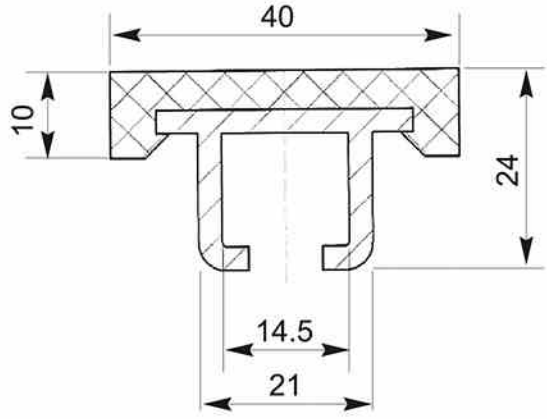

型号 TYPE	材质 MATERIAL	颜色 COLOR	重量 WEIGHT (KG/M)
HarH651	PE+ALUMINUM	GREEN/WHITE	0.52

Remark: this type product is 3m/PC.

HarH652 Series Rails

HarH652型不锈钢平行垫轨

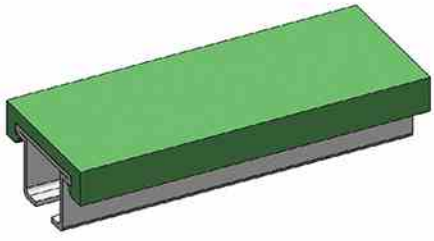

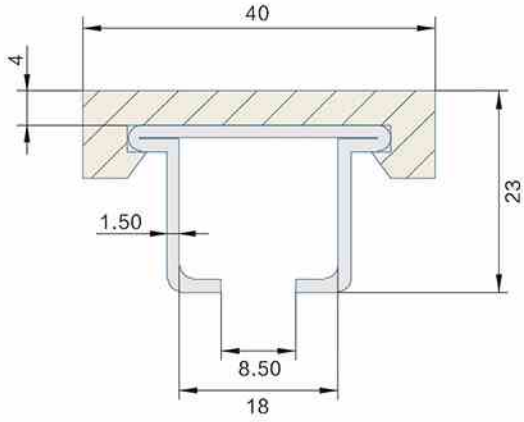

型号 TYPE	材质 MATERIAL	颜色 COLOR	重量 WEIGHT (KG/M)
HarH652	PE+SUS	GREEN/WHITE	0.67

Remark: this type product is 3m/PC.

HarH653 Series Rails

HarH653型中间垫轨

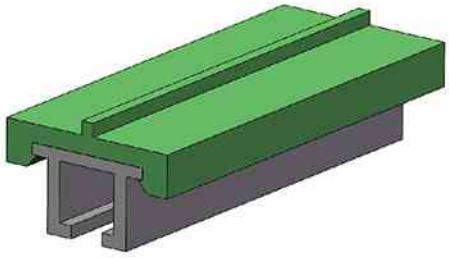

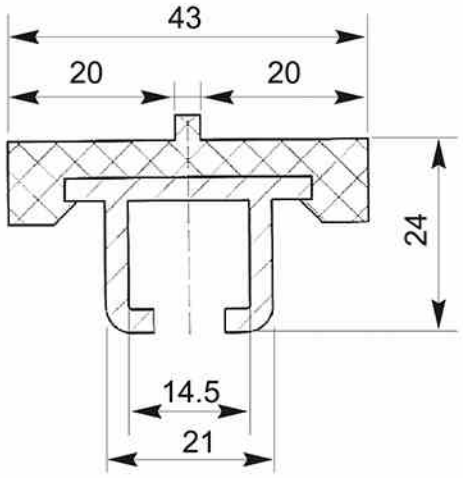

型号 Type	材质 Material	颜色 Color	重量 Weight (KG/M)
HarH653	PE+ALUMINUM	GREEN	0.54

Remark: this type product is 3m/PC.

HarH654 Series Rails

HarH654型中间垫轨

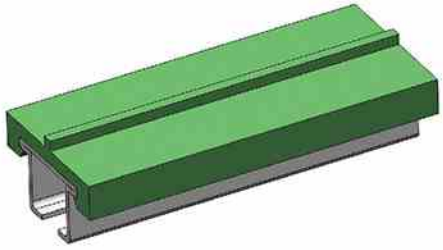

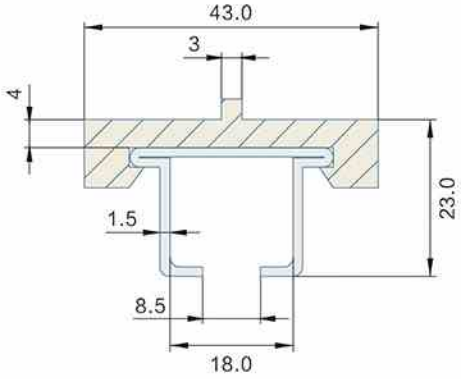

型号 TYPE	材质 MATERIAL	颜色 COLOR	重量 WEIGHT (KG/M)
HarH654	PE+SUS	GREEN	0.7

Remark: this type product is 3m/PC.

HarH655 Series Rails

HarH655不锈钢垫轨型材

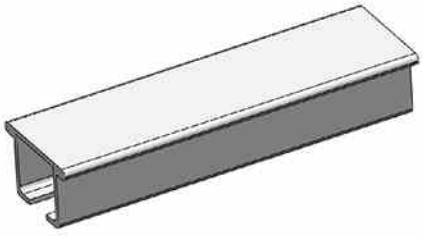

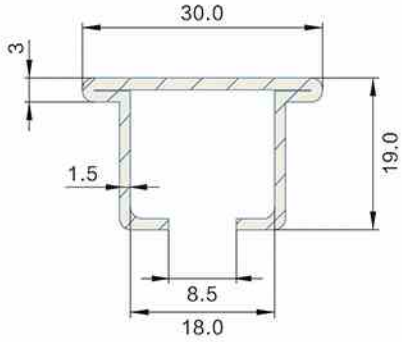

型号 Type	材质 Material	颜色 Color	重量 Weight (KG/M)
HarH655	SUS	—	—

Remark: this type product is 3m/PC.

HarH656 Series Steel Rails

HarH656平行垫轨型材

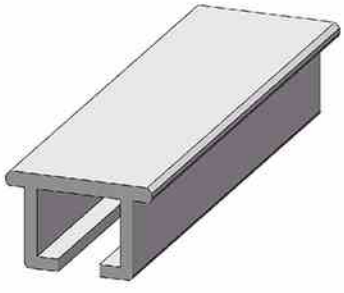

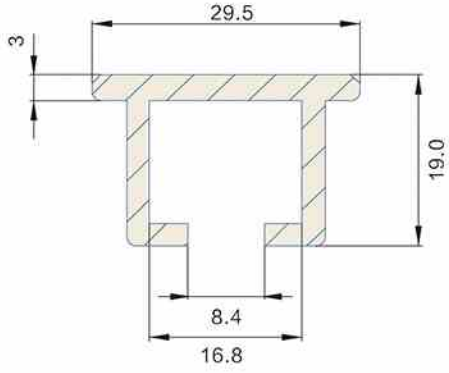

型号 Type	材质 Material	颜色 Color	重量 Weight (KG/M)
HarH656	Aluminium	—	—

Remark: this type product is 3m/PC.

HarH657 Series Rails

HarH657平行垫轨型材

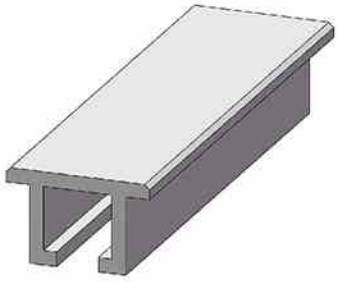

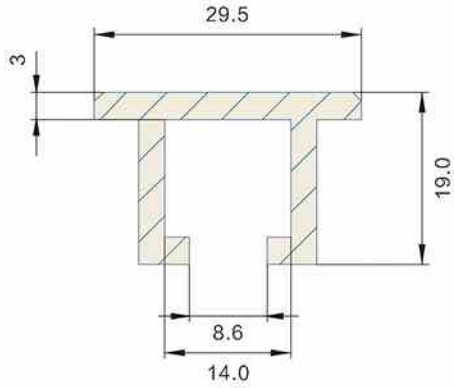

型号 Type	材质 Material	颜色 Color	重量 Weight (KG/M)
HarH657	Aluminium	—	—

Remark: this type product is 3m/PC.

HarH658 Series Rails

HarH658平行垫轨型材

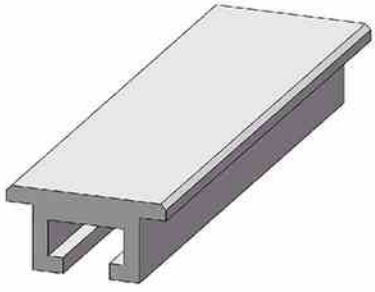

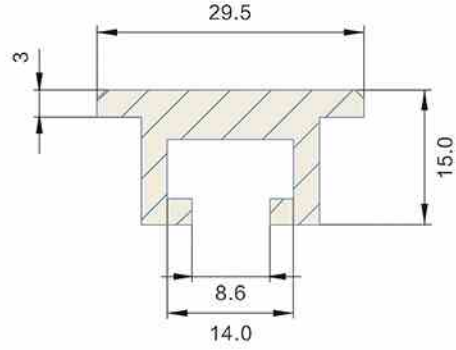

型号 Type	材质 Material	颜色 Color	重量 Weight (KG/M)
HarH658	Aluminium	—	—

Remark: this type product is 3m/PC.

HarH602 Series Guide Rails

HarH659型弓形钢护栏

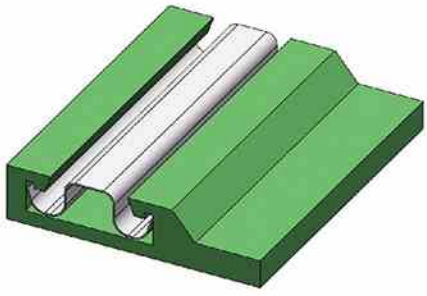

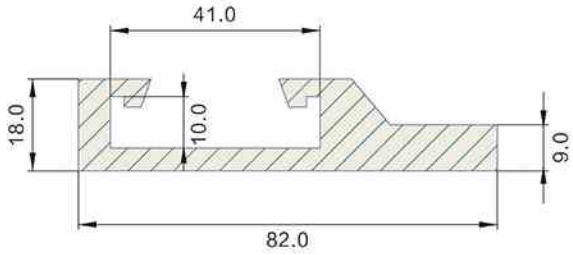

型号 TYPE	材质 MATERIAL	颜色 COLOR	重量 WEIGHT (KG/M)
HarH659	PE+SUS	BLACK/GREEN	—

Remark: this type product is 3m/PC.

HarH608-1 Roller Guide Rails

HarH608-1型护栏

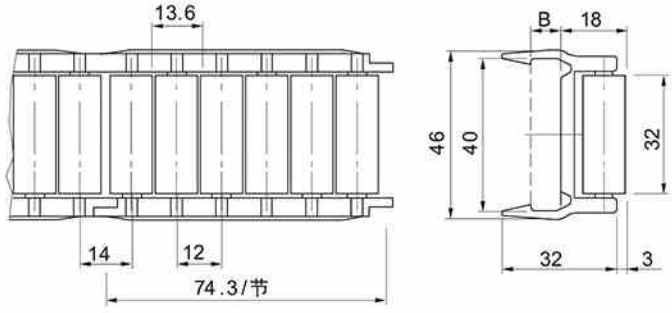

型号 Type	材质 Material	颜色 Color	重量 Weight (KG/M)
HarH608-1	POM+SUS	WHITE	0.65

Remark: this type product is 3m/PC.

HarH609-1 Roller Guide Rails

HarH609-1型护栏

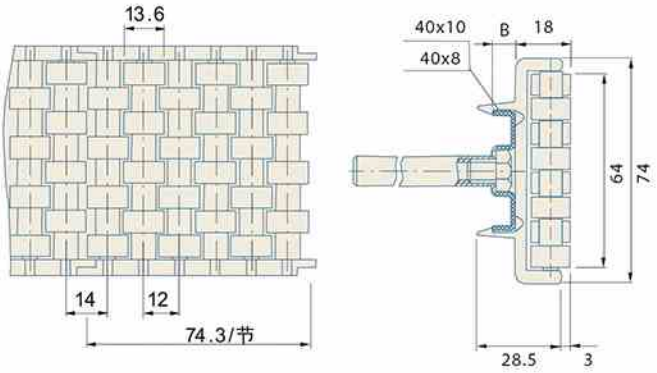

型号 Type	材质 Material	颜色 Color	重量 Weight (KG/M)
HarH609-1	POM+SUS	WHITE	1.04

Remark: this type product is 3m/PC.

HarH610-1 Roller Guide Rails

HarH610-1型滚珠护栏

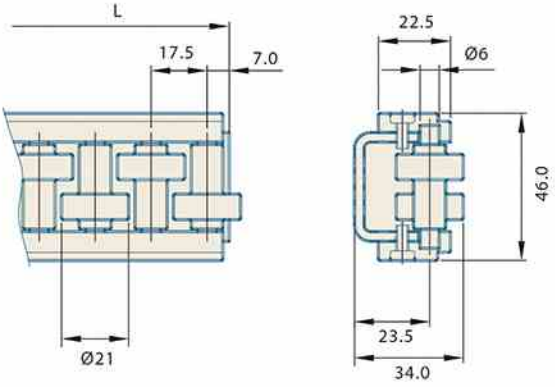

型号 Type	材质 Material	颜色 Color	重量 Weight (KG/M)
HarH610-1	POM+SUS	WHITE	2.2

Remark: this type product is 3m/PC.

HarH610-2 Roller Guide Rails

HarH610-2型滚珠护栏

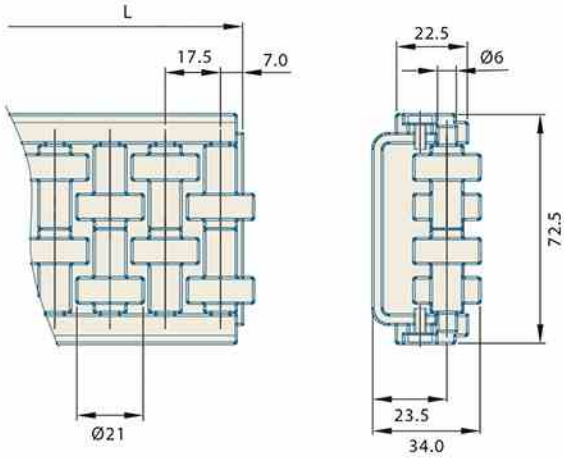

型号 Type	材质 Material	颜色 Color	重量 Weight (KG/M)
HarH610-2	POM+SUS	WHITE	3.5

Remark: this type product is 3m/PC.

HarH610-3 Roller Guide Rails

HarH610-3型滚珠护栏

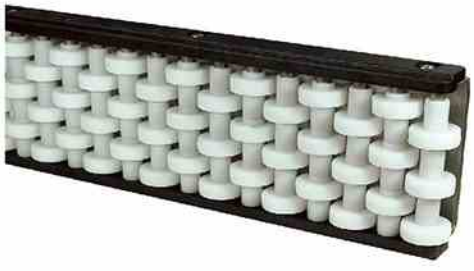

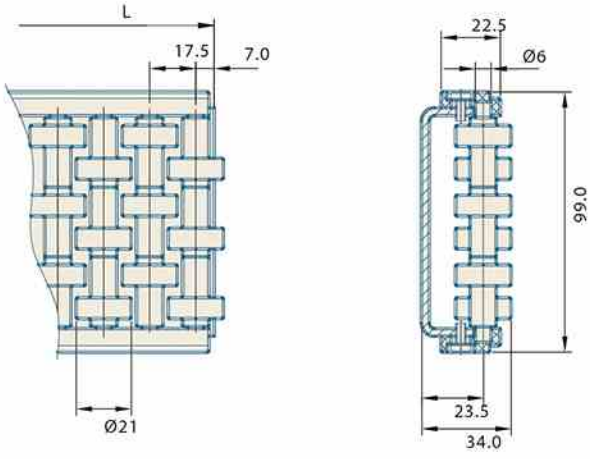

型号 Type	材质 Material	颜色 Color	重量 Weight (KG/M)
HarH610-3	POM+SUS	WHITE	4.7

Remark: this type product is 3m/PC.

HarH610-4 Roller Guide Rails

HarH610−4型滚珠护栏

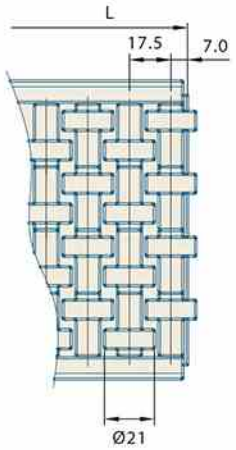

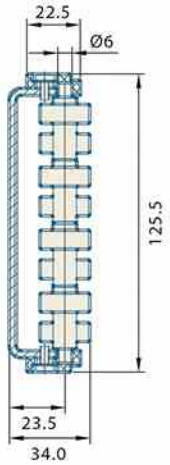

型号 Type	材质 Material	颜色 Color	重量 Weight (KG/M)
HarH610−4	POM+SUS	WHITE	6.0

Remark: this type product is 3m/PC.

HarH611-1 Roller Guide Rails

HarH611−1型护栏

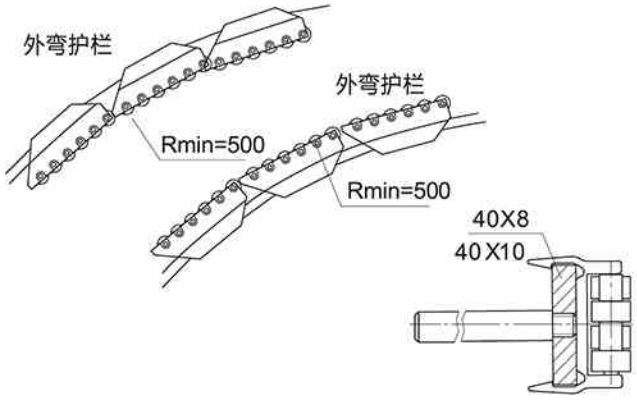

型号 Type	材质 Material	颜色 Color	重量 Weight (KG/M)
HarH611−1	POM+SUS	WHITE	0.65

Remark: this type product is 3m/PC.

HarH612-1 Roller Guide Rails

HarH612-1型护栏

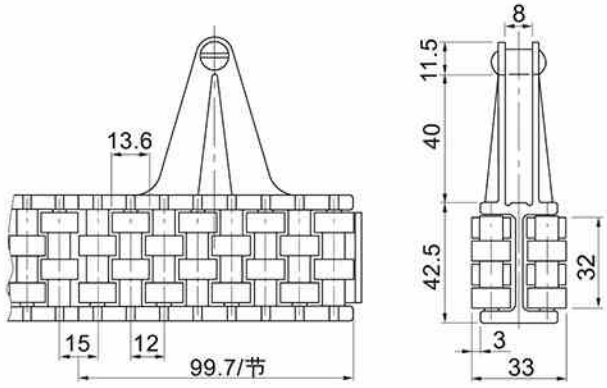

型号 Type	材质 Material	颜色 Color	重量 Weight (KG/M)
HarH612-1	POM+SUS	WHITE	1

Remark: this type product is 3m/PC.

HarH615 Roller Guide Rails

HarH615型滚珠护栏

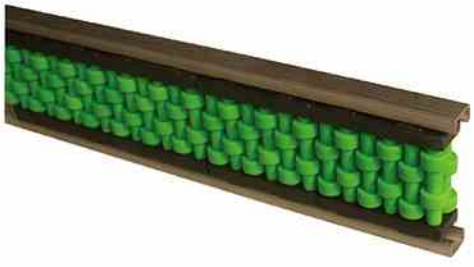

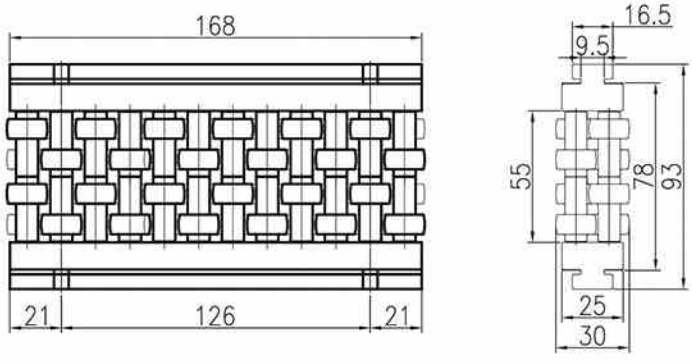

型号 Type	材质 Material	颜色 Color	重量 Weight (KG/M)
HarH615	POM+SUS	Green	—

Remark: this type product is 3m/PC.

HarH668 Series Roller Guide Rails

HarH668型滚珠护栏

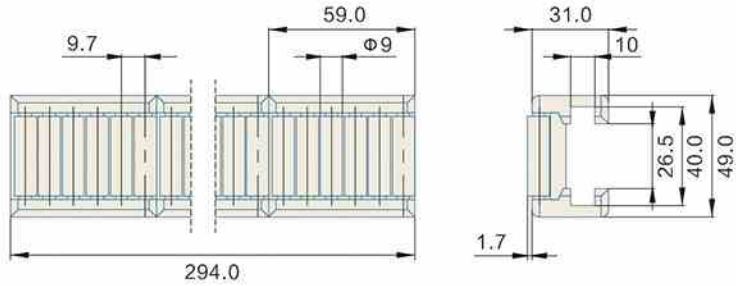

型号 Type	材质 Material	颜色 Color
HarH669	POM+SUS	BROWN ROLLER + BLACK SHELL

Remark: this type product is 3m/PC.

HarH669 Series Roller Guide Rails

HarH669型护栏

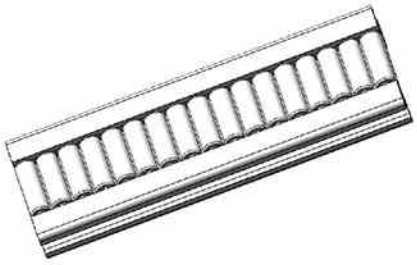

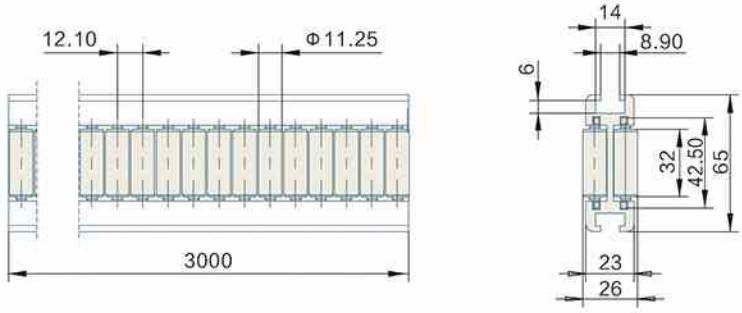

型号 Type	材质 Material	颜色 Color	重量 Weight (KG/M)
HarH669	PE+ALUMINUM	GREEN	—

Remark: this type product is 3m/PC.

HarH670 Roller Guide Rails

HarH670型护栏

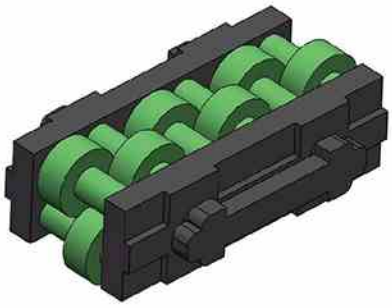

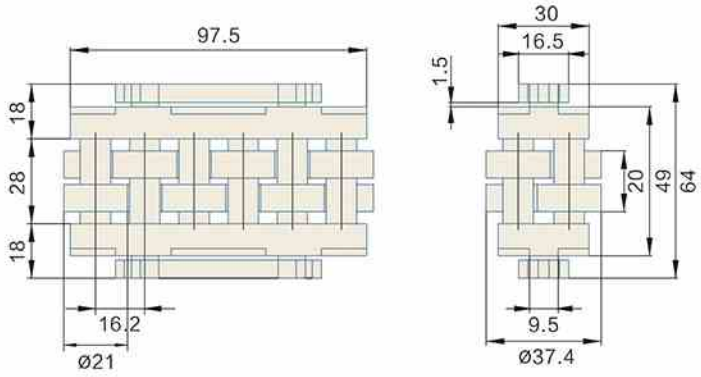

型号 TYPE	材质 MATERIAL	颜色 COLOR	重量 WEIGHT (KG/M)
HarH670	POM+SUS	GREEN	—

Remark: this type product is 3m/PC.

HarH671 Roller Guide Rails

HarH671型护栏

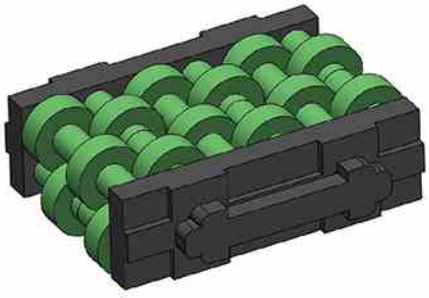

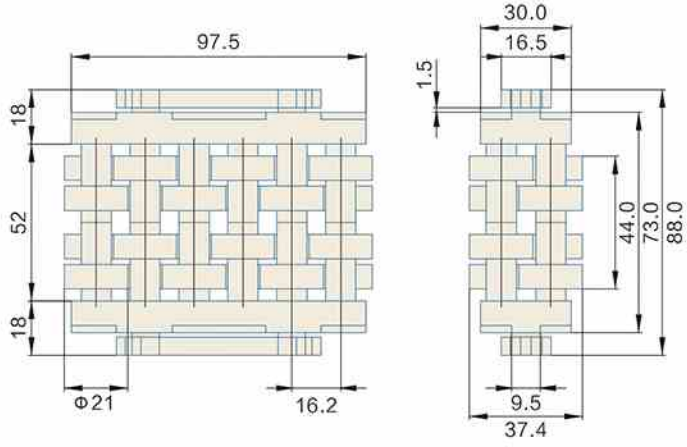

型号 TYPE	材质 MATERIAL	颜色 COLOR	重量 WEIGHT (KG/M)
HarH671	POM+SUS	GREEN	—

Remark: this type product is 3m/PC.

HarH672 Roller Guide Rails

HarH672型护栏

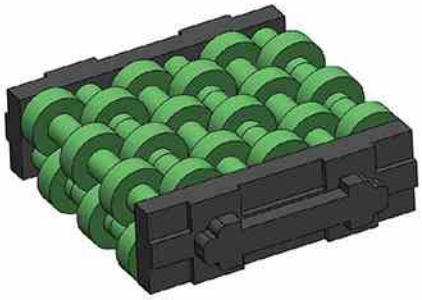

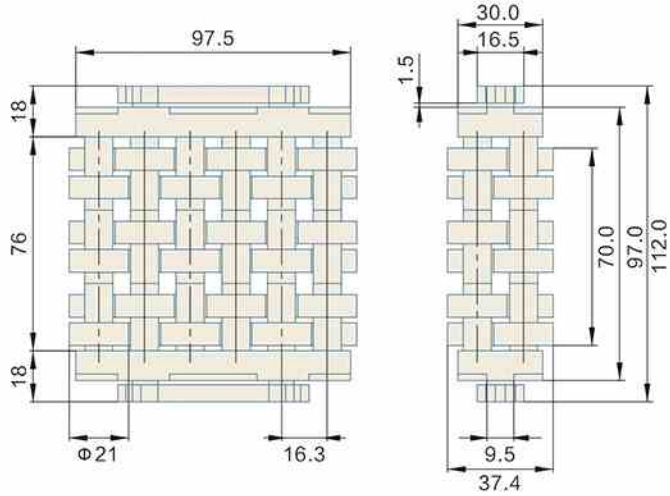

型号 TYPE	材质 MATERIAL	颜色 COLOR	重量 WEIGHT (KG/M)
HarH672	POM+SUS	GREEN	—

Remark: this type product is 3m/PC.

HarH601 Series Guide Rails

HarH601型钢护栏

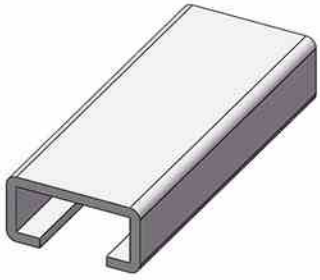

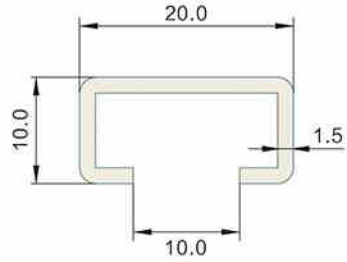

型号 TYPE	材质 MATERIAL	颜色 COLOR	重量 WEIGHT (KG/M)
HarH601	SUS304	—	1.42

Remark: this type product is 3m/PC.

HarH673 Series Connected Part

HarH673分道护栏连接片

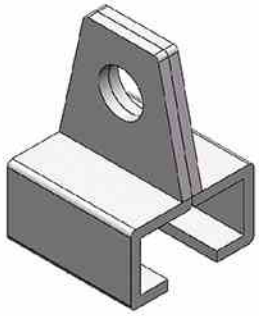

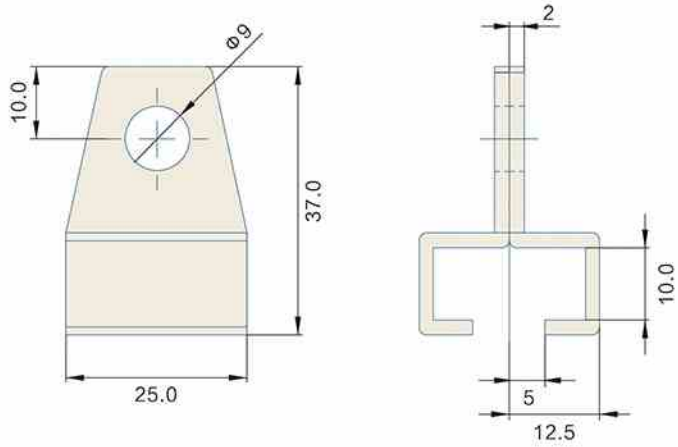

型号 TYPE	材质 MATERIAL	颜色 COLOR	重量 WEIGHT (KG/M)
HarH673	SUS304	—	—

HarH674 Roller Guide Rails

HarH674流利条

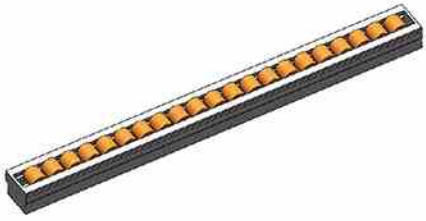

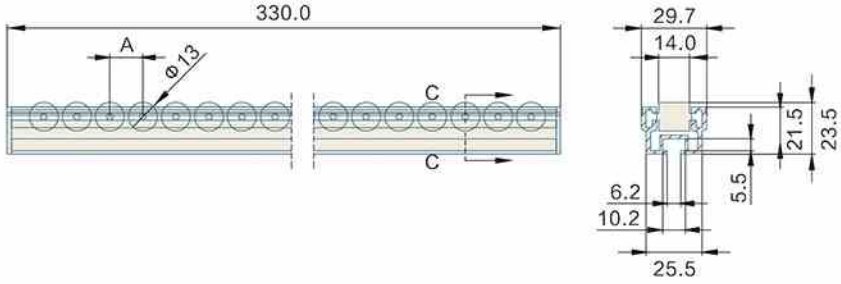

型号 TYPE	材质 MATERIAL	颜色 COLOR	重量 WEIGHT (KG/M)
HarH674	POM+Aluminium	Yellow	—

Remark: this type product is 3m/PC.

HarH675 Roller Guide Rails

HarH675流利条

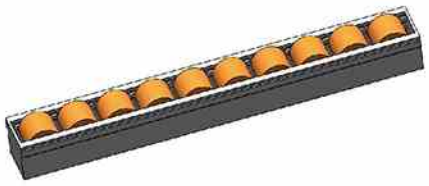

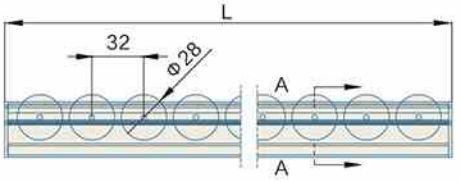

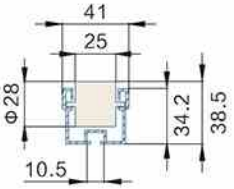

型号 TYPE	材质 MATERIAL	颜色 COLOR	重量 WEIGHT (KG/M)
HarH675	POM+Aluminium	Yellow	—

Remark: this type product is 3m/PC.

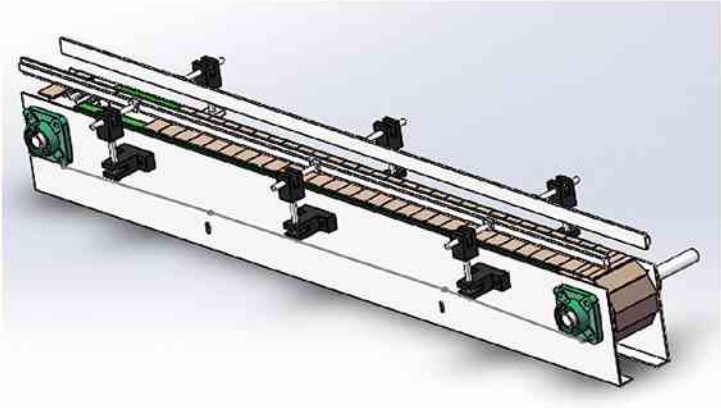

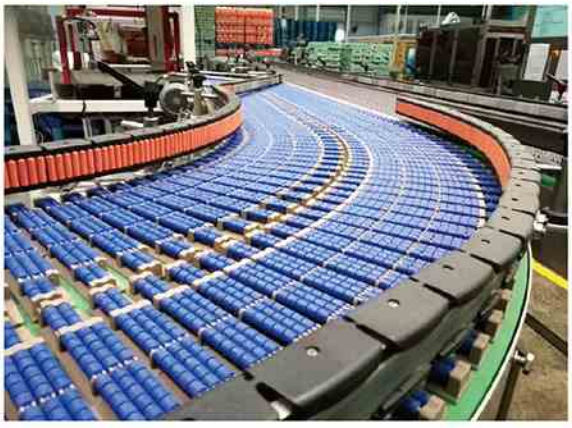

N01 Neck Guides
N01 宝特瓶风送条

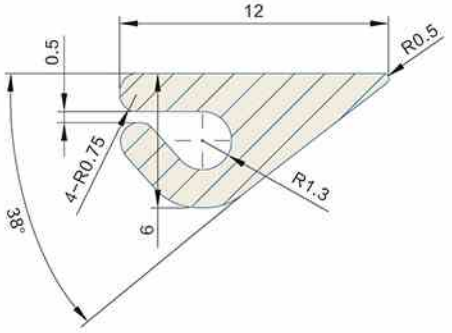

型号 TYPE	材质 Material	颜色 Color
N01	UHMW-PE1000	灰色 GREY

N02 Neck Guides
N02 宝特瓶风送条

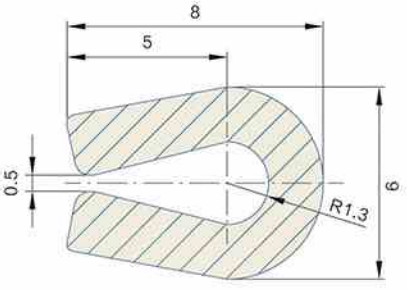

型号 TYPE	材质 Material	颜色 Color
N02	UHMW-PE1000	灰色 GREY

N03 Neck Guides
N03 机加工风送条

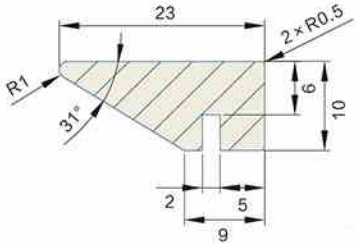

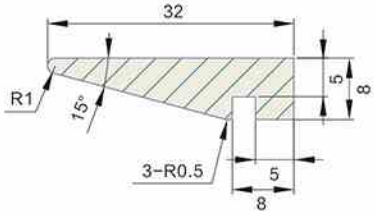

型号 TYPE	材质 Material	颜色 Color
N03	UHMW-PE1200	绿色 GREEN

N04 Neck Guides
N04 机加工风送条

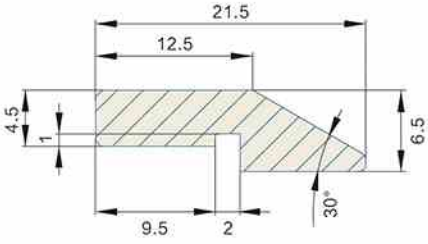

型号 TYPE	材质 Material	颜色 Color
N04	UHMW-PE1200	绿色 GREEN

N05 Neck Guides
N05 宝特瓶风送条

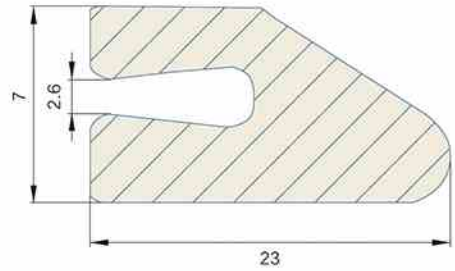

型号 TYPE	材质 Material	颜色 Color
N05	UHMW-PE450/PE1000	灰色 GREY

N06 Neck Guides
N06 宝特瓶风送条

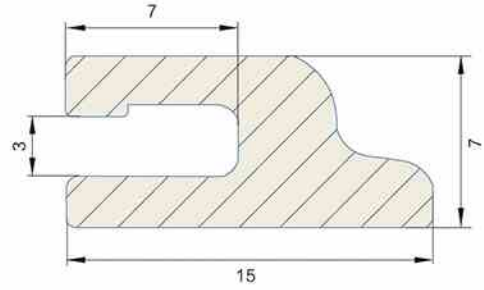

型号 TYPE	材质 Material	颜色 Color
N06	UHMW-PE450/PE1000	灰色 GREY

N07 Neck Guides
N07 宝特瓶风送条

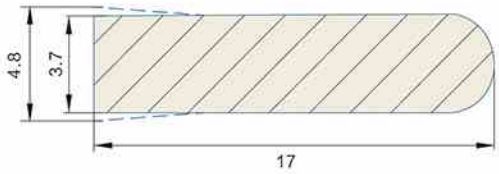

型号 TYPE	材质 Material	颜色 Color
N07	UHMW-PE450/PE1000	灰色 GREY

N08 Neck Guides
N08 宝特瓶风送条

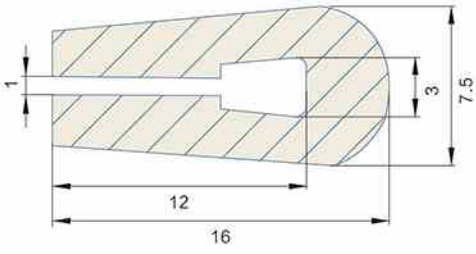

型号 TYPE	材质 Material	颜色 Color
N08	UHMW-PE450/PE1000	灰色 GREY

FRICTION STRIPS 垫条

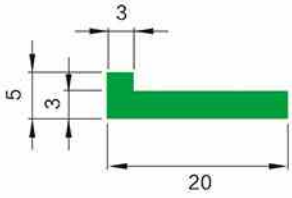

D501

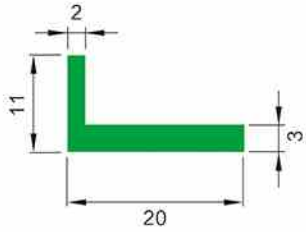

D502

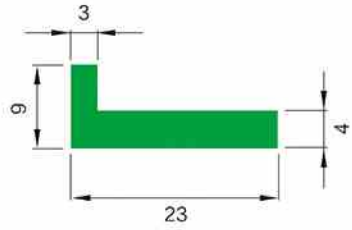

D503

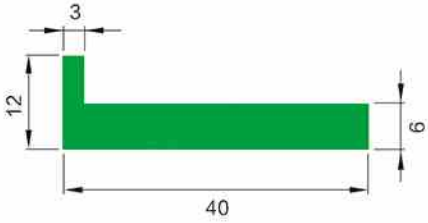

D504

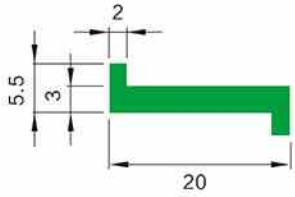

D505

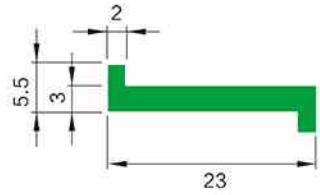

D506

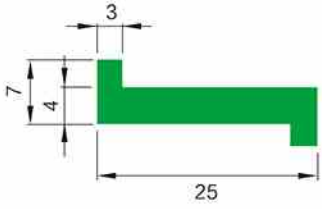

D507

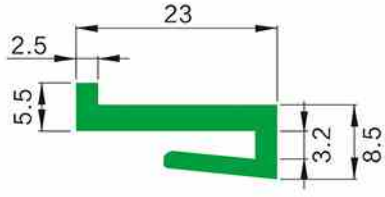

D508

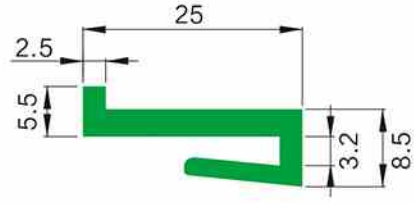

D509

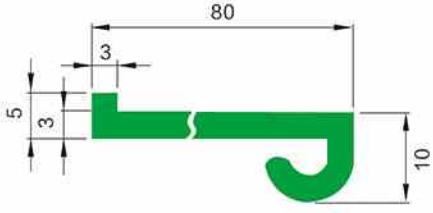

D510

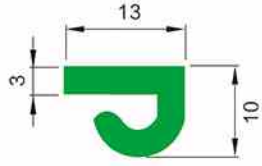

D511

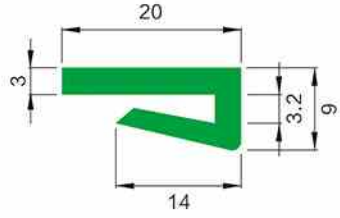

D512

FRICTION STRIPS 垫条

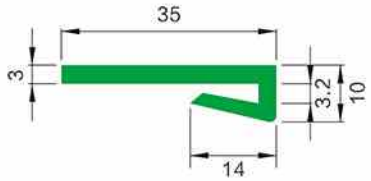

D513

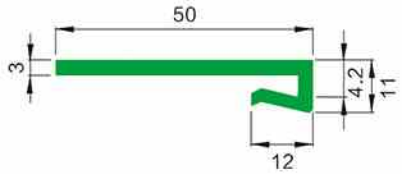

D514

D515

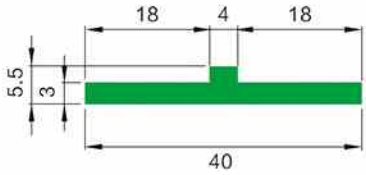

D516

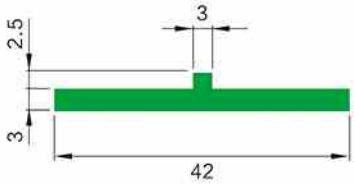

D517

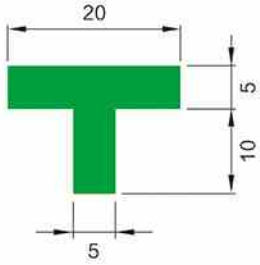

D518

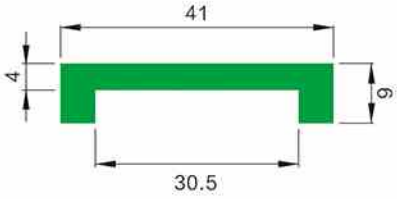

D519

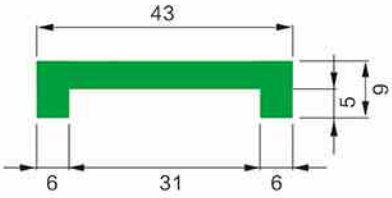

D520

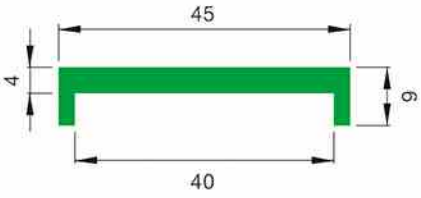

D521

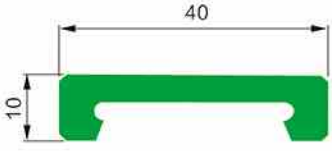

D522

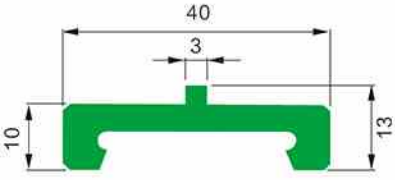

D523

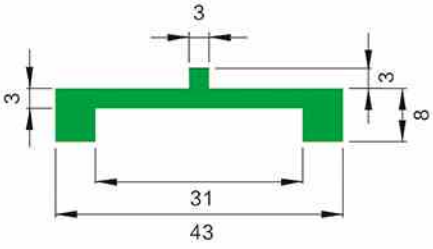

D524

FRICTION STRIPS 垫条

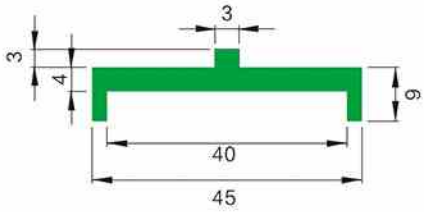

D525

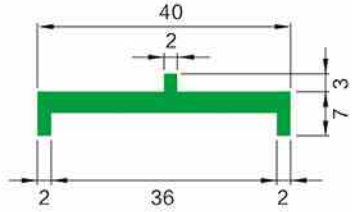

D526

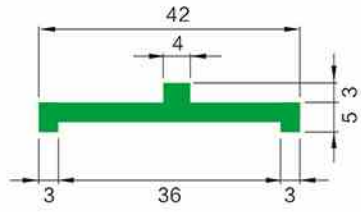

D527

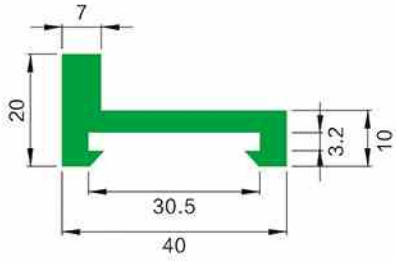

D528

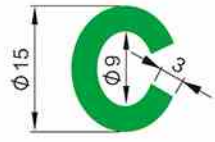

D529

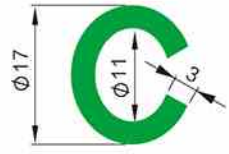

D530

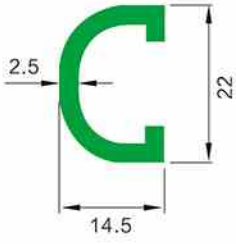

D531

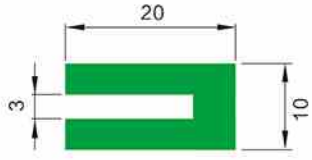

D532

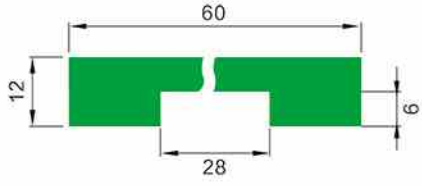

D533

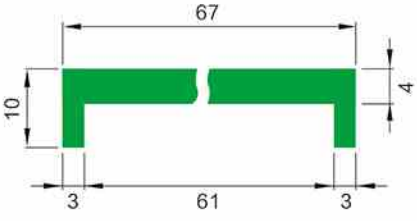

D534

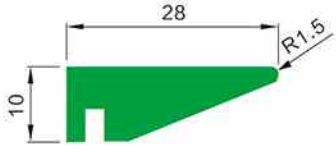

D535

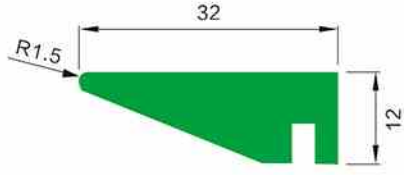

D536

FRICTION STRIPS 垫条

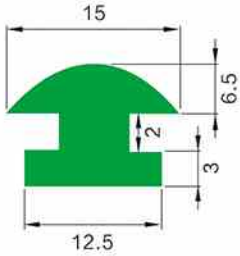

D537

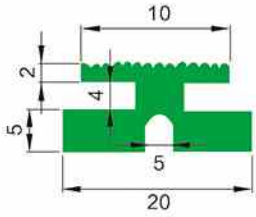

D538

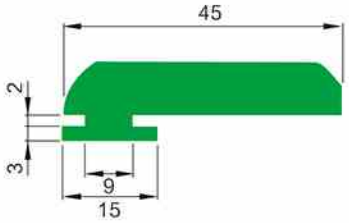

D539

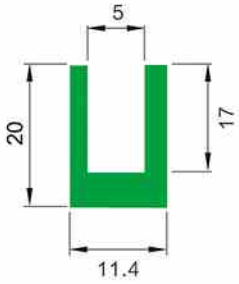

D540

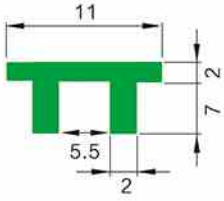

D541

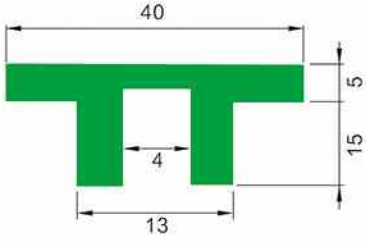

D542

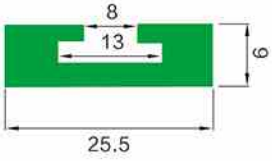

D543

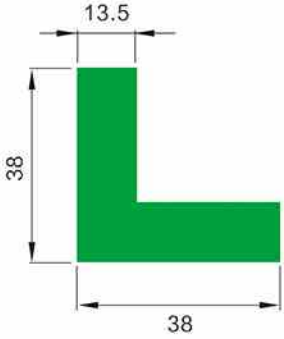

D544

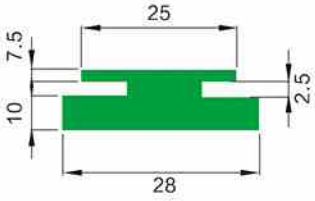

D545

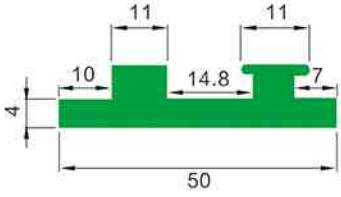

D546

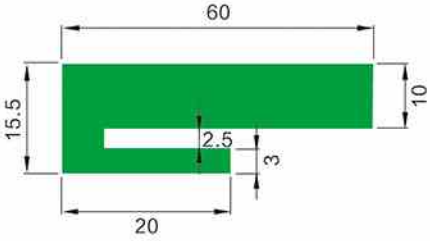

D547

L、T参数见W14页

D548

FRICTION STRIPS 垫条

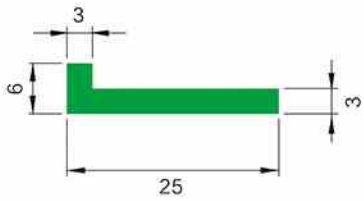

D549

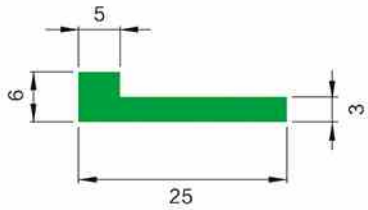

D550

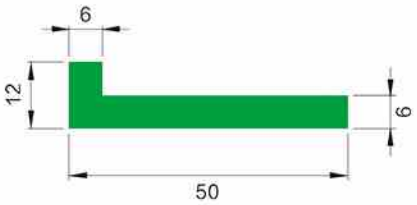

D551

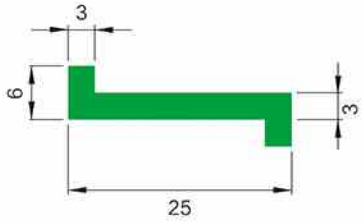

D552

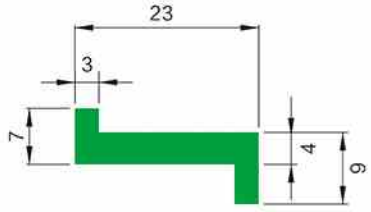

D553

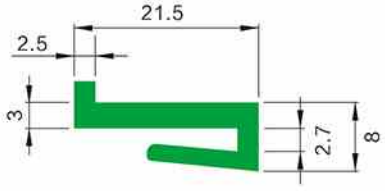

D554

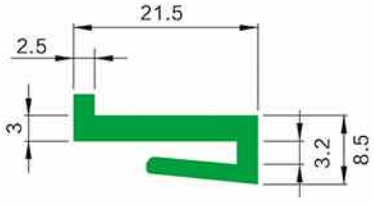

D555

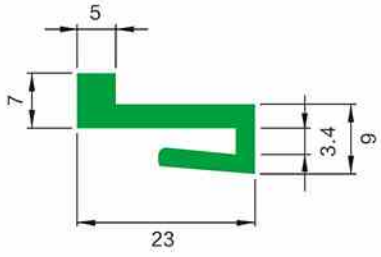

D556

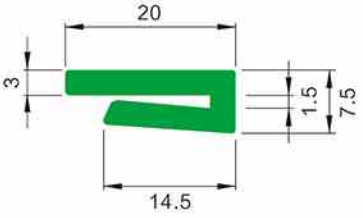

D557

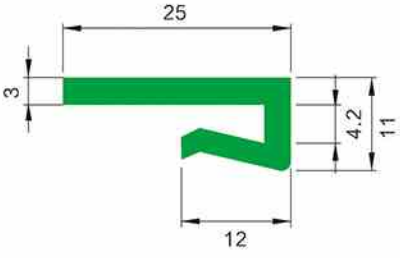

D558

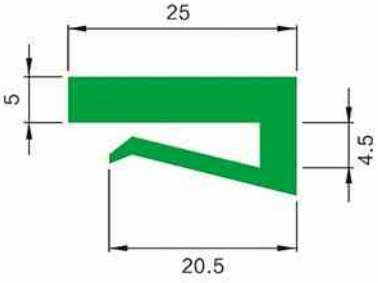

D559

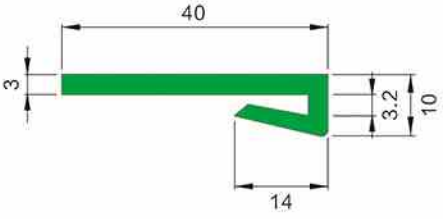

D560

FRICTION STRIPS 垫条

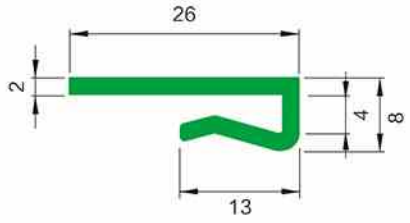

D561

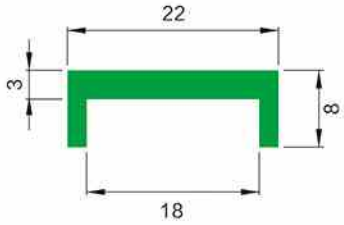

D562

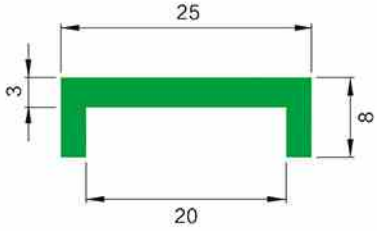

D563

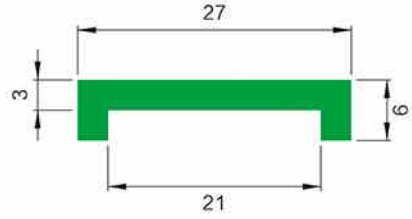

D564

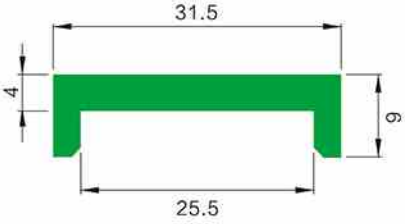

D565

D566

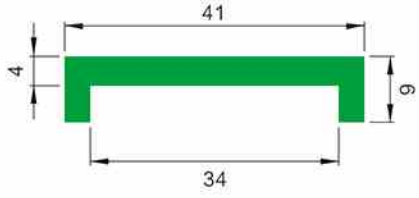

D567

D568

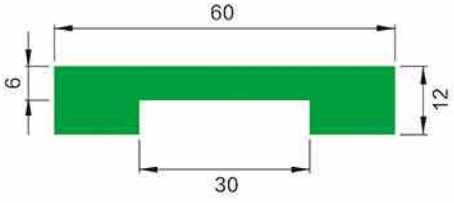

D569

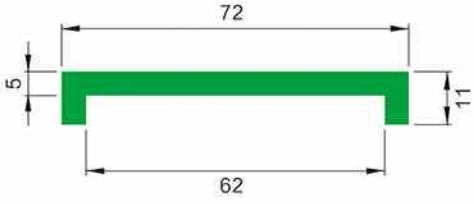

D570

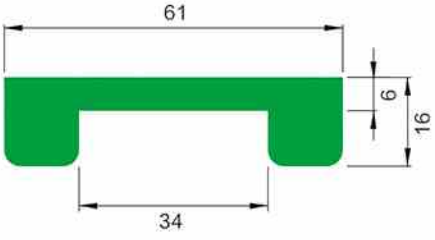

D580

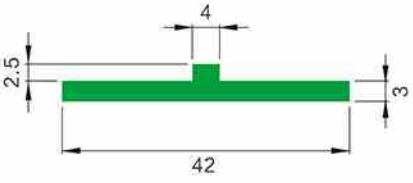

D581

FRICTION STRIPS 垫条

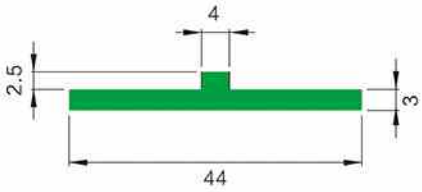

D582

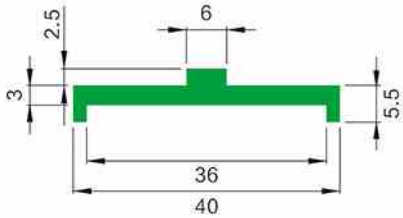

D583

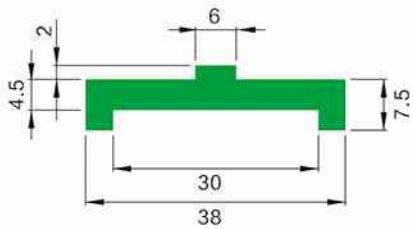

D584

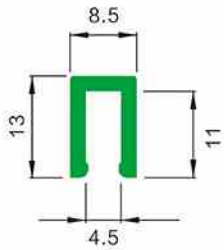

D585

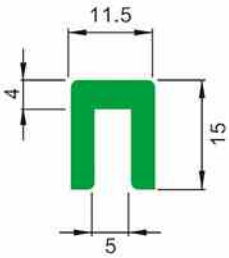

D586

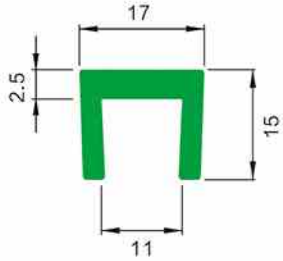

D587

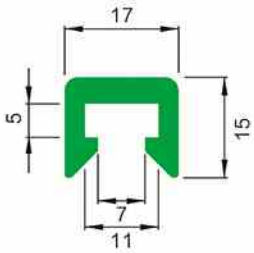

D588

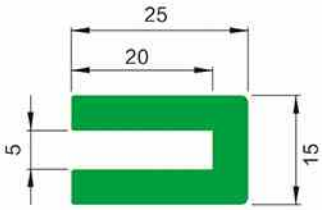

D589

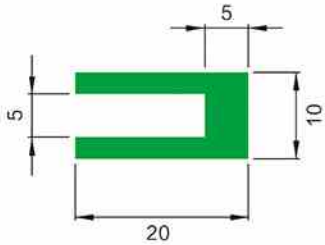

D590

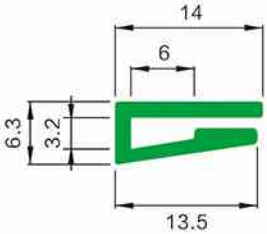

D591

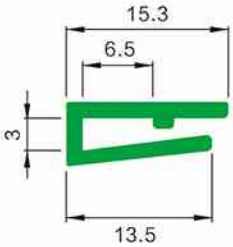

D592

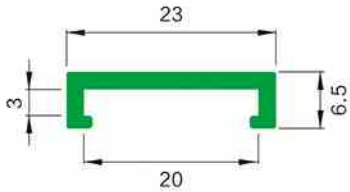

D593

FRICTION STRIPS 垫条

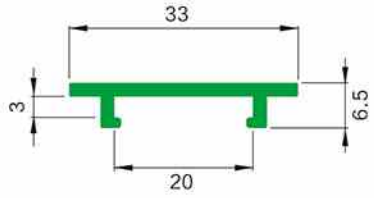

D594

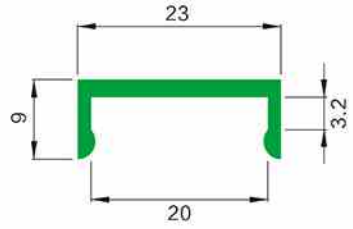

D595

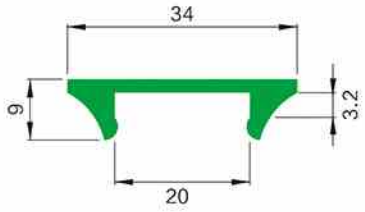

D596

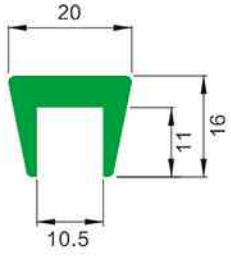

D597

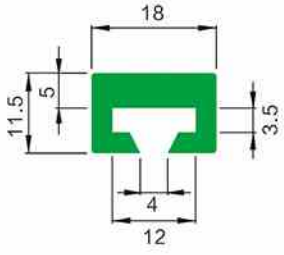

D598

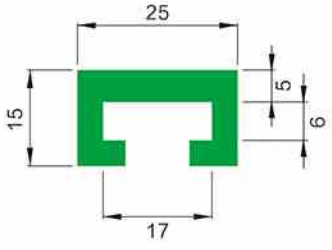

D599

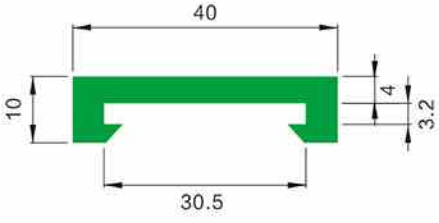

D600

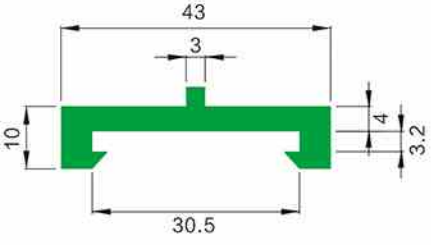

D601

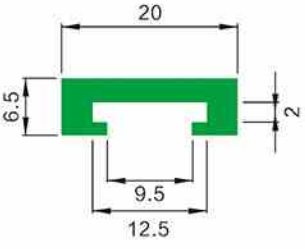

D602

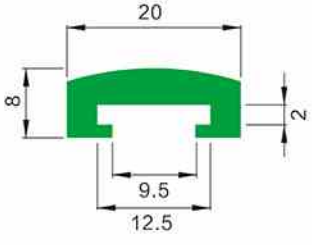

D603

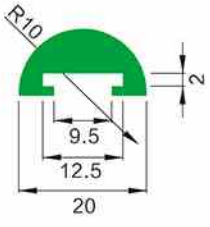

D604

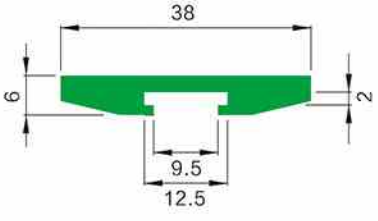

D605

FRICTION STRIPS 垫条

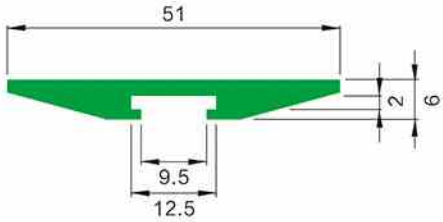

D606

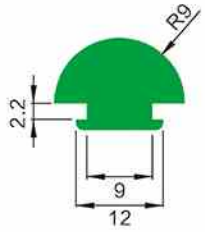

D607

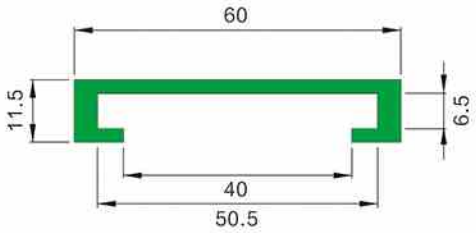

D608

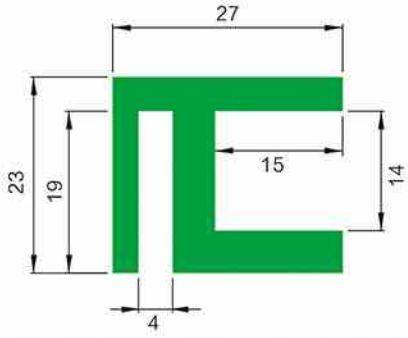

D609

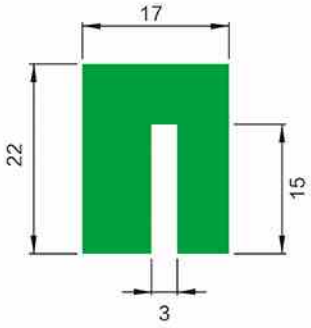

D610

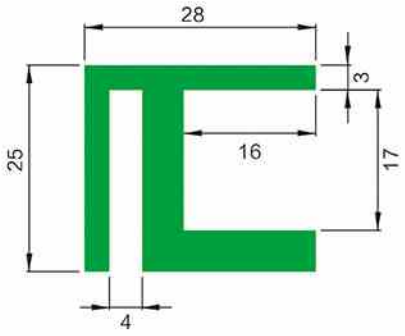

D611

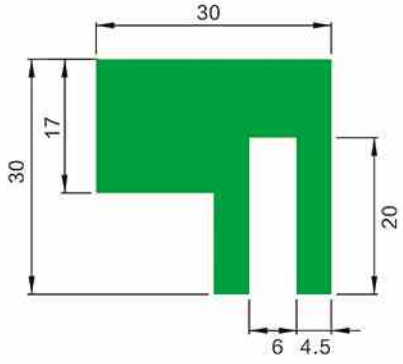

D612

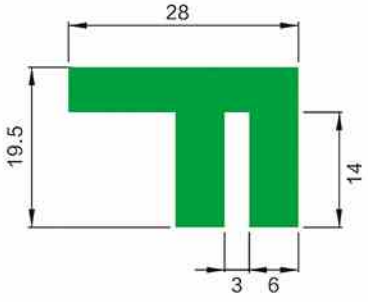

D613

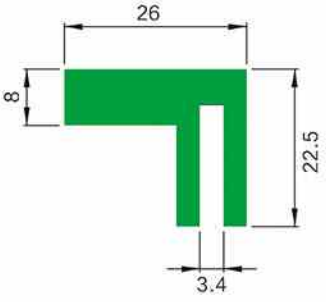

D614

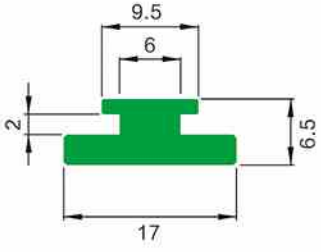

D615

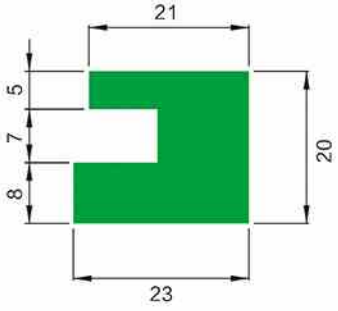

D616

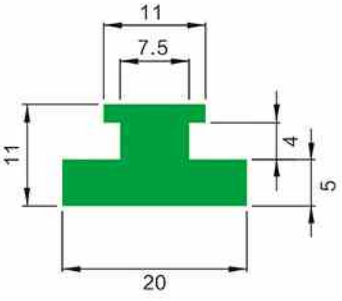

D617

FRICTION STRIPS 垫条

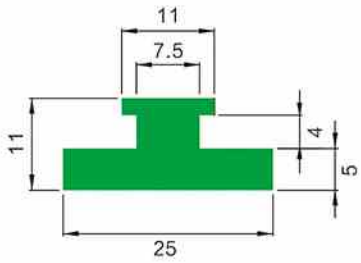

D618

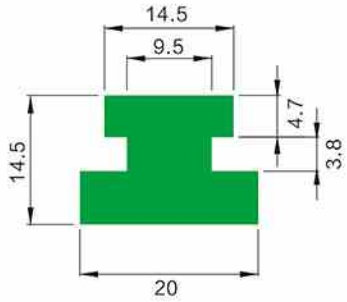

D619

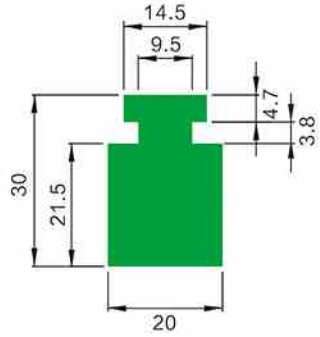

D620

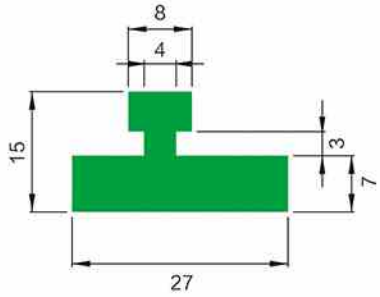

D621

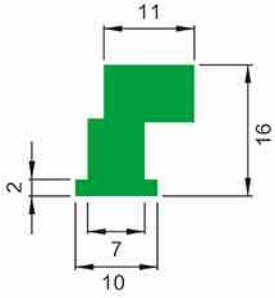

D622

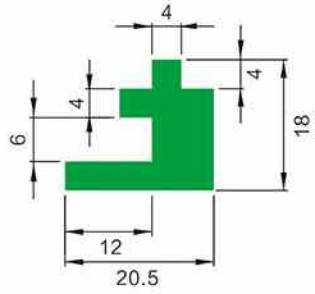

D623

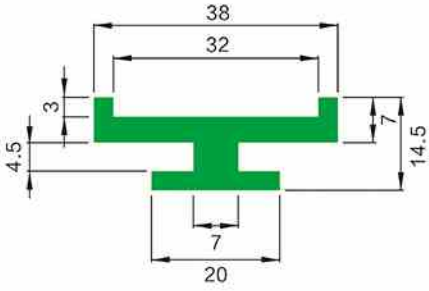

D624

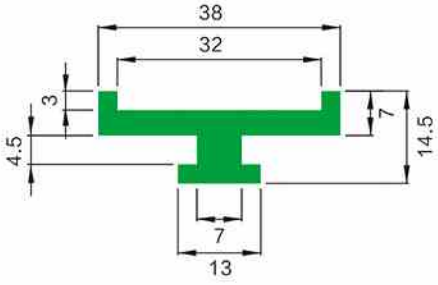

D625

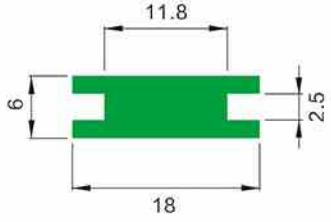

D626

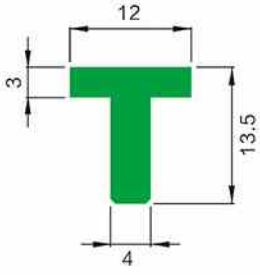

D627

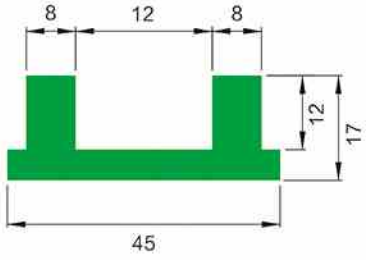

D628

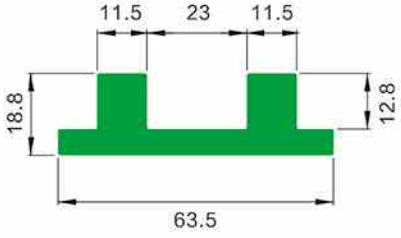

D629

FRICTION STRIPS 垫条

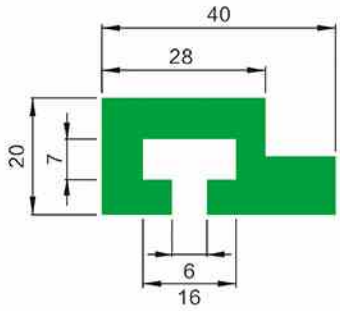

D630

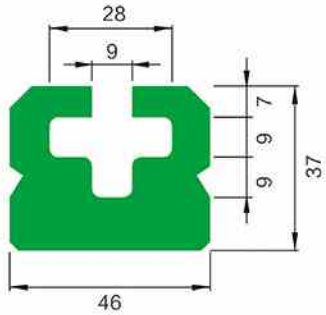

D631

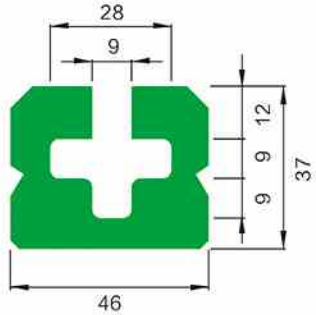

D632

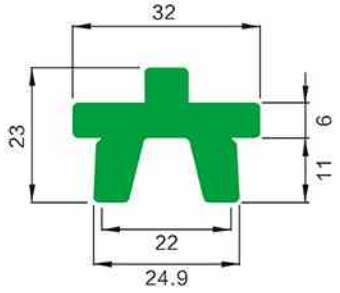

D633

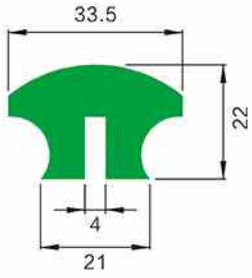

D634

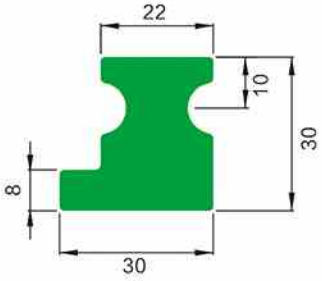

D635

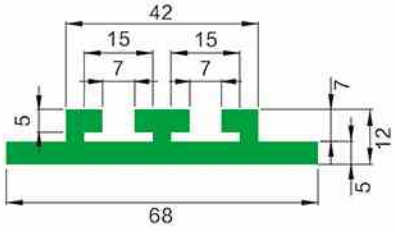

D636

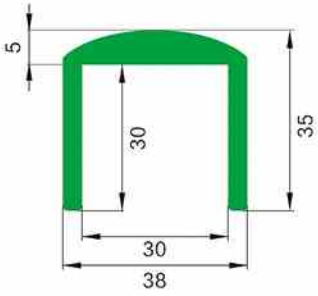

D637

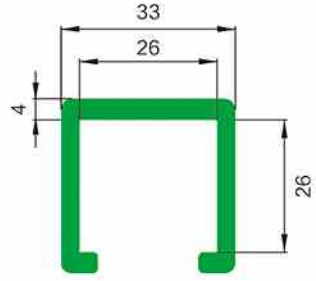

D638

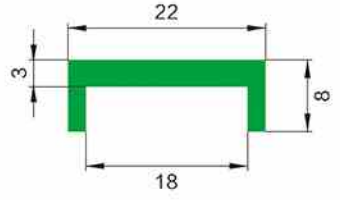

D639

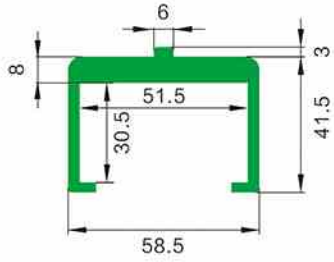

D640

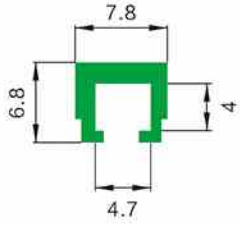

D641

FRICTION STRIPS 垫条

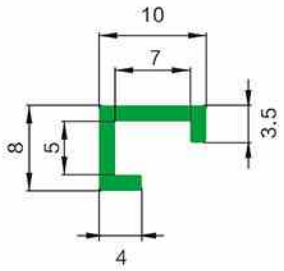

D642

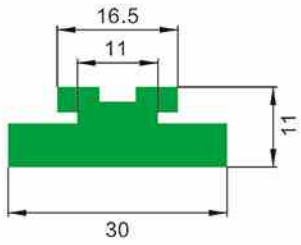

D643

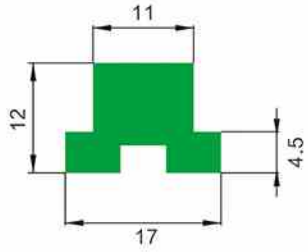

D644

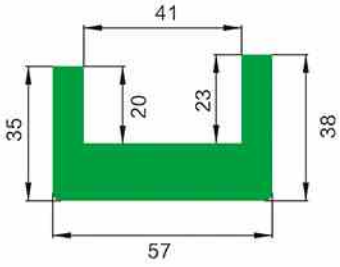

D645

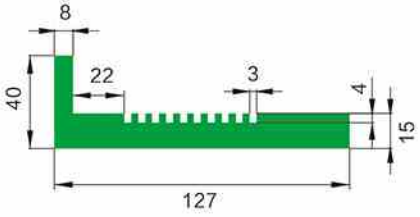

D646

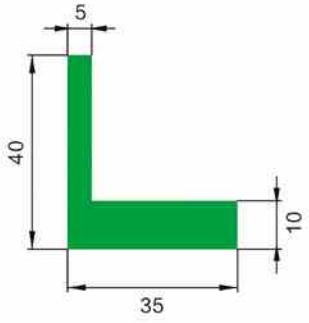

D647

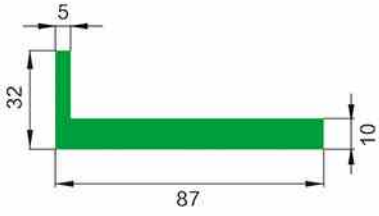

D648

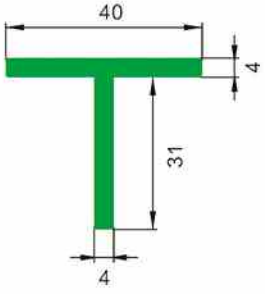

D649

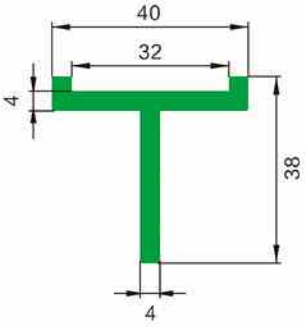

D650

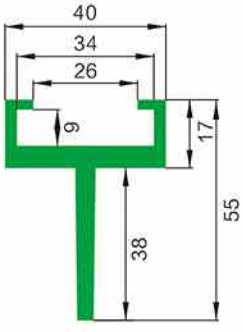

D651

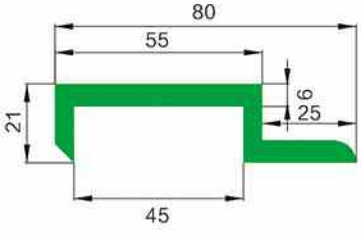

D652

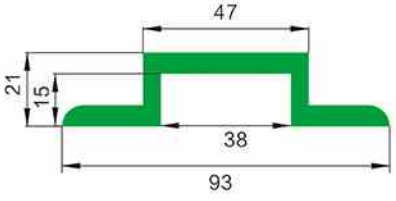

D653

FRICTION STRIPS 垫条

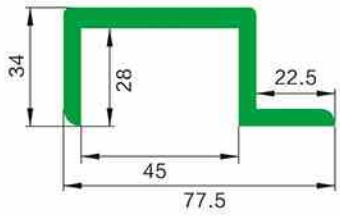

D654

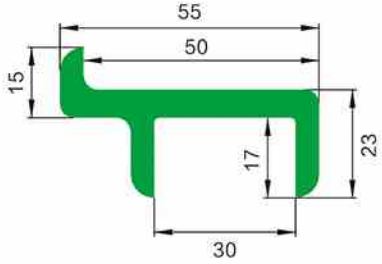

D655

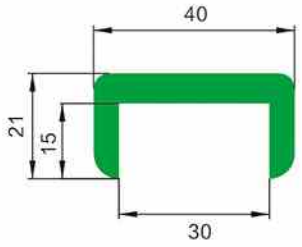

D656

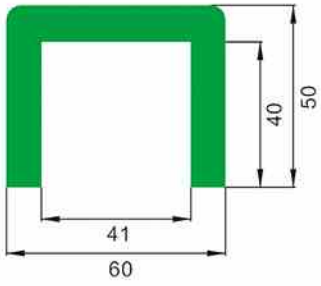

D657

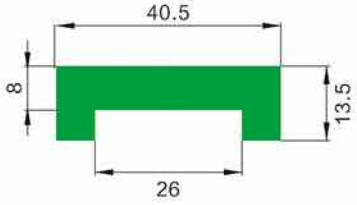

D658

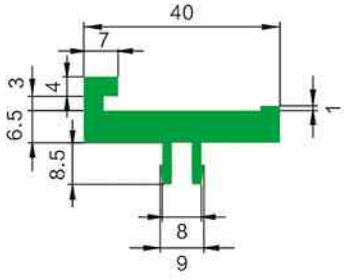

D659

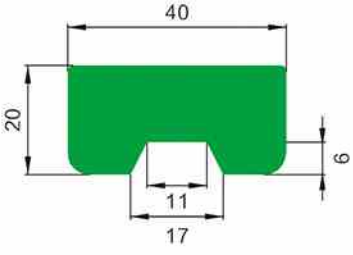

D660

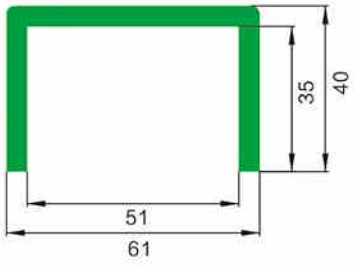

D661

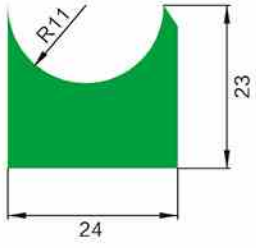

D662

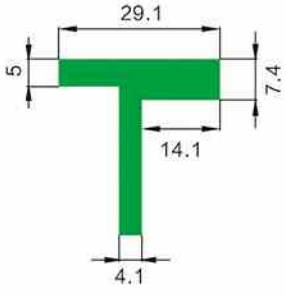

D663

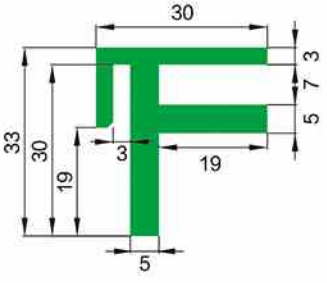

D664

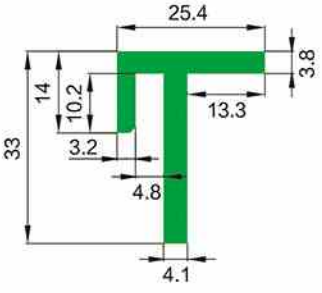

D665

FRICTION STRIPS 垫条

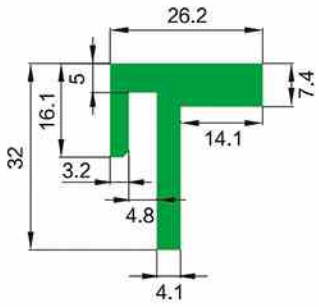

D666

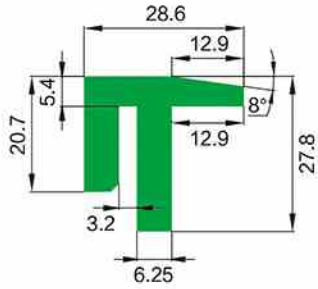

D667

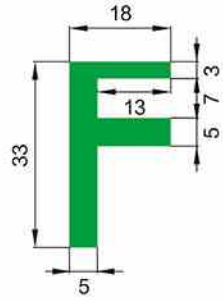

D668

D548参数

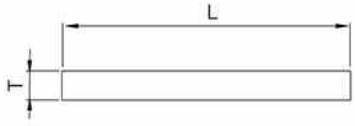

规格SIZE											
L(mm)	20	20	20	25	25	25	30	30	30	35	35
T(mm)	3	4	5	6	8	10	35	5	6	6	7
L(mm)	35	35	40	40	40	40	40	42	45	50	50
T(mm)	8	10	3	4	6	8	10	3	6	3	5
L(mm)	50	55	55	60	70	70	80	90	100	100	110
T(mm)	6	5	6	5	5	6	10	6	3	4	3

Har P701 Series Bracket

Har P701型小支架

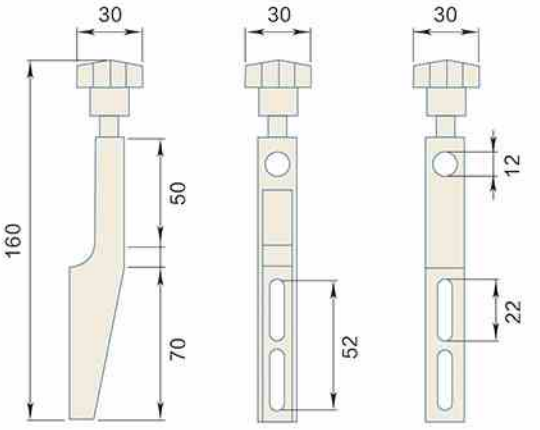

型号 TYPE	材质 MATERIAL	重量 WEIGHT
Har P701	Nylon	60g

Har P702 Series Bracket

Har P702型转头支架

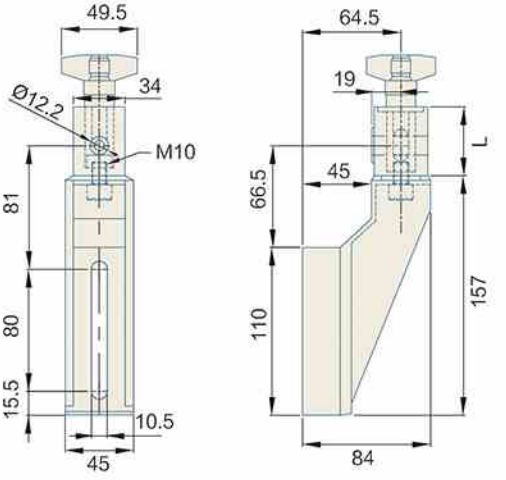

型号 TYPE	材质 MATERIAL	重量 WEIGHT
Har P702	Nylon	260g

Har P703 Series Bracket

Har P703型插片支架

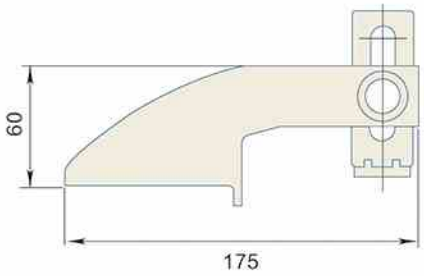

型号 TYPE	材质 MATERIAL	重量 WEIGHT
Har P703	Nylon	173g

Har P704 Series Bracket

Har P704型大支架

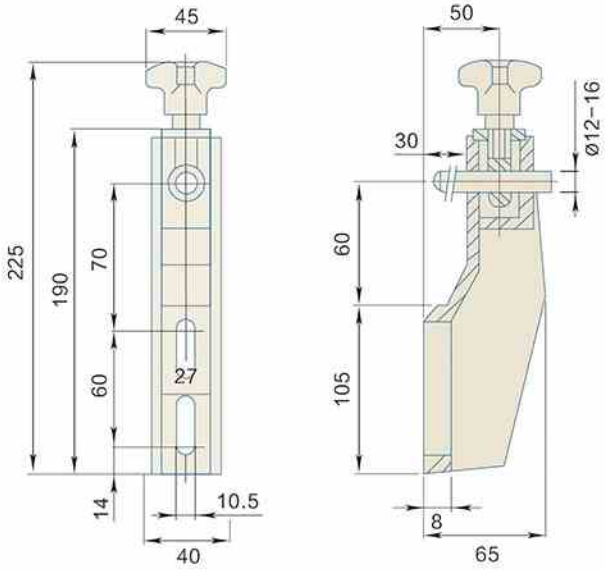

型号 TYPE	材质 MATERIAL	重量 WEIGHT
Har P704	Nylon	185g

Har P705 Series Bracket

Har P705型支架

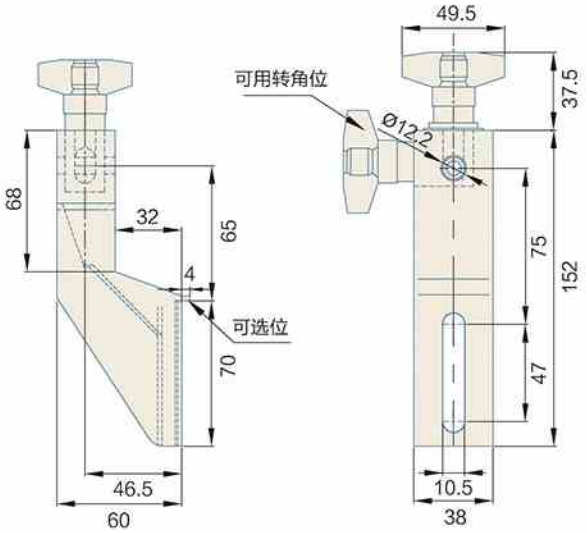

型号 TYPE	材质 MATERIAL	重量 WEIGHT
Har P705	Nylon	190g

Har P706 Series Clamp for sensors

Har P706型光电源接头

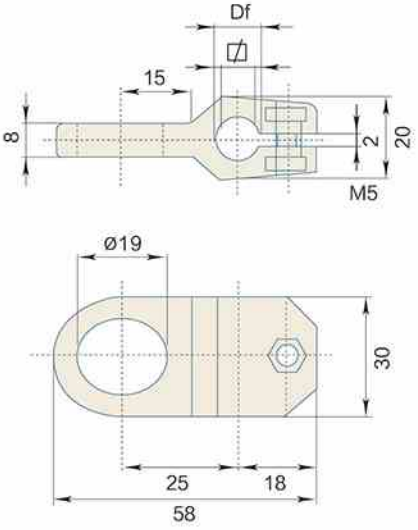

型号 TYPE	材质 MATERIAL	重量 WEIGHT
Har P706	Nylon	20g

Har P707 Series Cross Clamp

Har P707型十字架

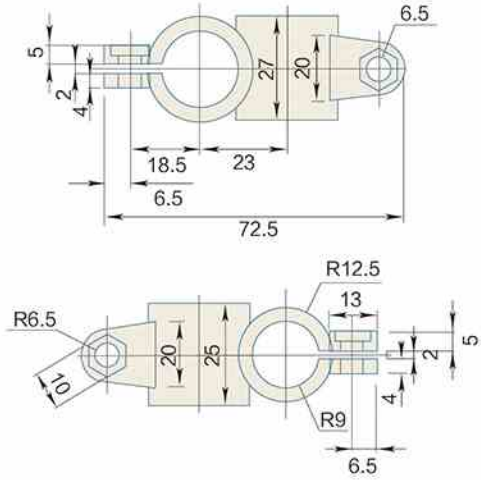

型号 TYPE	材质 MATERIAL	重量 WEIGHT
Har P707	Nylon	30g

Har P708 Series Clamp for Bracket A

Har P708型光电源支架A

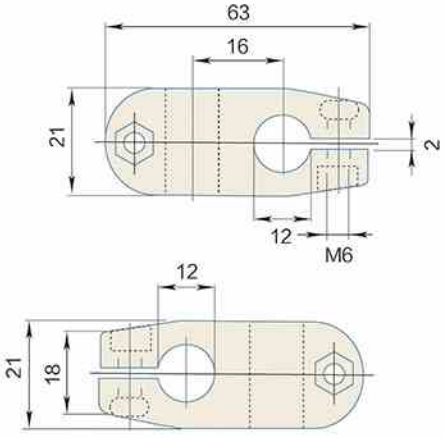

型号 TYPE	材质 MATERIAL	重量 WEIGHT
Har P708	Nylon	30g

Har P709 Series Clamp for Bracket B

Har P709型光电源支架B

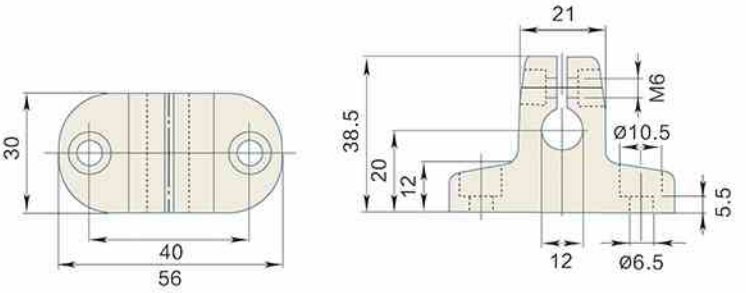

型号 TYPE	材质 MATERIAL	重量 WEIGHT
Har P709	Nylon	30g

Har P710 Series Clamp for Bracket C

Har P710型光电源支架C

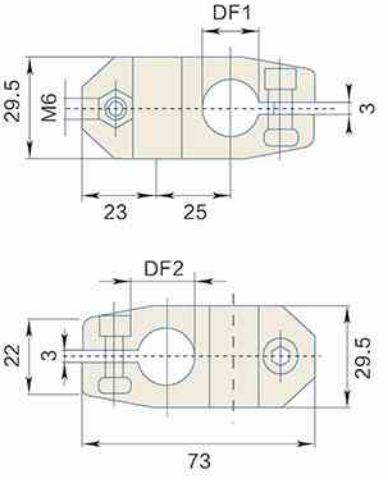

型号 TYPE	材质 MATERIAL	重量 WEIGHT
Har P710	Nylon	60g

Har P711 Series Guide Rail Clamp A

Har P711型单夹A

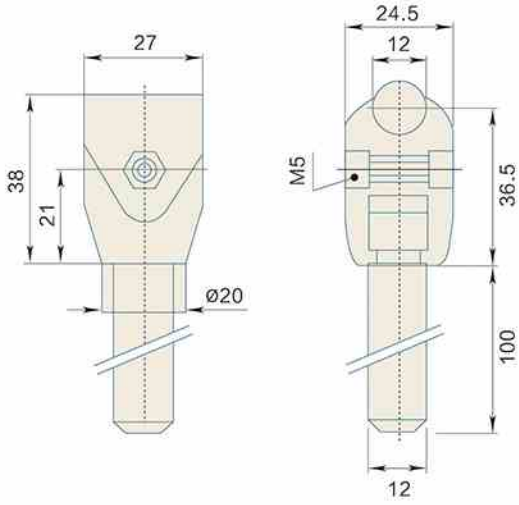

型号 TYPE	材质 MATERIAL	重量 WEIGHT
Har P711	Nylon	125g

Har P712 Series Guide Rail Clamp B

Har P712型单夹B

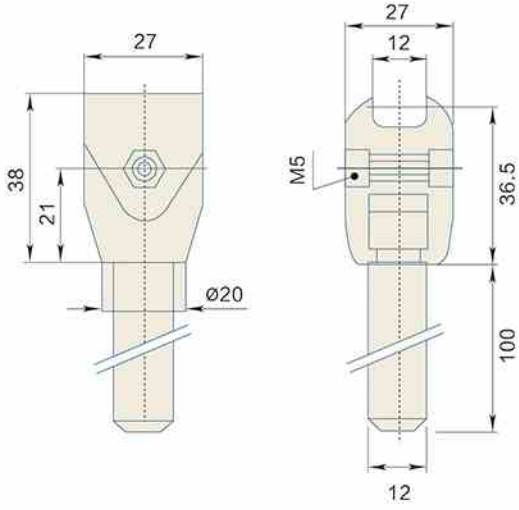

型号 TYPE	材质 MATERIAL	重量 WEIGHT
Har P712	Nylon	125g

Har P713 Series Guide Rail Clamp

Har P713型方夹

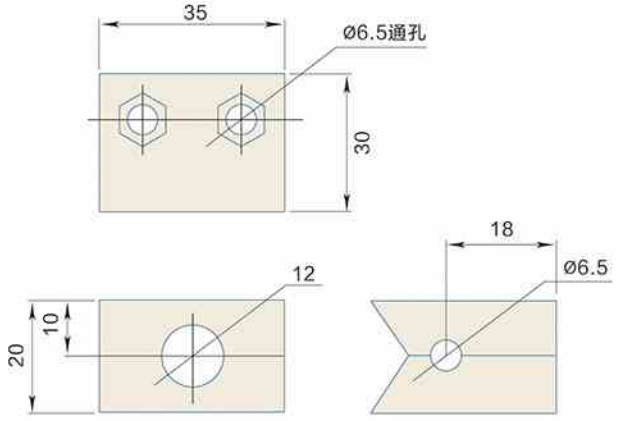

型号 TYPE	材质 MATERIAL	重量 WEIGHT
Har P713	Nylon	42g

Har P714 Series Bracket

Har P714型可调单夹A

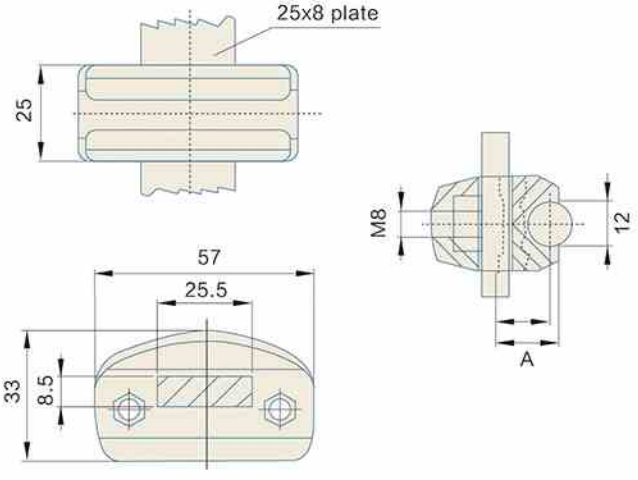

型号 TYPE	材质 MATERIAL	重量 WEIGHT
Har P714	Nylon	51g

Har P715 Series Bracket

Har P715型可调单夹B

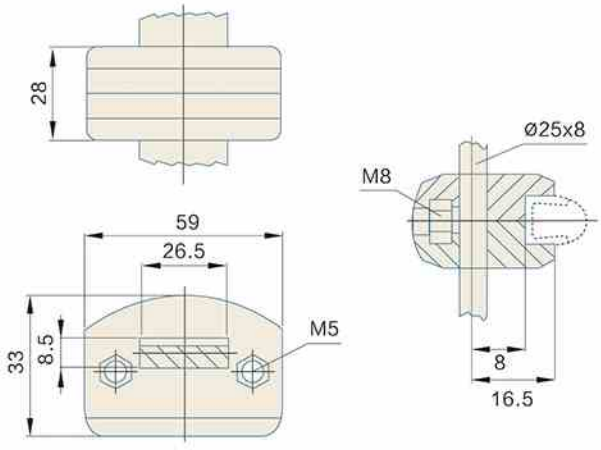

型号 TYPE	材质 MATERIAL	重量 WEIGHT
Har P715	Nylon	50g

Har P716 Series Bracket

Har P716型双夹A

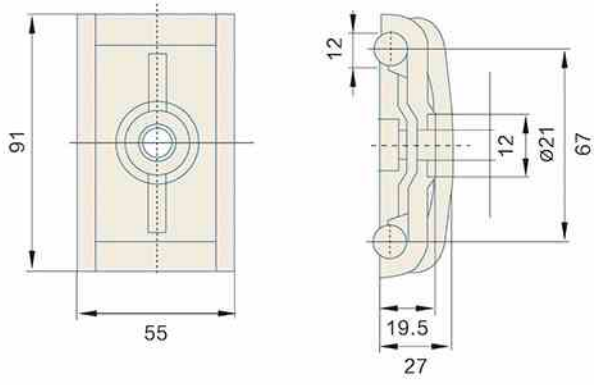

型号 TYPE	材质 MATERIAL	重量 WEIGHT
Har P716	Nylon	185g

Har P717 Series Bracket

Har P717型双夹C

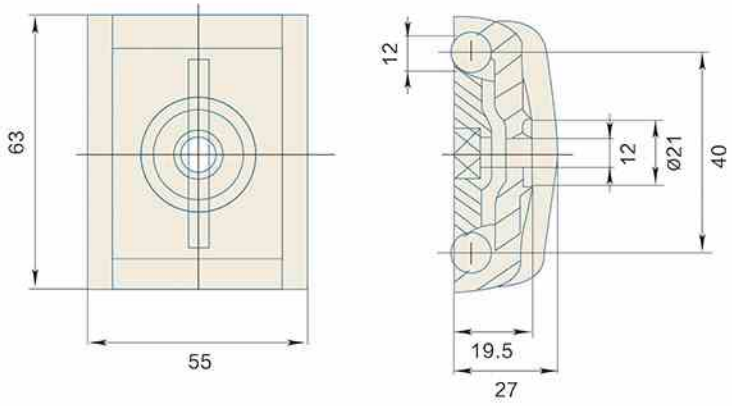

型号 TYPE	材质 MATERIAL	重量 WEIGHT
Har P717	Nylon	150g

Har P718 Series Pulley

Har P718型托轮C

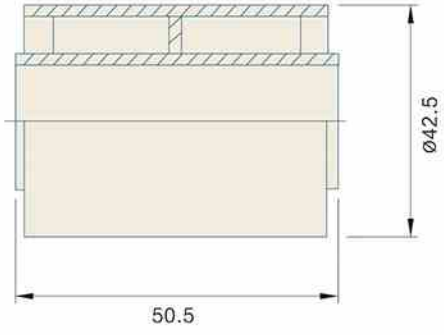

型号 TYPE	材质 MATERIAL	重量 WEIGHT
Har P718	PP	30g

备注：孔径 Bore Diameter：20.5mm

Har P719 Series Pulley

Har P719型托轮D

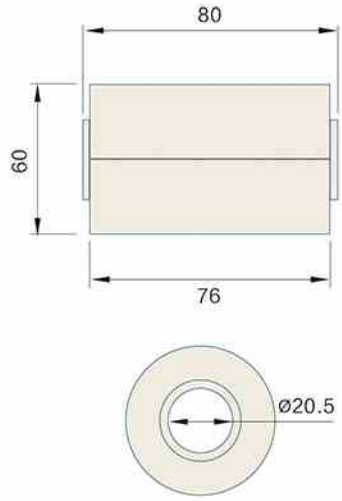

型号 TYPE	材质 MATERIAL	重量 WEIGHT
Har P719	PE	90g

Har P720 Series Pulley

Har P720型托轮A

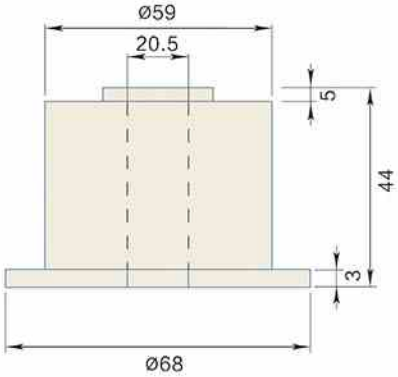

型号 TYPE	材质 MATERIAL	重量 WEIGHT
Har P720	PP	18g

Har P721 Series Pulley

Har P721型拖轮B

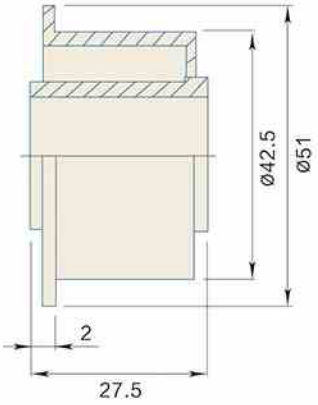

型号 TYPE	材质 MATERIAL	重量 WEIGHT
Har P721	PP	10g

备注：孔径 Bore Diameter：20.5mm

Har P722 Series Pulley

Har P722型拖轮C

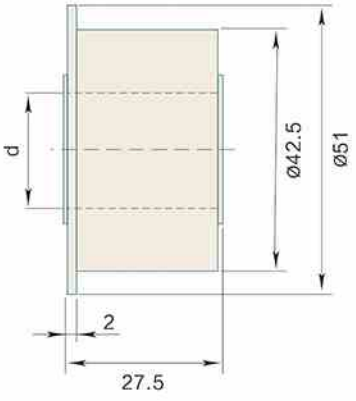

型号 TYPE	材质 MATERIAL	重量 WEIGHT
Har P722	PP	10g

备注：孔径 Bore Diameter：20.5mm

Har P723 Series Pulley

Har P723型拖轮D

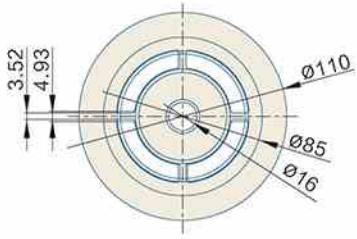

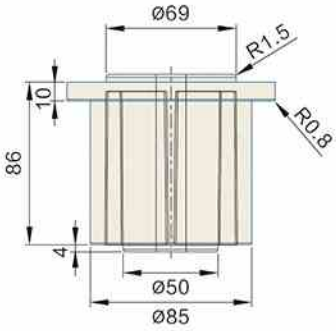

型号 TYPE	材质 MATERIAL	重量 WEIGHT
Har P723	PP	320g

Har P724 Series Pulley

Har P724型大回路轮

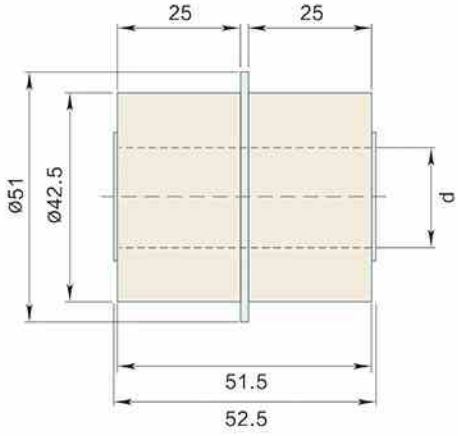

型号 TYPE	材质 MATERIAL	重量 WEIGHT
Har P724	PP	20g

Har P725 Series Bracket

Har P725型托轮挡片

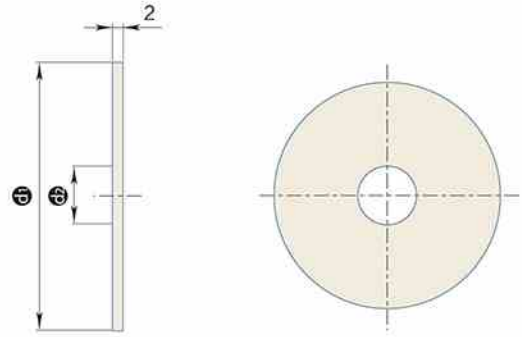

型号 TYPE	材质 MATERIAL	重量 WEIGHT
Har P725	Nylon	10g

Har P725A Series Bracket Support

Har P725A型托块

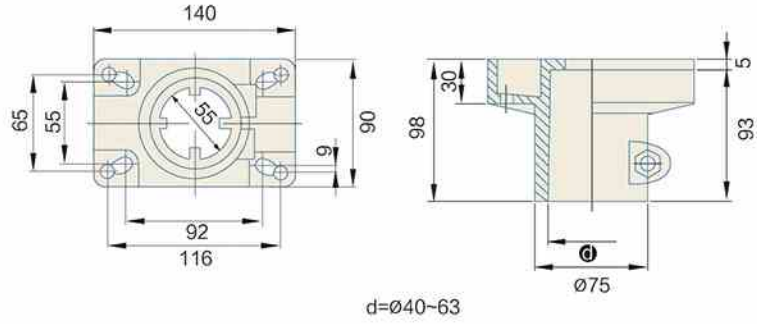

型号 TYPE	材质 MATERIAL	重量 WEIGHT
Har P725A	Nylon	370g

Har P725B Series Bracket Support

Har P725B型托架

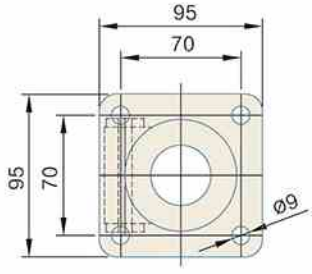

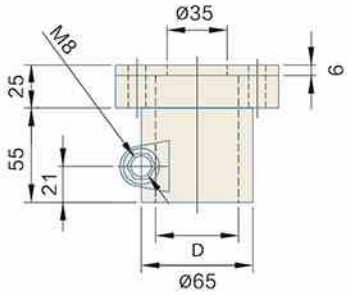

型号 TYPE	材质 MATERIAL	重量 WEIGHT
Har P725B	Nylon	260g

Har P726 Series Bracket Support

Har P726型支脚三通

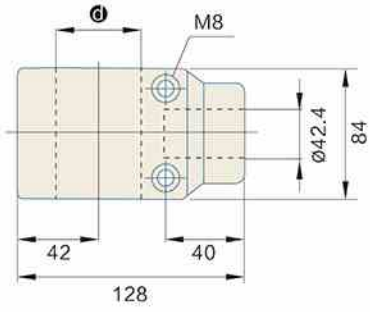

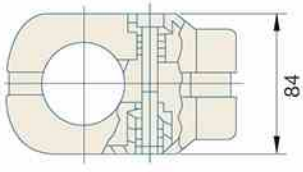

d=ø48.3~60.3

型号 TYPE	材质 MATERIAL	重量 WEIGHT
Har P726	Nylon	370g

Har P727 Series Side mounting top bracket

Har P727型支撑座

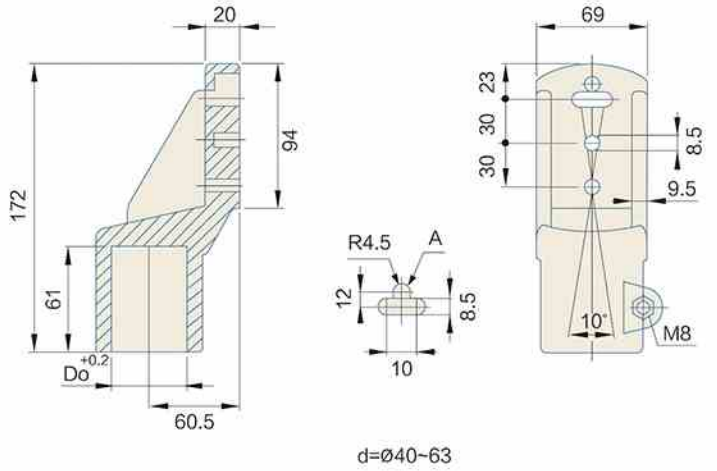

型号 TYPE	材质 MATERIAL	重量 WEIGHT
Har P727	Nylon	250g

Har P728 Series Side mounting top bracket

Har P728型支撑座

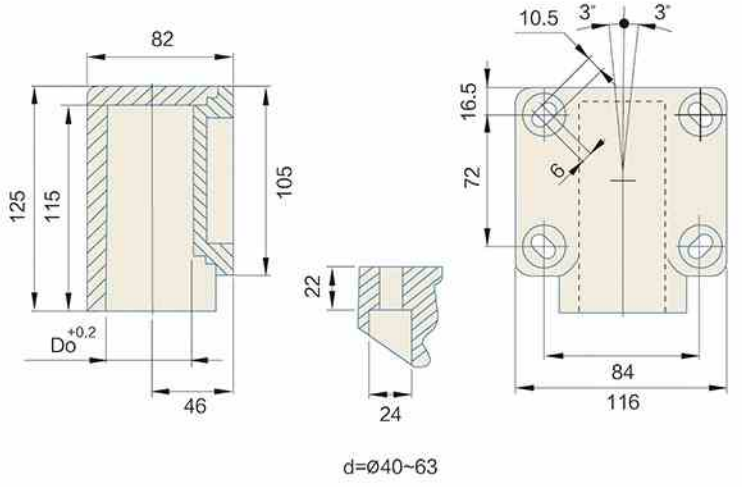

型号 TYPE	材质 MATERIAL	重量 WEIGHT
Har P728	Nylon	150g

Har P729 Series Connect Part

Har P729型圆孔十字接头

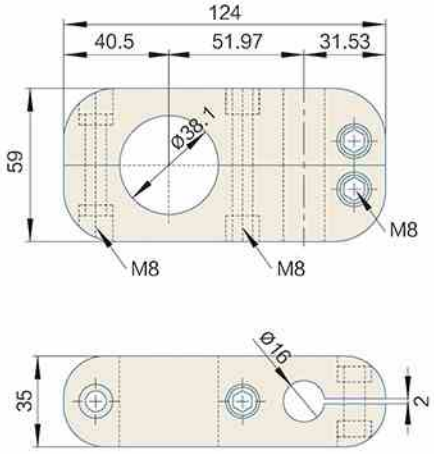

型号 TYPE	材质 MATERIAL	重量 WEIGHT
Har P729	Nylon	70g

Har P730 Series Connect Part

Har P730型方孔十字接头

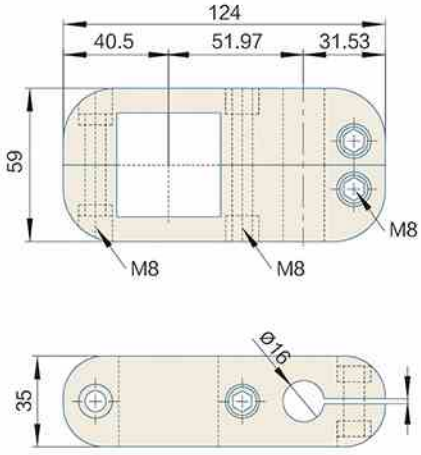

型号 TYPE	材质 MATERIAL	重量 WEIGHT
Har P730	Nylon	75g

Har P731 Series Hinges

Har P731型中型活页

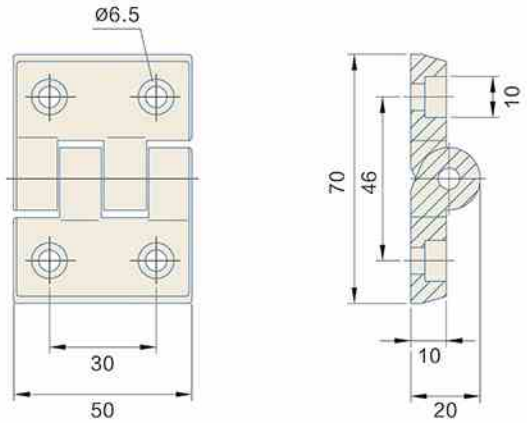

型号 TYPE	材质 MATERIAL	重量 WEIGHT
Har P731	Nylon	50g

Har P732 Series Hinges

Har P732型大型活页

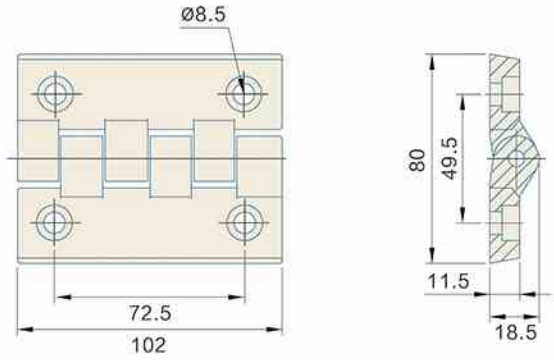

型号 TYPE	材质 MATERIAL	重量 WEIGHT
Har P732	Nylon	80g

Har P733 Series Hinges

Har P733型小型活页(铝型材40×40专用)

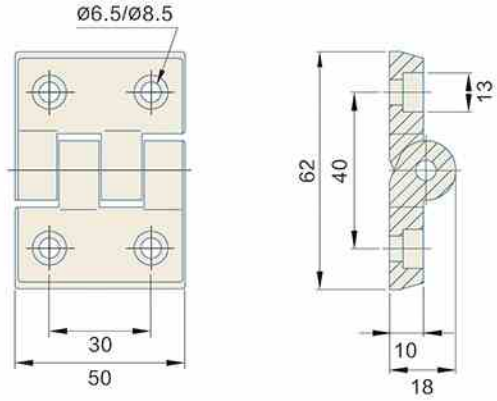

型号 TYPE	材质 MATERIAL	重量 WEIGHT
Har P733	Nylon	30g

Har P734 Series Hinges

Har P734型小型活页

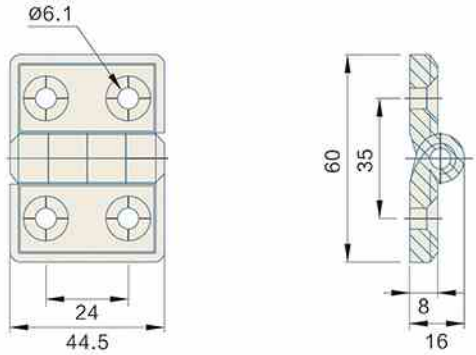

型号 TYPE	材质 MATERIAL	重量 WEIGHT
Har P734	Nylon	20g

Har P735 Series Hinges

Har P735型特小型活页

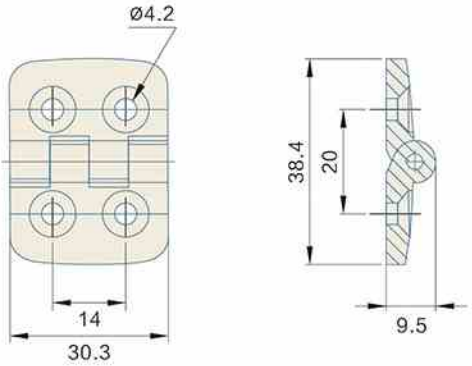

型号 TYPE	材质 MATERIAL	重量 WEIGHT
Har P735	Nylon	10g

Har P736 Series Articulated Feet

Har P736型大底脚Ø102

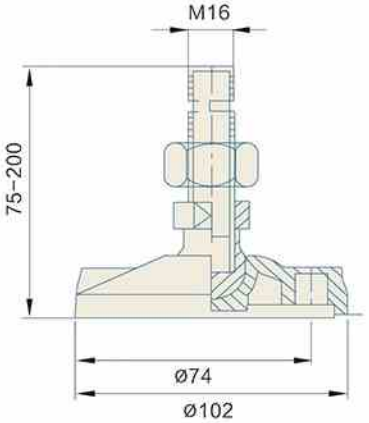

型号 TYPE	材质 MATERIAL	重量 WEIGHT
Har P736	Nylon+SUS304	480g

Har P737 Series Articulated Feet

Har P737型关节底脚ø50

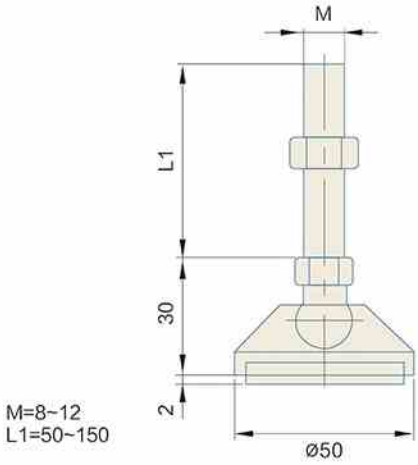

型号 TYPE	材质 MATERIAL	重量 WEIGHT
Har P737	Nylon+SUS304	280g

Har P738 Series Articulated Feet

Har P738型关节底脚ø60

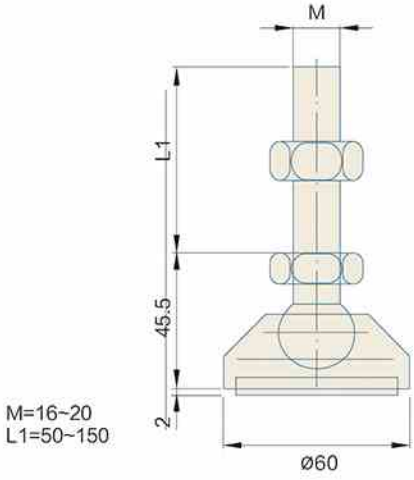

型号 TYPE	材质 MATERIAL	重量 WEIGHT
Har P738	Nylon+SUS304	300g

Har P739 Series Articulated Feet

Har P739型关节底脚ø80

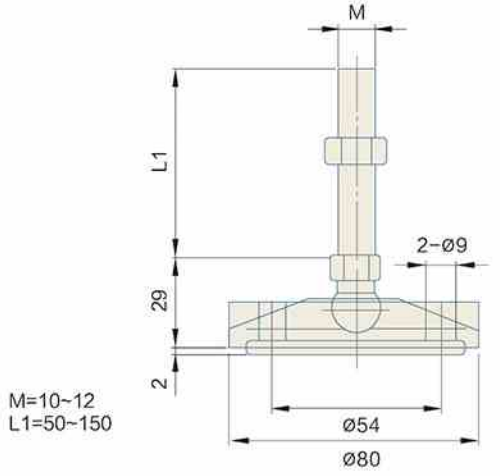

型号 TYPE	材质 MATERIAL	重量 WEIGHT
Har P739	Nylon+SUS304	320g

Har P740 Series Articulated Feet

Har P740型关节底脚ø80

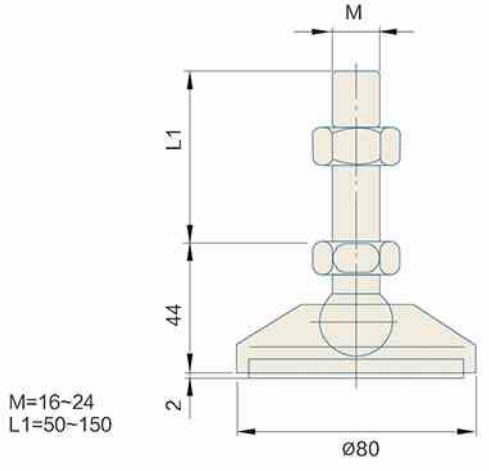

型号 TYPE	材质 MATERIAL	重量 WEIGHT
Har P740	Nylon+SUS304	320g

Har P741 Series Articulated Feet

Har P741型关节底脚Φ100

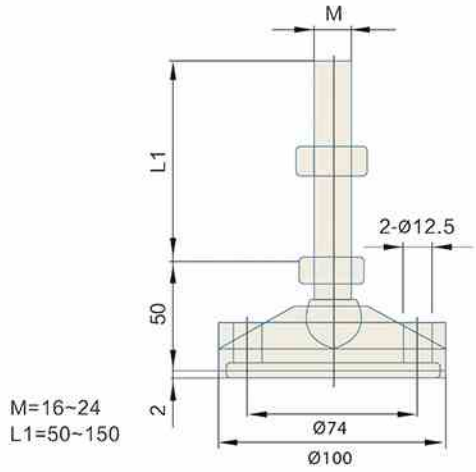

型号 TYPE	材质 MATERIAL	重量 WEIGHT
Har P741	Nylon+SUS304	360g

Har P742 Series Articulated Feet

Har P742型小底脚Φ80

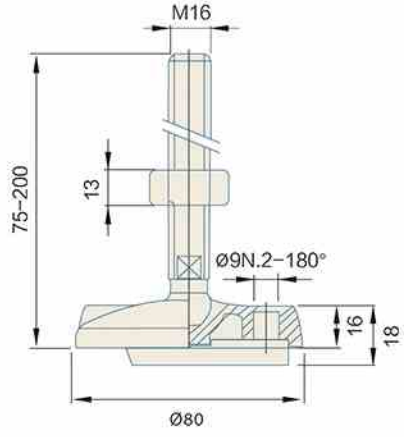

型号 TYPE	材质 MATERIAL	重量 WEIGHT
Har P742	Nylon+SUS304	310g

Har P743 Series Articulated Feet

Har P743型底脚Φ138

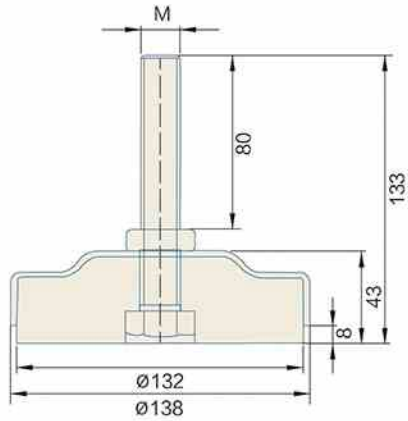

型号 TYPE	材质 MATERIAL	重量 WEIGHT
Har P743	SUS 304	750g

Har P744 Series Handle

Har P744型中型把手

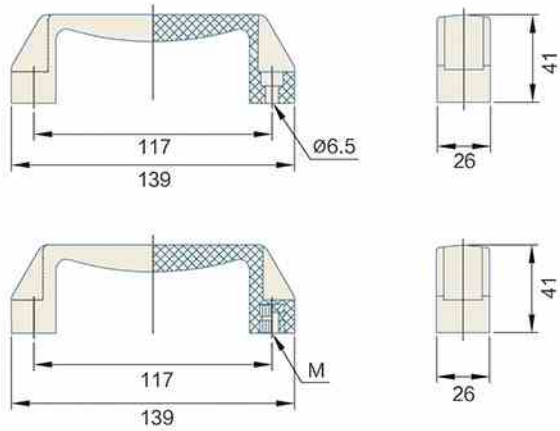

型号 TYPE	材质 MATERIAL	重量 WEIGHT
Har P744	Nylon	55g

Har P745 Series Handle

Har P745型大型把手

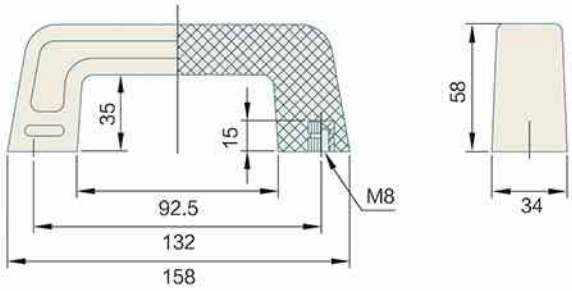

型号 TYPE	材质 MATERIAL	重量 WEIGHT
Har P745	Nylon	130g

Har P746 Series Bolt

Har P746型插销

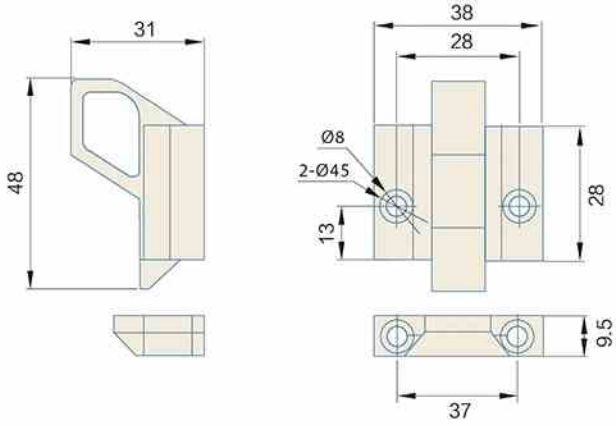

型号 TYPE	材质 MATERIAL	重量 WEIGHT
Har P746	Nylon	68g

Har P747 Series Joint Part

Har P747型门框接头

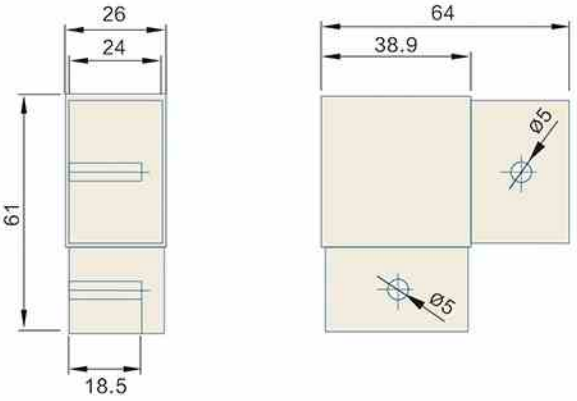

型号 TYPE	材质 MATERIAL	重量 WEIGHT
Har P747	Nylon	68g

Har P748 Series Square Tube

Har P748型方管脚套

□ 38X38
□ 40X40
□ 50X50

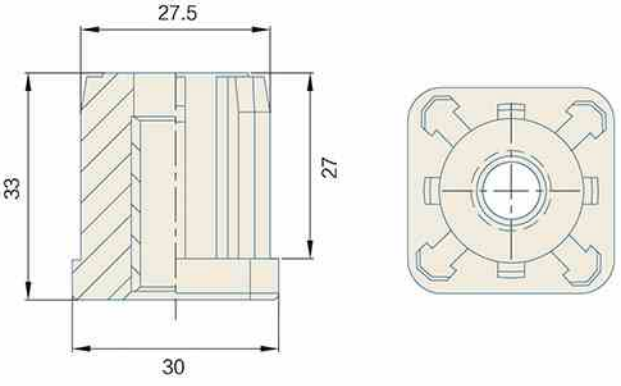

型号 TYPE	材质 MATERIAL	重量 WEIGHT
Har P748	Nylon	68g

Har P749 Series Round Tube

Har P749型圆管脚套

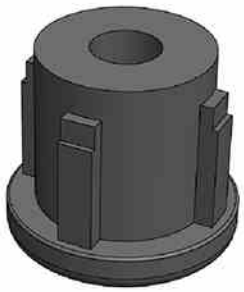

◎ 48
◎ 50

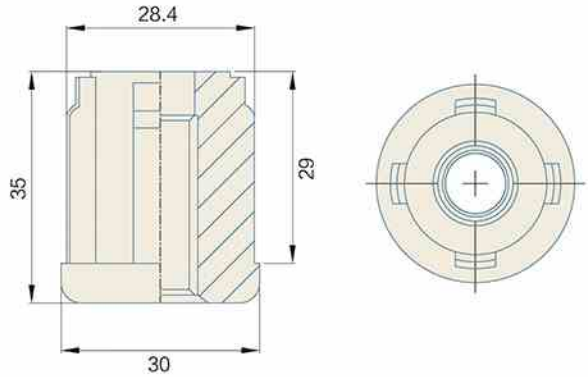

型号 TYPE	材质 MATERIAL	重量 WEIGHT
Har P749	Nylon	68g

Har P750 Series Fix Handle

Har P750型固定扳手

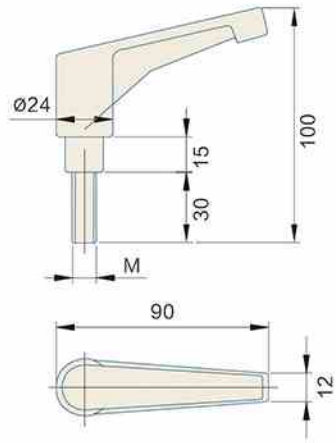

型号 TYPE	材质 MATERIAL	重量 WEIGHT
Har P750	Nylon	68g

Har P751 Series Foot Pad

Har P751型垫脚A

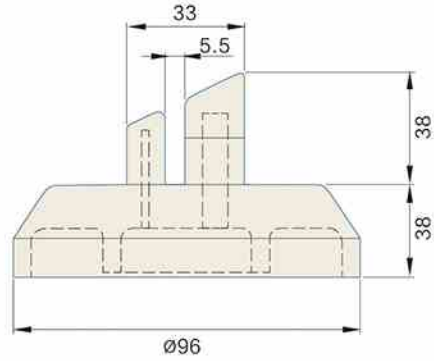

型号 TYPE	材质 MATERIAL	重量 WEIGHT
Har P751	Nylon	68g

Har P752 Series Foot Pad

Har P752型垫脚B

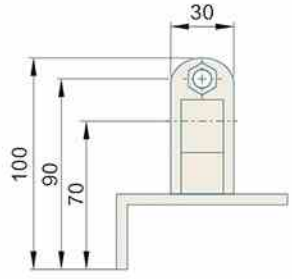

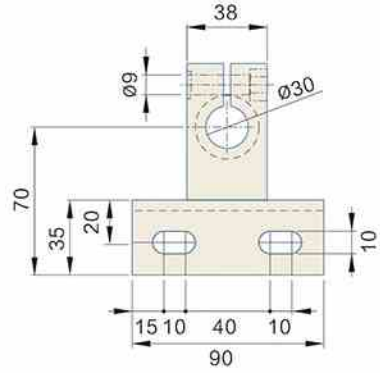

型号 TYPE	材质 MATERIAL	重量 WEIGHT
Har P752	Nylon	68g

Har P753 Series Support Base

Har P753型二脚支架A

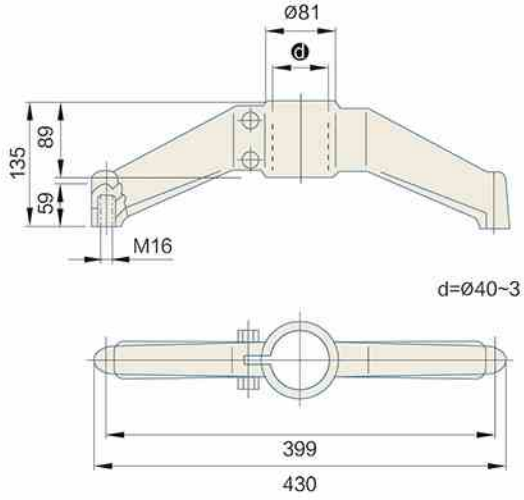

型号 TYPE	材质 MATERIAL	重量 WEIGHT
Har P753	Nylon	68g

Har P754 Series Support Base

Har P754型二脚支架B

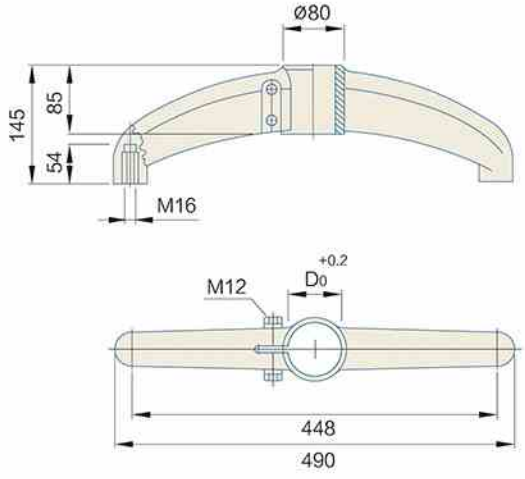

型号 TYPE	材质 MATERIAL	重量 WEIGHT
Har P754	Nylon	0.8KG

Har P755 Series Support Base

Har P755型二脚半支架C

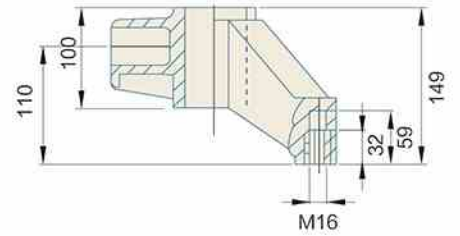

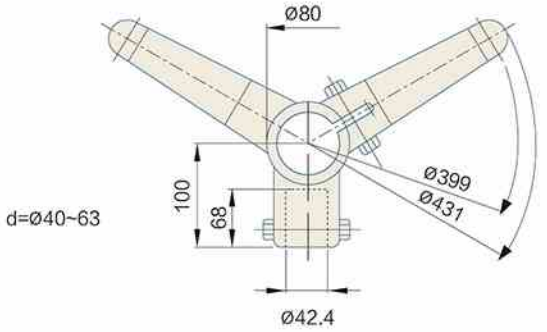

型号 TYPE	材质 MATERIAL	重量 WEIGHT
Har P755	Nylon	1080g

Har P756 Series Support Base

Har P756型二脚半支架D

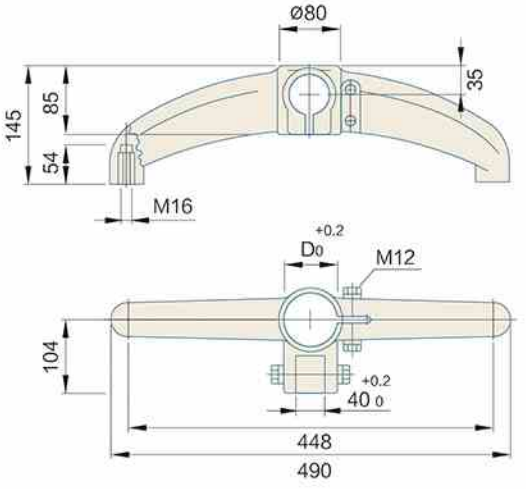

型号 TYPE	材质 MATERIAL	重量 WEIGHT
Har P756	Nylon	1170g

Har P757 Series Squared Support Base

Har P757型方型三角底架

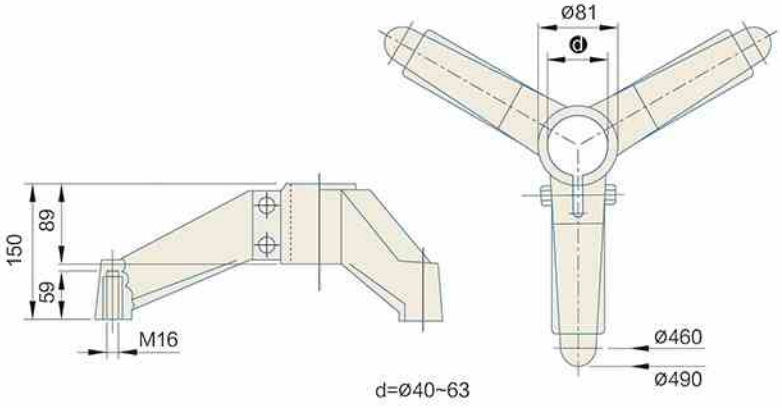

型号 TYPE	材质 MATERIAL	重量 WEIGHT
Har P757	Nylon	1120g

Har P758 Series Round Support Base

Har P758型圆弧型三角底架

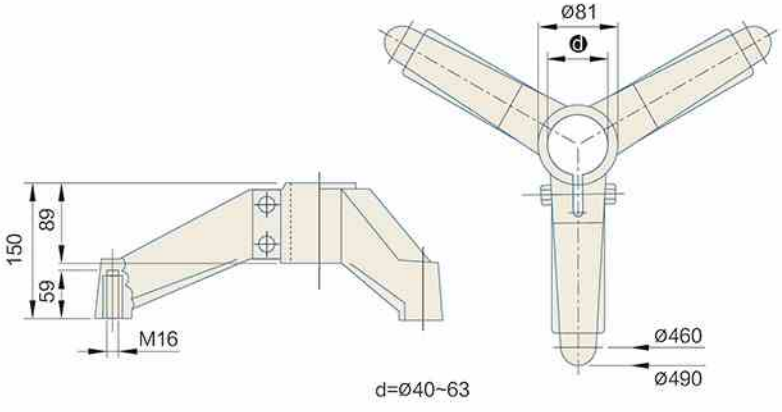

型号 TYPE	材质 MATERIAL	重量 WEIGHT
Har P758	Nylon	1200g

Har P759 Series Connected Part

Har P759型平铺衔接头A

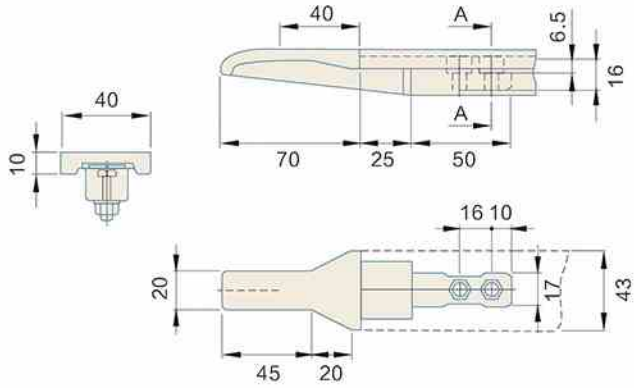

型号 TYPE	材质 MATERIAL	重量 WEIGHT
Har P759	Nylon	60g

Har P760 Series Connected Part

Har P760型平铺衔接头B

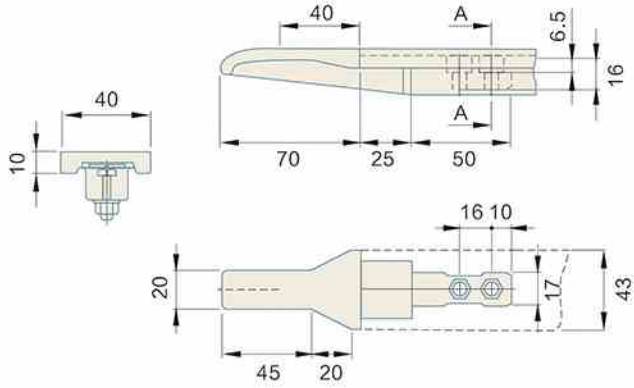

型号 TYPE	材质 MATERIAL	重量 WEIGHT
Har P760	Nylon	60g

Har P761 Series Support Shaft

Har P761型支撑轴A

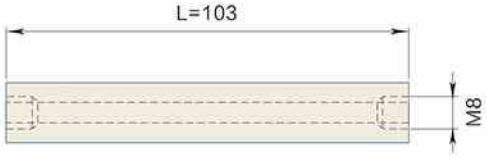

型号 TYPE	材质 MATERIAL	重量 WEIGHT
Har P761	Nylon	46g

Har P762 Series Support Shaft

Har P762型支撑轴B

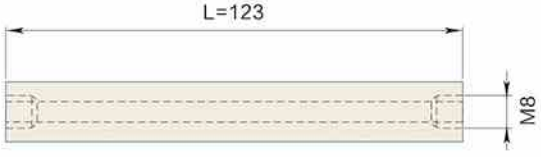

型号 TYPE	材质 MATERIAL	重量 WEIGHT
Har P762	Nylon	56g

Har P763 Series Component

Har P763型导向叉A

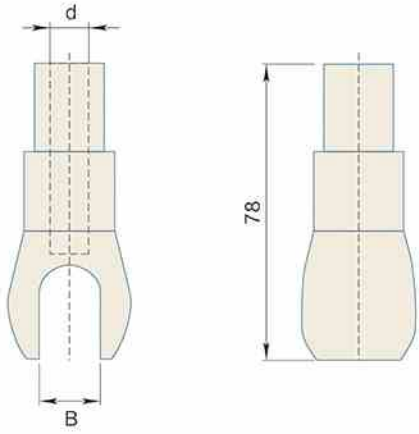

型号 TYPE	材质 MATERIAL	重量 WEIGHT
Har P763	Nylon	45g

Har P764 Series Component

Har P764型导向叉B

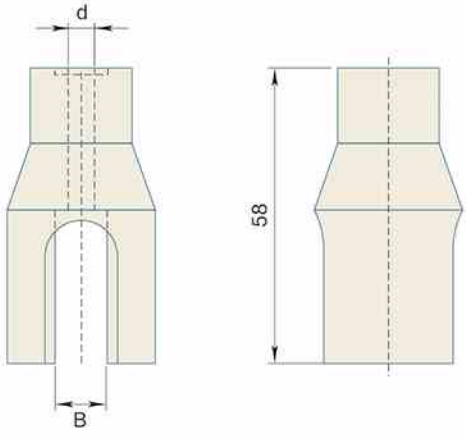

型号 TYPE	材质 MATERIAL	重量 WEIGHT
Har P764	Nylon	40g

Har P765 Series Component

Har P765型导向叉C

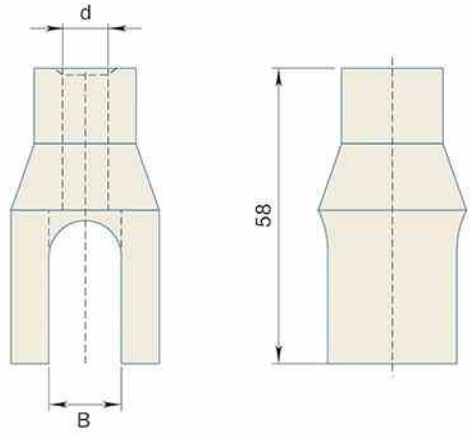

型号 TYPE	材质 MATERIAL	重量 WEIGHT
Har P765	Nylon	40g

Har P766 Series Component

Har P766型导向叉D

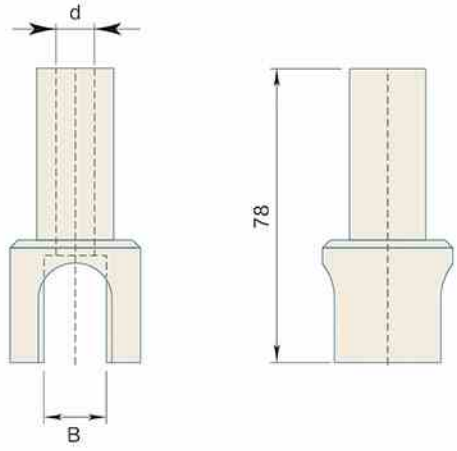

型号 TYPE	材质 MATERIAL	重量 WEIGHT
Har P766	Nylon	45g

Har P767 Series Component

Har P767型导向叉E

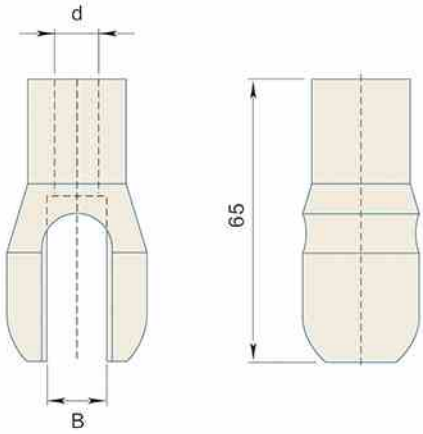

型号 TYPE	材质 MATERIAL	重量 WEIGHT
Har P767	尼龙/Nylon	40g

Har P768 Series Component

Har P768型导向叉F

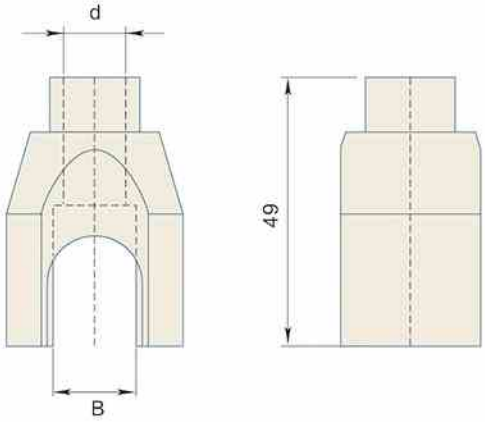

型号 TYPE	材质 MATERIAL	重量 WEIGHT
Har P768	Nylon	40g

Har P769 Series Component

Har P769型导向叉E

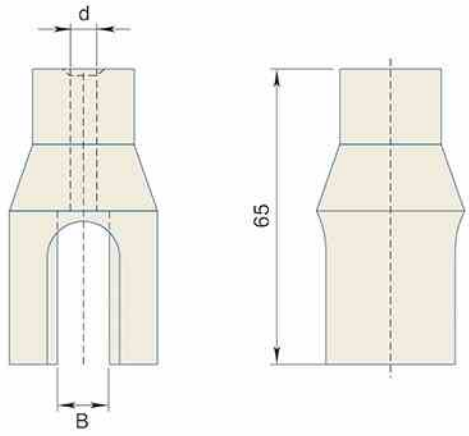

型号 TYPE	材质 MATERIAL	重量 WEIGHT
Har P769	尼龙/Nylon	40g

Har P770 Series Water Sink Bracket

Har P770型水槽吊架

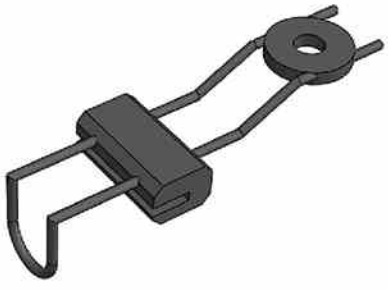

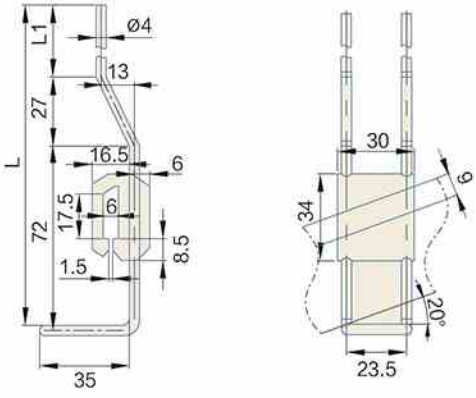

型号 TYPE	材质 MATERIAL	重量 WEIGHT
Har P770	304不锈钢/SUS304	95g

Har P771 Series Water Sink Bracket

Har P771型水槽吊架

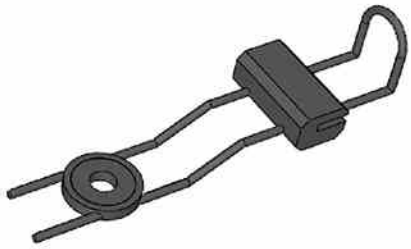

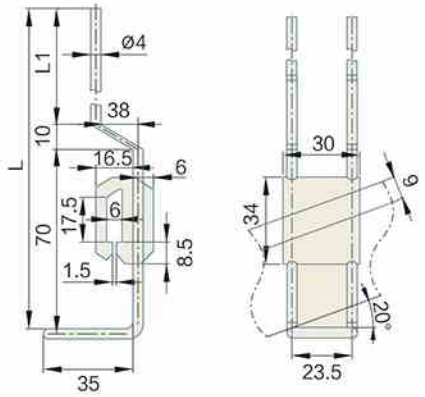

型号 TYPE	材质 MATERIAL	重量 WEIGHT
Har P771	304不锈钢/SUS304	95g

Har P772 Series Water Sink Bracket

Har P772型水槽吊架

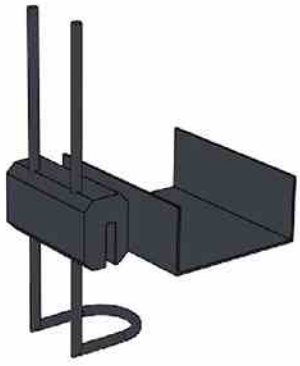

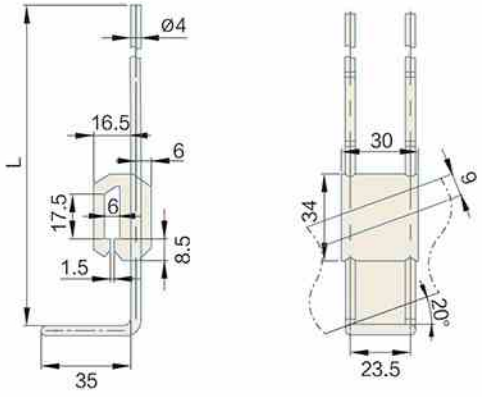

型号 TYPE	材质 MATERIAL	重量 WEIGHT
Har P772	304不锈钢/SUS304	95g

Har P773 Series Water Sink Bracket

Har P773型水槽吊架

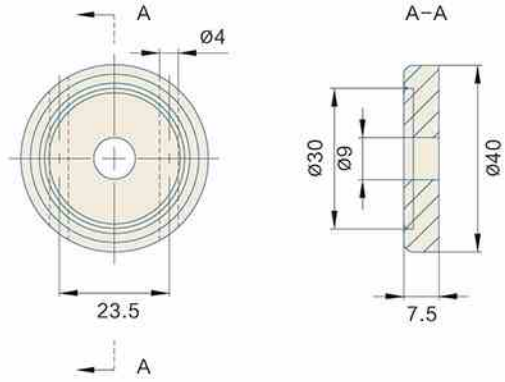

型号 TYPE	材质 MATERIAL	重量 WEIGHT
Har P773	304不锈钢/SUS304	10g

Har P774 Series T Clamp

Har P774型T型接头

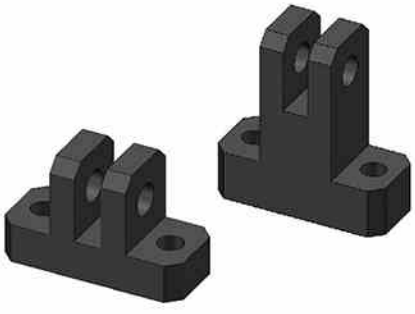

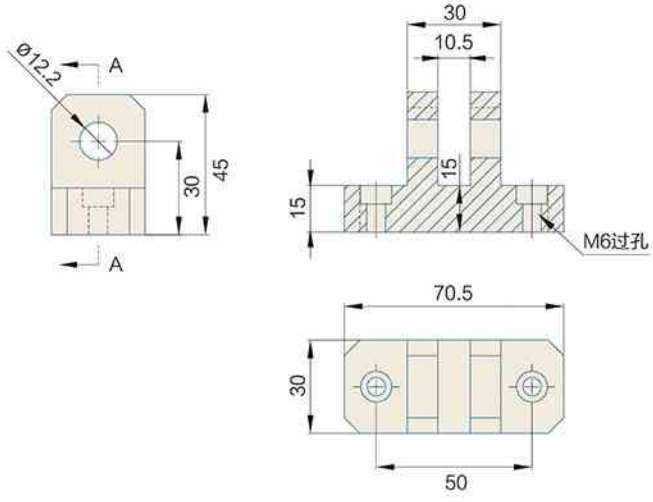

型号 TYPE	材质 MATERIAL	重量 WEIGHT
Har P774	尼龙/Nylon	70g

Har P775 Series T Clamp

Har P775型T型接头

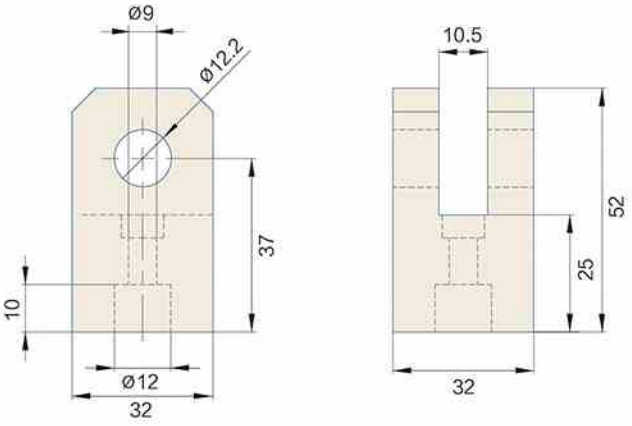

型号 TYPE	材质 MATERIAL	重量 WEIGHT
Har P775	尼龙/NYLON	40g

Har P776 Series T Clamp

Har P776型T型接头

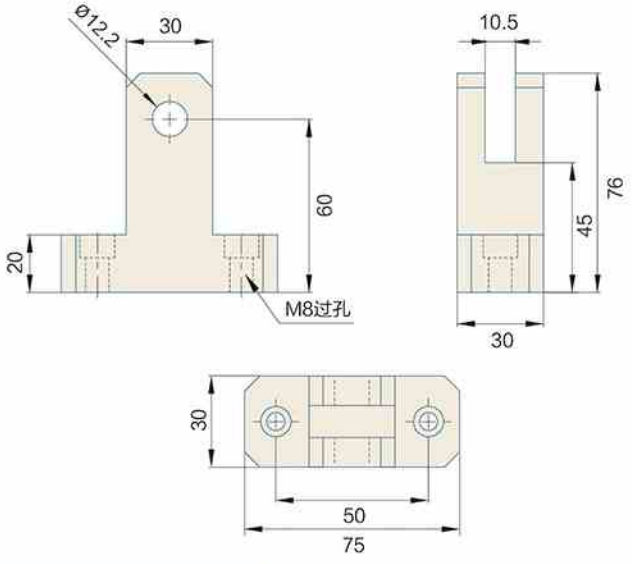

型号 TYPE	材质 MATERIAL	重量 WEIGHT
Har P776	尼龙/NYLON	70g

Har P777 Series L Type SUS Bracket

Har P777型L型不锈钢支架

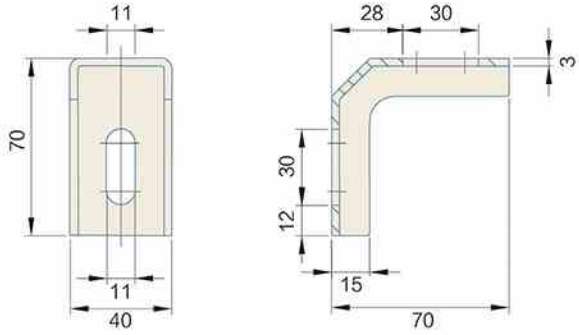

型号 TYPE	材质 MATERIAL	重量 WEIGHT
Har P777	304不锈钢/SUS304	150g

Har P778 Series L Type SUS Bracket

Har P778型L型不锈钢支架

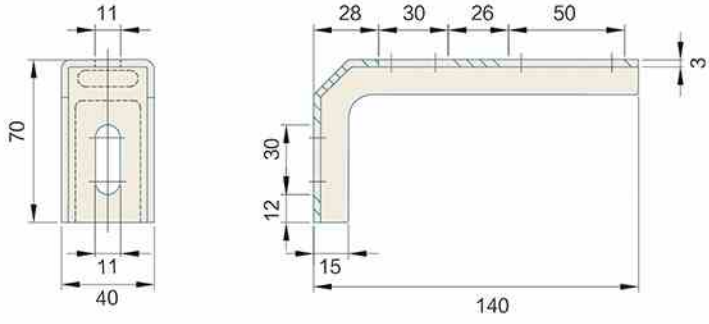

型号 TYPE	材质 MATERIAL	重量 WEIGHT
Har P778	304不锈钢/SUS304	200g

Har P779 Series L Type SUS Bracket

Har P779型L型不锈钢支架

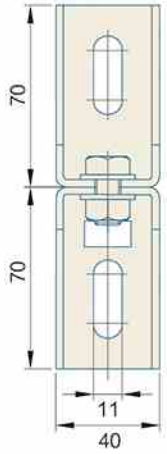

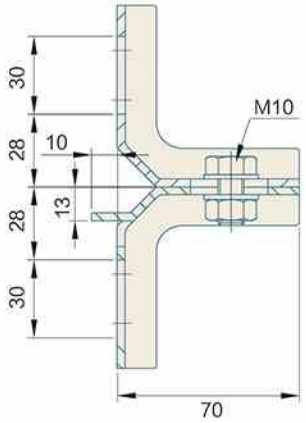

型号 TYPE	材质 MATERIAL	重量 WEIGHT
Har P779	304不锈钢/SUS304	300g

Har P780 Series L Type SUS Bracket

Har P780型L型不锈钢支架

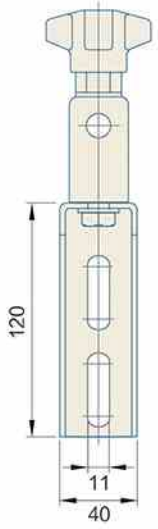

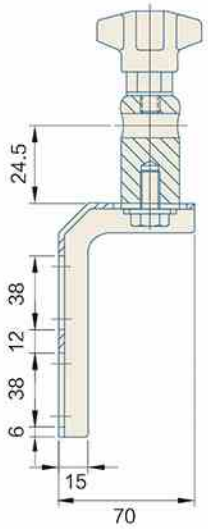

型号 TYPE	材质 MATERIAL	重量 WEIGHT
Har P780	304不锈钢/SUS304	450g

Har P781 Series Cross Clamp

Har P781型短调整头组

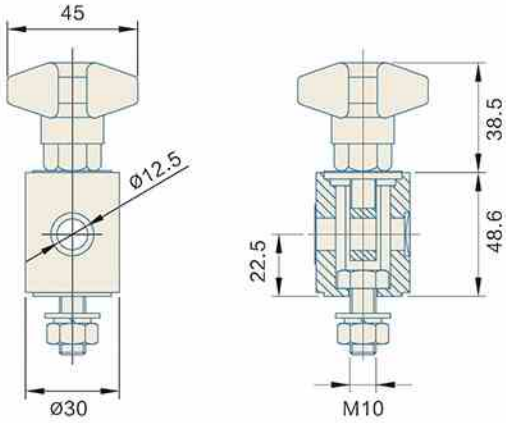

型号 TYPE	材质 MATERIAL	重量 WEIGHT
Har P781	Nylon	85g

Har P782 Series Cross Clamp

Har P782型长调整头组

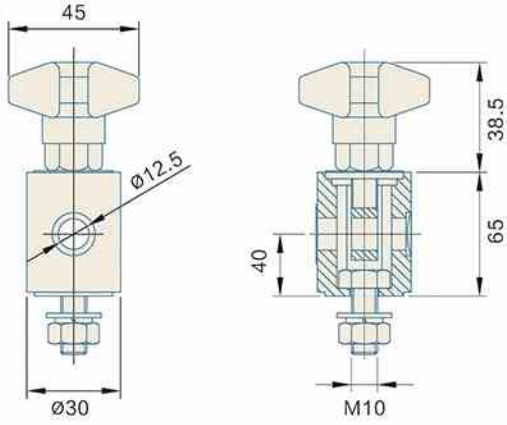

型号 TYPE	材质 MATERIAL	重量 WEIGHT
Har P782	Nylon	100g

Har P783 Series Bracket

Har P783型金属固定头组

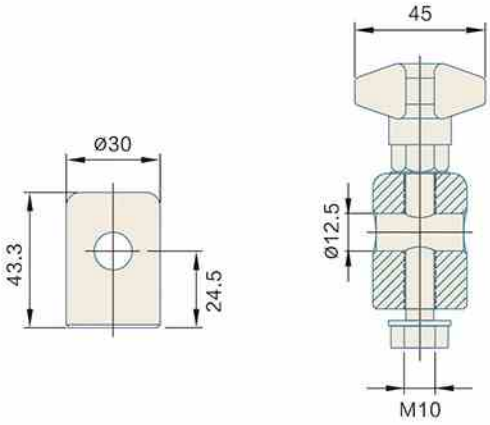

型号 TYPE	材质 MATERIAL	重量 WEIGHT
Har P783	SS304	250g

Har P784 Series Clamp for sensors

Har P784型金属固定头组 长

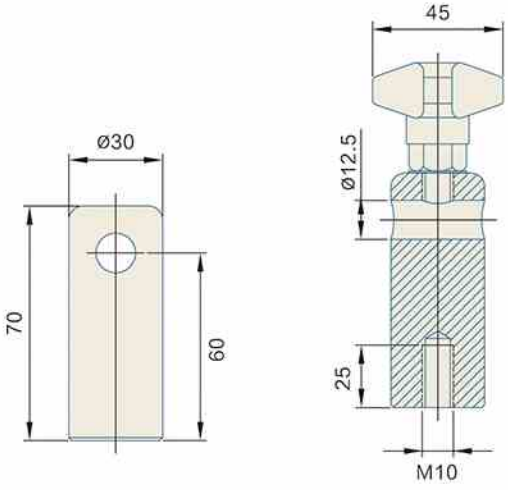

型号 TYPE	材质 MATERIAL	重量 WEIGHT
Har P784	SS304	450g

Har P785 Series Cross Clamp

Har P785型调整头组支架

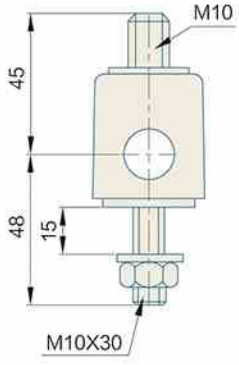

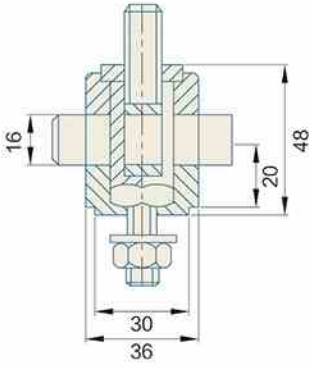

型号 TYPE	材质 MATERIAL	重量 WEIGHT
Har P785	Nylon	120g

Har P786 Series Clamp for Bracket A

Har P786型星型螺钉

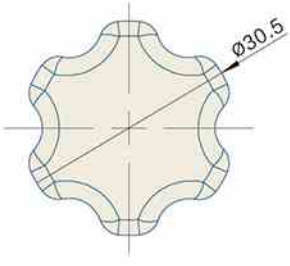

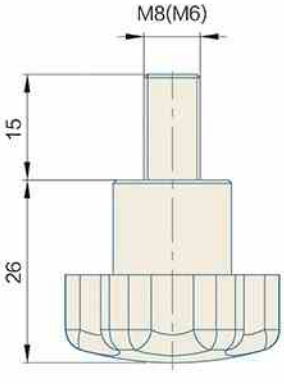

型号 TYPE	材质 MATERIAL	重量 WEIGHT
Har P786	Nylon	100g

Har P787 Series Hand Knob

Har P787型内牙万向扳手

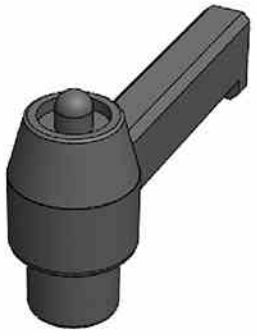

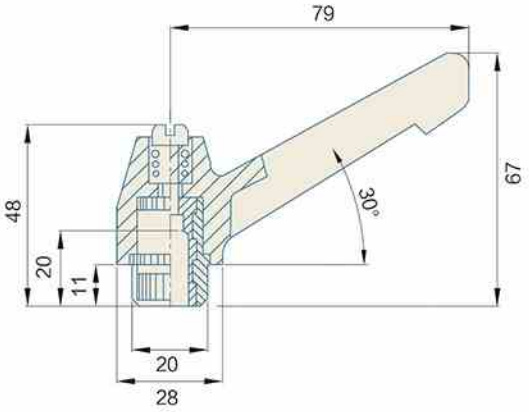

型号 TYPE	材质 MATERIAL	重量 WEIGHT
Har P787	尼龙/Nylon	85g

Har P788 Series Hand Knob

Har P788型外牙万向扳手

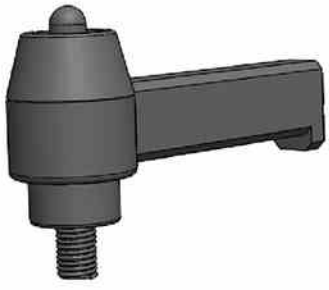

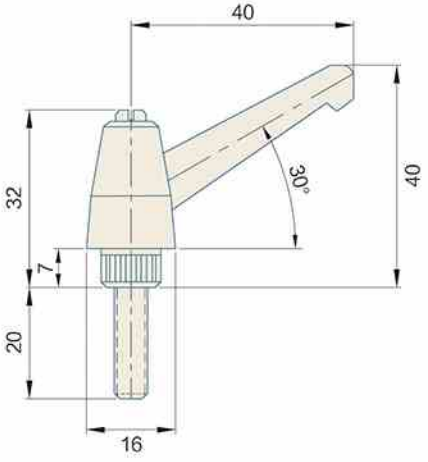

型号 TYPE	材质 MATERIAL	重量 WEIGHT
Har P788	Nylon+SS304	50g

Har P789 Series Single Connect Part

Har P789型单接衔接头

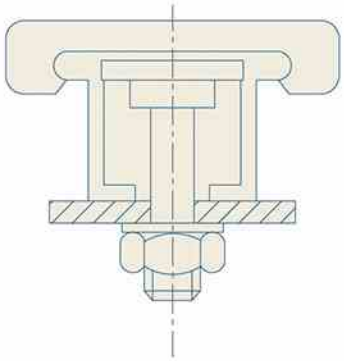

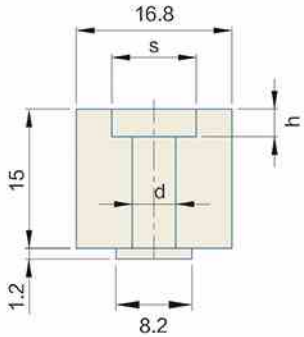

型号 TYPE	材质 MATERIAL	重量 WEIGHT
Har P789	Nylon+SS304	25g

Har P790 Series Double Connect Part

Har P790型双接头

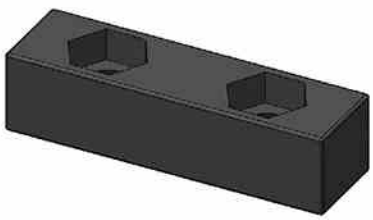

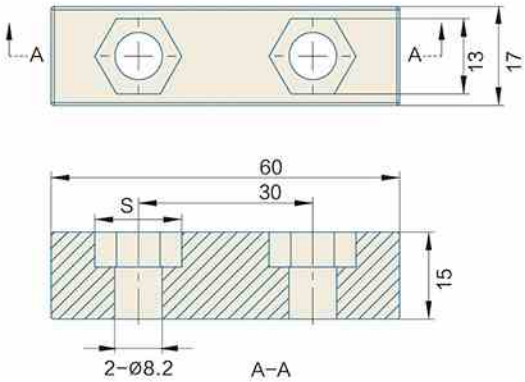

型号 TYPE	材质 MATERIAL	重量 WEIGHT
Har P790	Nylon+SS304	50g

Har P791 Series Fixed Ring

Har P791型圆孔固定环

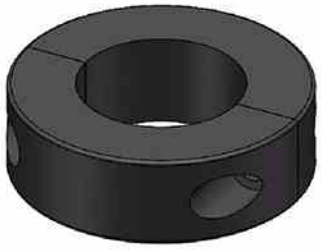

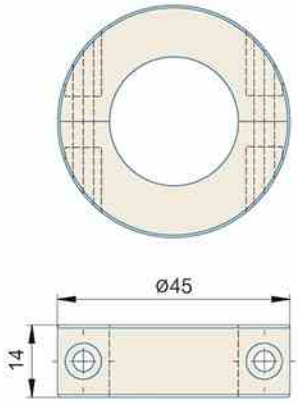

型号 TYPE	材质 MATERIAL	重量 WEIGHT
Har P791	Nylon+SS304	20/25/30/40g

备注：圆孔 Round Bore：20/25/30/40mm

Har P792 Series Fixed Ring

Har P792型方孔固定环

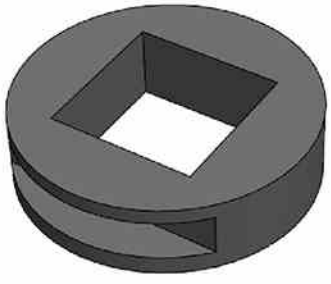

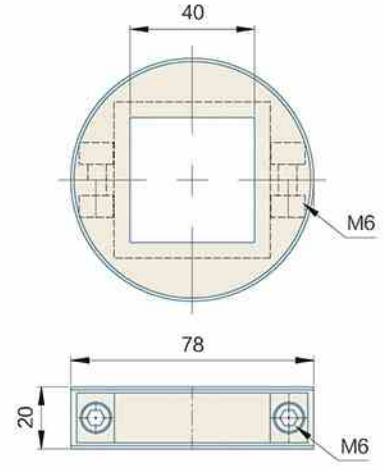

型号 TYPE	材质 MATERIAL	重量 WEIGHT
Har P792	Nylon+SS304	50g

备注：方孔 Square Bore：40/45mm

Har P793 Series Fixed Ring

Har P793型方孔固定环

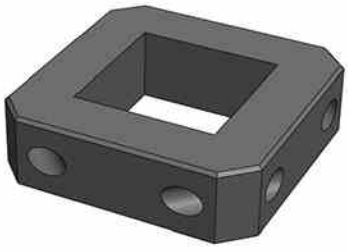

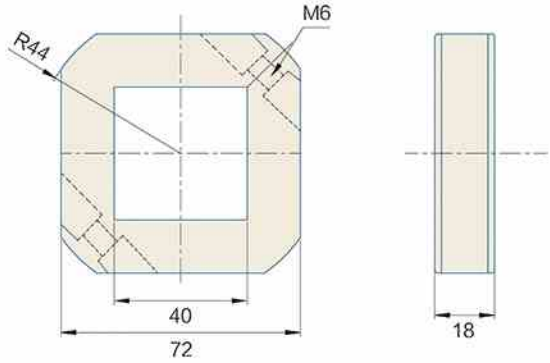

型号 TYPE	材质 MATERIAL	重量 WEIGHT
Har P793	Nylon+SS304	80g

Har P794 Series T Clamp

Har P794型双夹方形夹

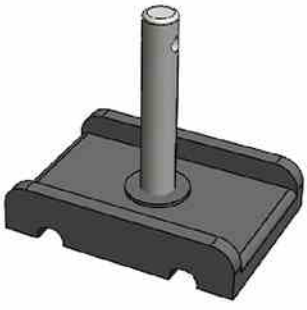

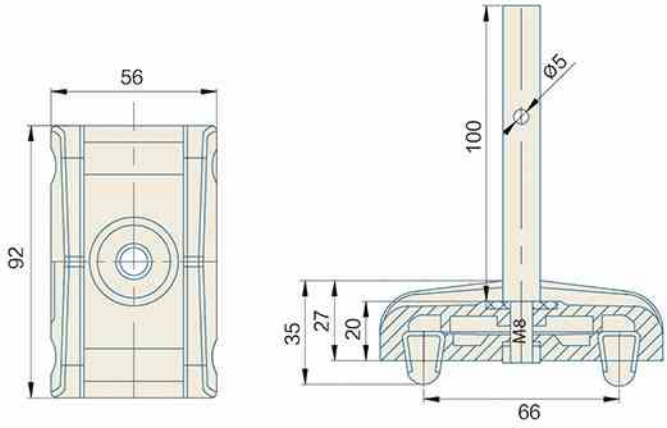

型号 TYPE	材质 MATERIAL	重量 WEIGHT
Har P794	Nylon+SS304	180g

Har P795 Series T Clamp

Har P795型双夹方形夹

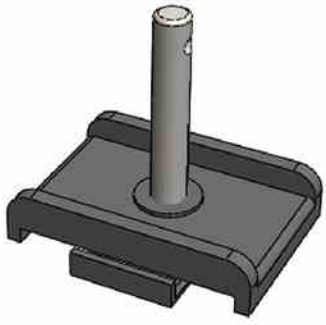

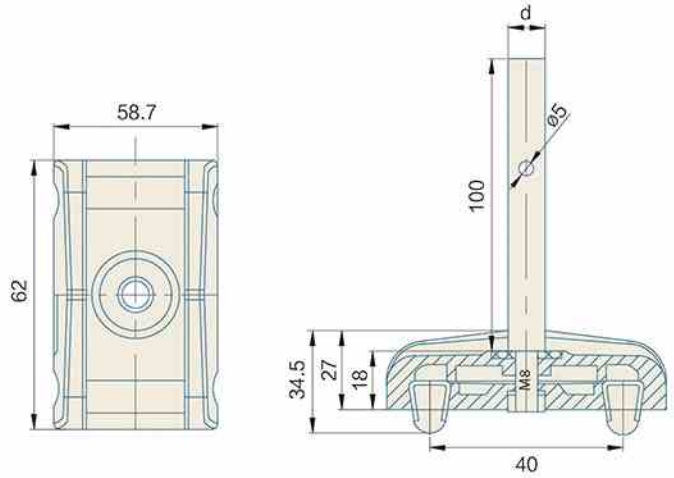

型号 TYPE	材质 MATERIAL	重量 WEIGHT
Har P795	Nylon+SS304	160g

Har P796 Series T Clamp

Har P796型光电源支架D

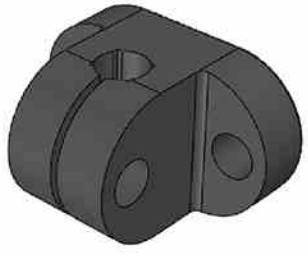

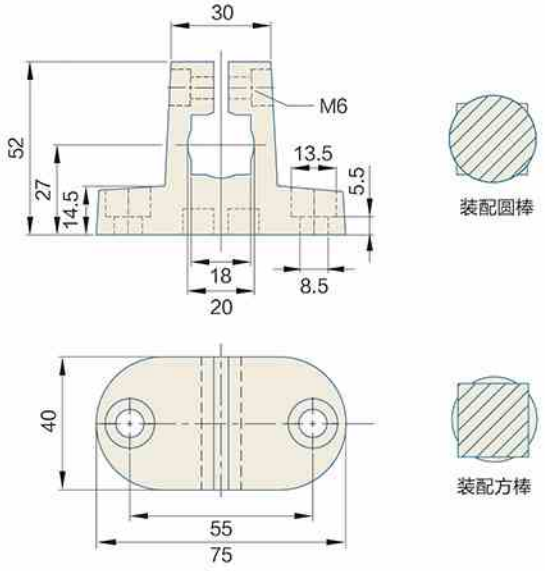

型号 TYPE	材质 MATERIAL	重量 WEIGHT
Har P796	Nylon	70g

Har P797 Series Pulley

Har P797型拖轮

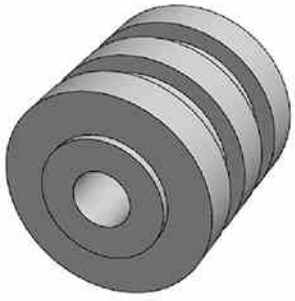

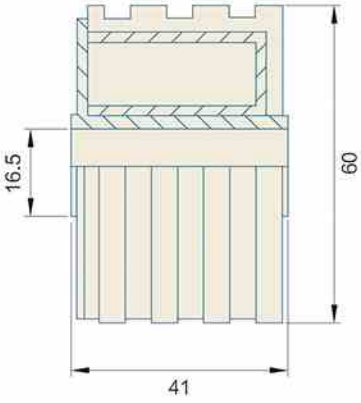

型号 TYPE	材质 MATERIAL	重量 WEIGHT
Har P797	PE	45g

Har P798 Series Pulley

Har P798型包胶拖轮

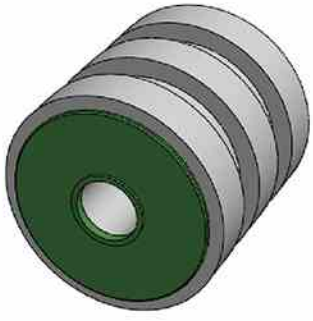

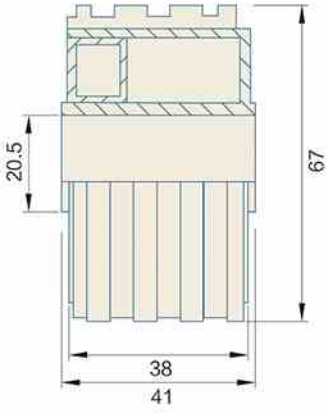

型号 TYPE	材质 MATERIAL	重量 WEIGHT
Har P798	PE	60g

Har P799 Series Pulley

Har P799型包胶拖轮

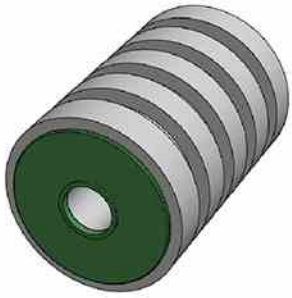

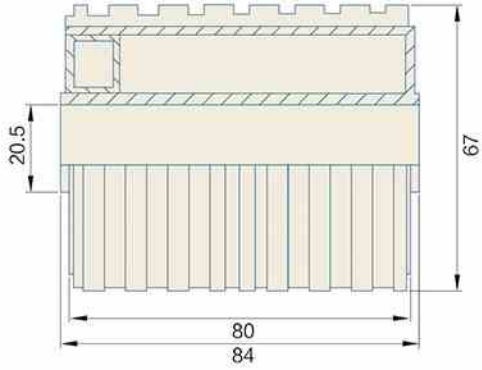

型号 TYPE	材质 MATERIAL	重量 WEIGHT
Har P799	PE	116g

Har P7100 Series Pulley

Har P7100型包胶拖轮

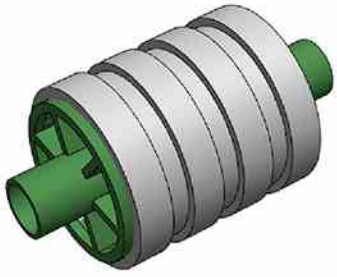

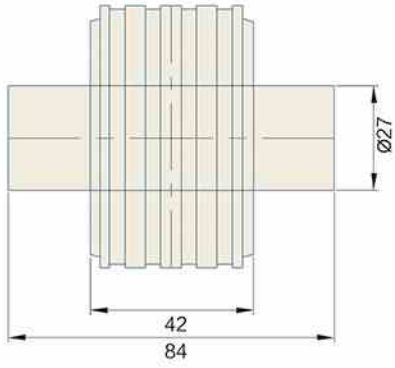

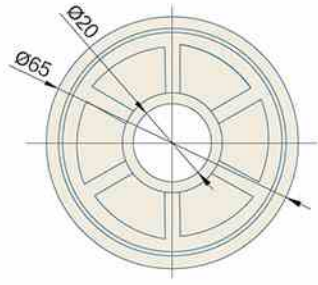

型号 TYPE	材质 MATERIAL	重量 WEIGHT
Har P7100	PE	70g

Har P7101 Series Inner Set

Har P7101型圆管塞头

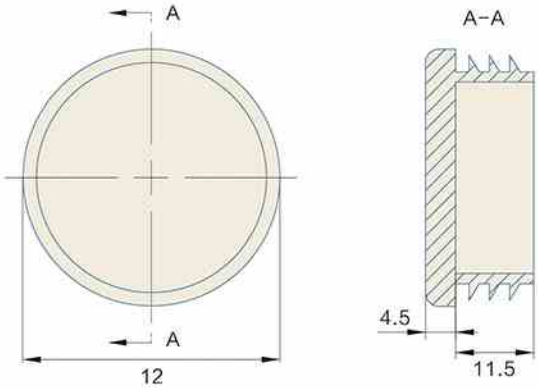

型号 TYPE	材质 MATERIAL	重量 WEIGHT
Har P7101	BLACK PE	2g

Har P7102 Series Inner Set

Har P7102型方管塞头

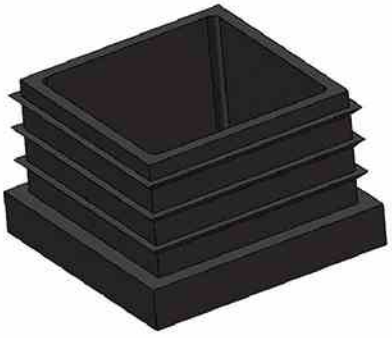

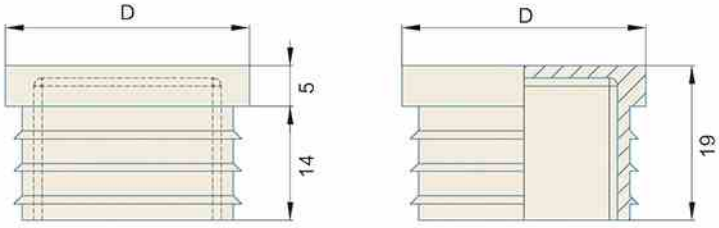

型号 TYPE	材质 MATERIAL	尺寸 SIZE	重量 WEIGHT
Har P7102	BLACK PE	40x40mm / 50x50mm	7.6g / 11.7g

Har P7103 Series Cover

Har P7103型PVC圆套

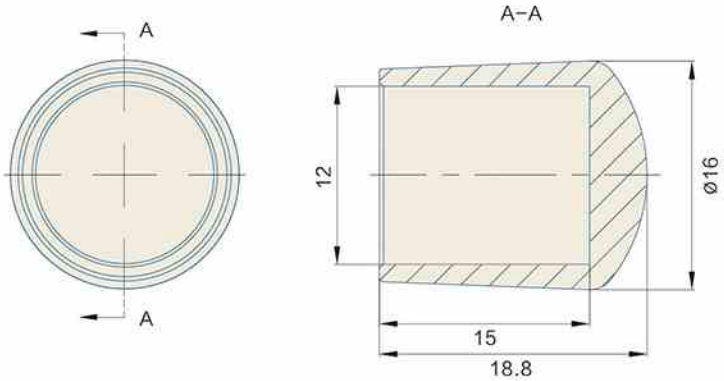

型号 TYPE	材质 MATERIAL	重量 WEIGHT
Har P7103	BLACK PE	1g

Har P7104 Series Guide Vane

Har P7104型导滑片

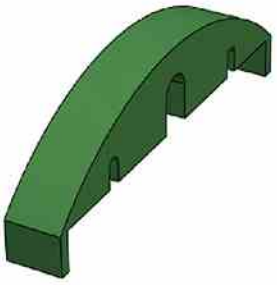

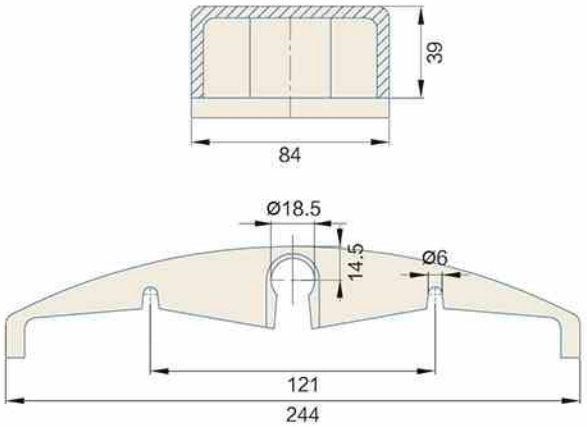

型号 TYPE	材质 MATERIAL	重量 WEIGHT
Har P7104	PE	76g

Har P7105 Series Bearing

Har P7105型不锈钢轴承座

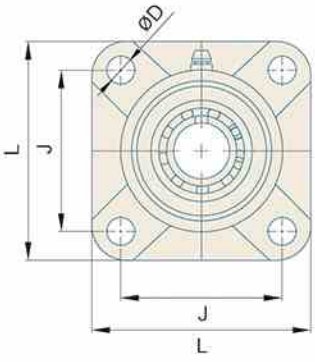

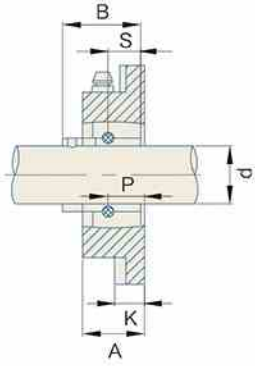

材质 Material: 奥氏体不锈钢，304不锈钢，碳钢 201SUS / 304SUS / CATBON STEEL

名称 NAME	型号 TYPE	d (MM)	L (MM)	J (MM)	K (MM)	A (MM)	D (MM)	B (MM)	S (MM)	P (MM)	重量 WEIGHT
F204	Har P7105	20	86	64	11	25.5	12	31	12.7	15	500g
F205		25	95	70	13	27	12	34	14.3	16	650g
F206		30	108	83	13	31	12	38.1	15.9	18	1000g
F207		35	117	92	15	34	12	42.9	17.5	19	1250g
F208		40	130	102	15	36	12	49.2	19	21	1350g

Har P7106 Series Bearing

Har P7106型轴承座

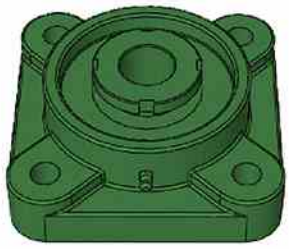

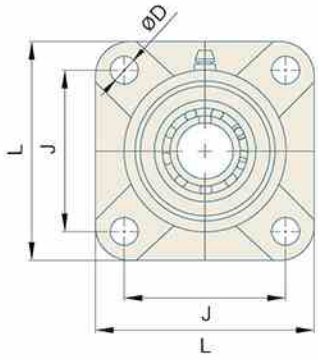

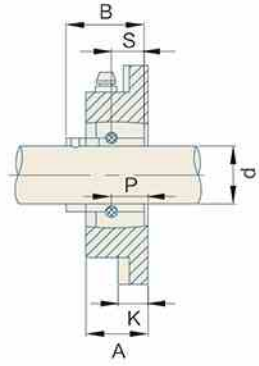

材质 Material: PBT Color: White/Black 轴承材质Bearing Material:奥氏体不锈钢，304不锈钢，碳钢 201SUS/304SUS/CATBON STEEL

名称 NAME	型号 TYPE	d (MM)	L (MM)	J (MM)	K (MM)	A (MM)	D (MM)	B (MM)	S (MM)	P (MM)	重量 WEIGHT
F204		20	86	64	13.4	27.8	11	31	12.7	16.3	300g
F205		25	95	70	14.3	28.5	11	34	14.3	17	350g
F206	Har P7106	30	108	83	14.3	31.5	11	38.1	15.9	19	500g
F207		35	117	92	15.5	34.5	13	42.9	17.5	21.5	700g
F208		40	130	102	17	36.5	14	49.2	19	23	850g

Har P7107 Series Bearing

Har P7107型不锈钢轴承座

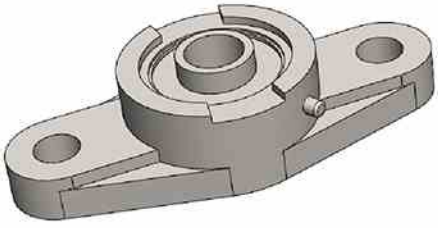

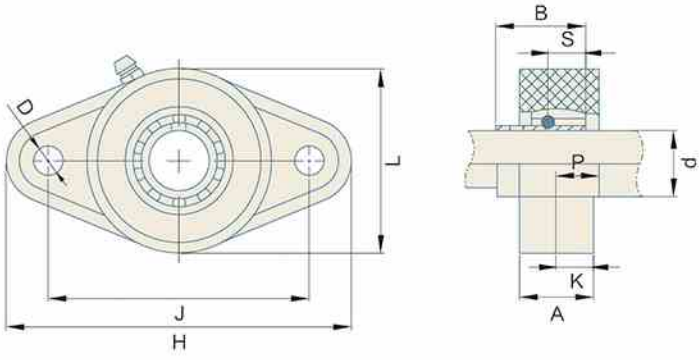

材质 Material: 奥氏体不锈钢，304不锈钢，碳钢 201SUS / 304SUS / CATBON STEEL

名称 NAME	型号 TYPE	d (MM)	H (MM)	L (MM)	J (MM)	K (MM)	A (MM)	D (MM)	B (MM)	S (MM)	P (MM)	重量 WEIGHT
UCF204	Har P7107	20	113	60	90	11	25.5	12	33.3	12.7	15	350g
UCF205		25	130	68	99	13	27	16	35.7	14.3	16	550g
UCF206		30	148	80	117	13	31	16	40.2	15.9	18	750g
UCF207		35	161	90	130	15	34	16	44.1	17.5	19	1000g
UCF208		40	175	100	144	15	36	16	51.2	19	21	1350g

Har P7108 Series Bearing

Har P7108型轴承座

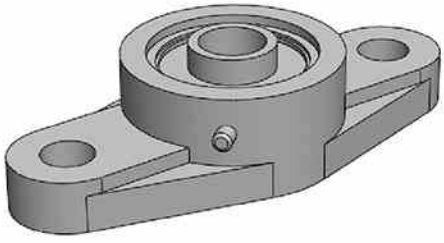

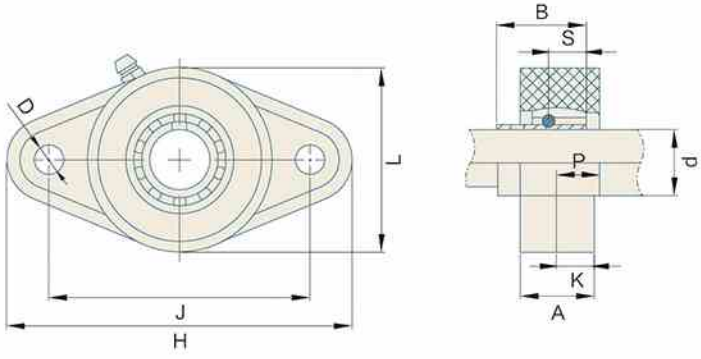

材质 Material: PBT Color: White/Black 轴承材质Bearing Material:奥氏体不锈钢，304不锈钢，碳钢 201SUS/304SUS/CATBON STEEL

名称 NAME	型号 TYPE	d (MM)	H (MM)	L (MM)	J (MM)	K (MM)	A (MM)	D (MM)	B (MM)	S (MM)	P (MM)	重量 WEIGHT
UCF204		20	113	65	90	13.4	26.5	11	31	12.7	15	50g
UCF205		25	131	75	99	14.3	28	11	34	14.3	16.5	80g
UCF206	Har P7108	30	147	80	117	14.3	30.5	11	38.1	15.9	18	100g
UCF207		35	164	90	130	15.5	32	13	42.9	17.5	19	130g
UCF208		40	178	100	144	17	35	14	49.2	19	21.5	160g

PLASTIC TRANSITION BOARDS 梳子板

Har US-8T Series

Har US-8T型

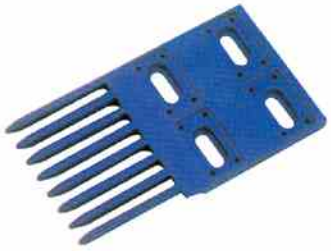

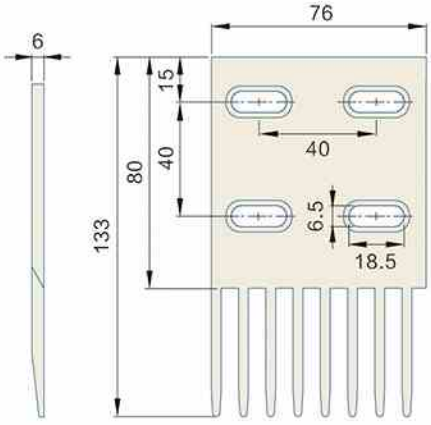

Har 100-16T Series

Har 100-16T型

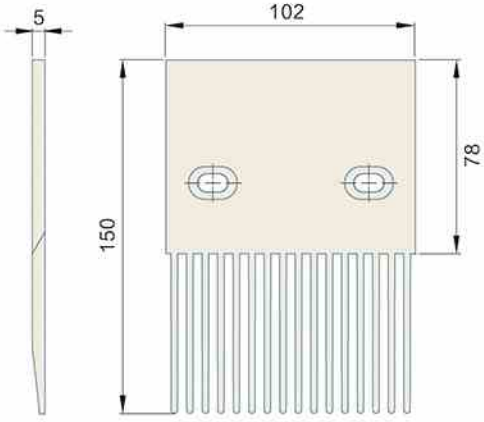

Har 400-18T Series

Har 400-18T型

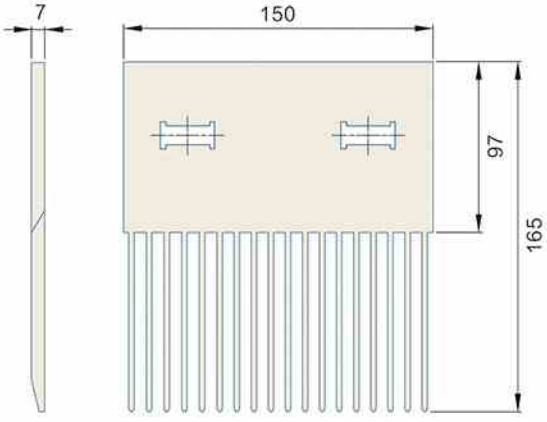

Har 900-18T Series

Har 900-18T型

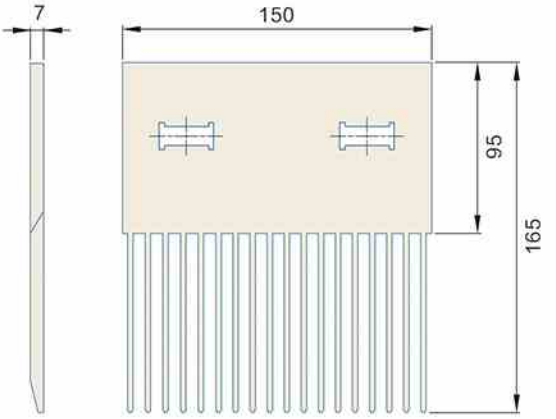

Har 900-5T Series

Har 900-5T型

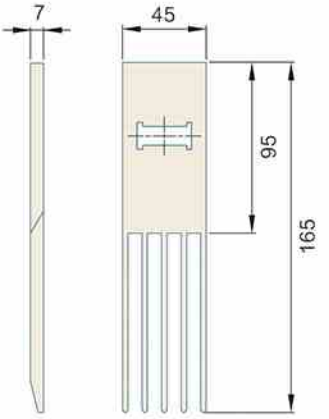

Har 900-6T Series

Har 900-6T型

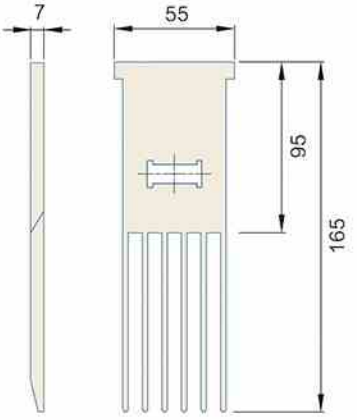

PLASTIC TRANSITION BOARDS 梳子板

Har 2100 Series

Har 2100型动态梳子板

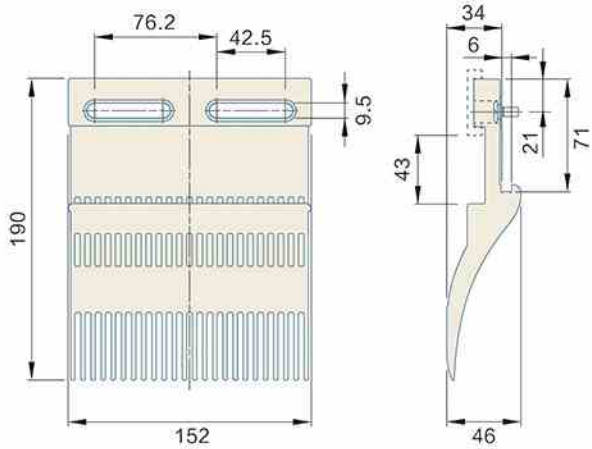

Har 3110-24T Series

Har 3110−24T型

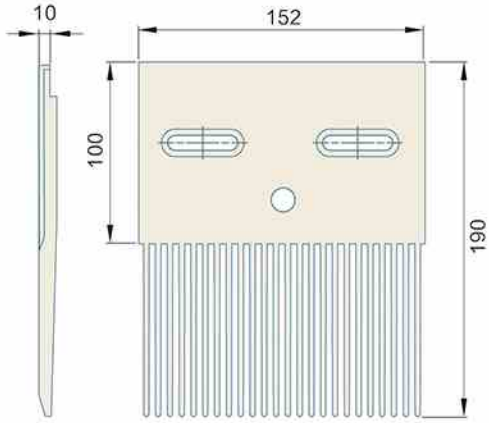

Har 4707-12T Series

Har 4707−12T型

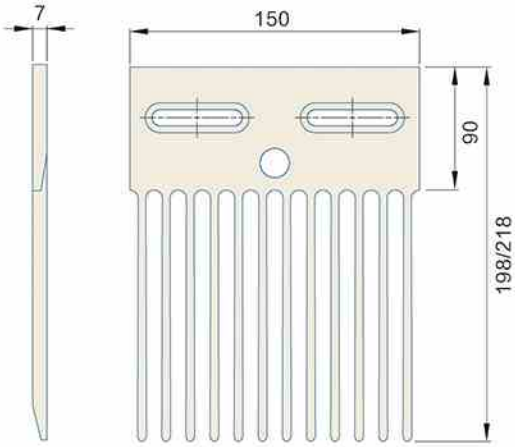

Har 4809-28T Series

Har 4809−28T型

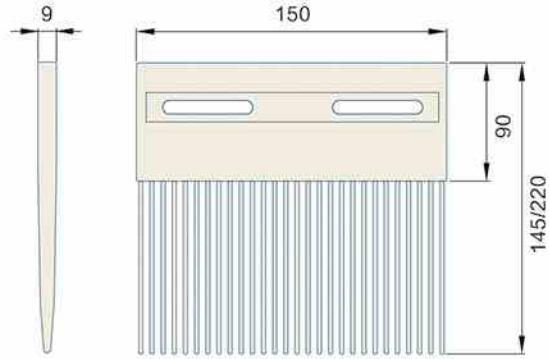

Har 5997-12T Series

Har 5997−12T型

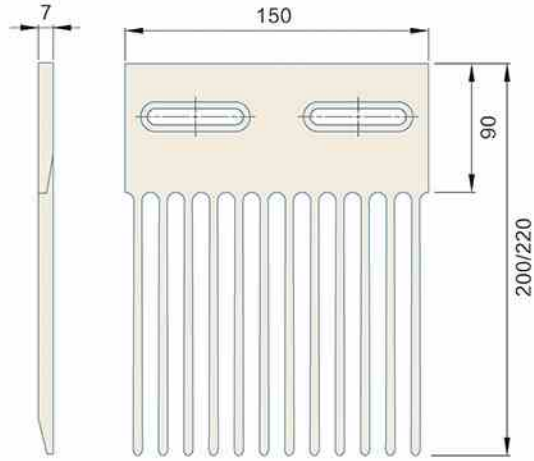

Har AJM-24T Series

Har AJM−24T型

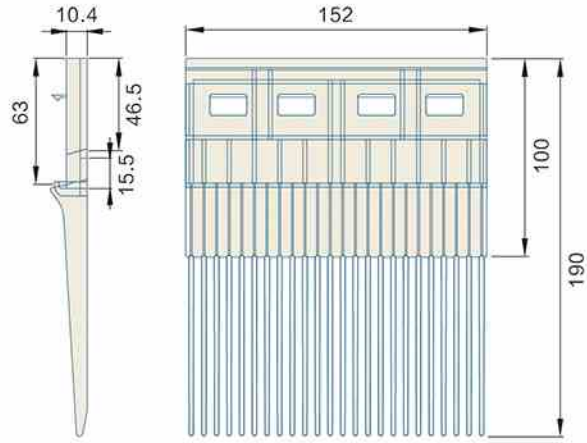

PLASTIC TRANSITION BOARDS 梳子板

Har 6300-24T Series

Har 6300−24T型

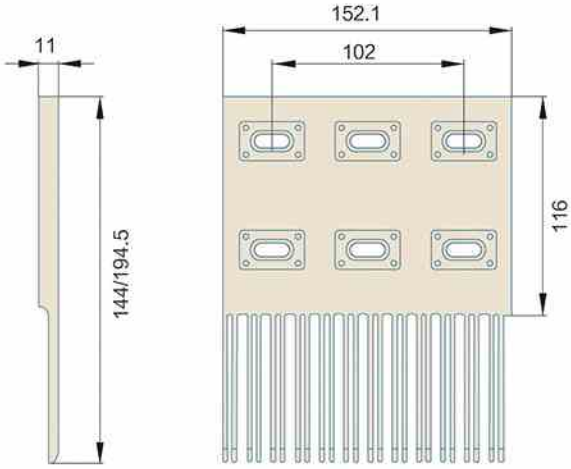

Har 7400-24T Series

Har 7400−24T型

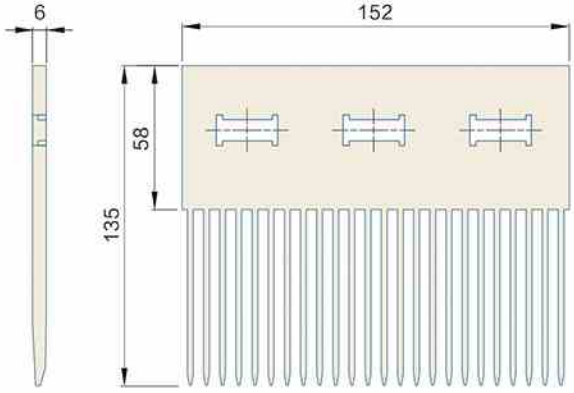

Har 7880-18T Series

Har 7880−18T型

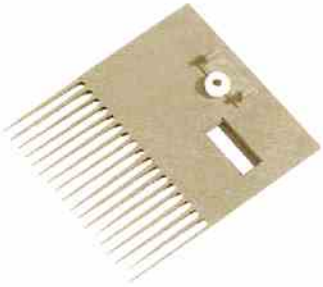

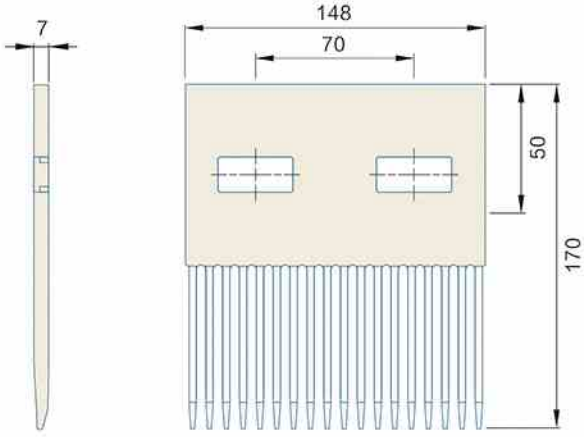

Har URB-15T Series

Har URB−15T型

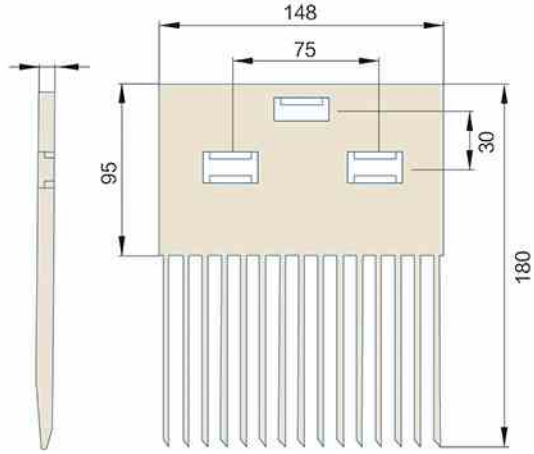

Har RHN-18T Series

Har RHN−18T型

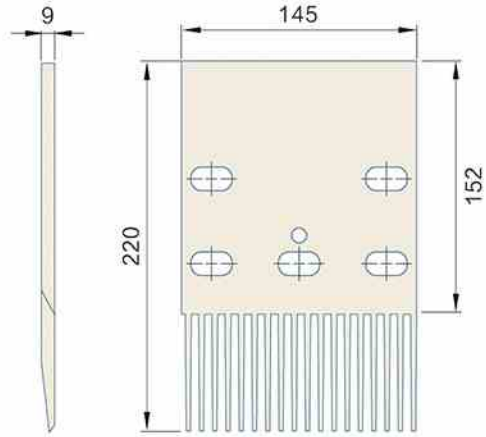

Har NDN-8T Series

Har NDN−8T型

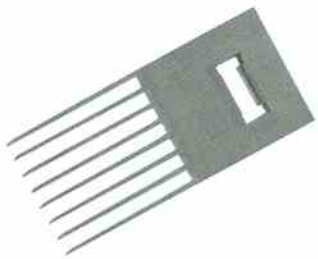

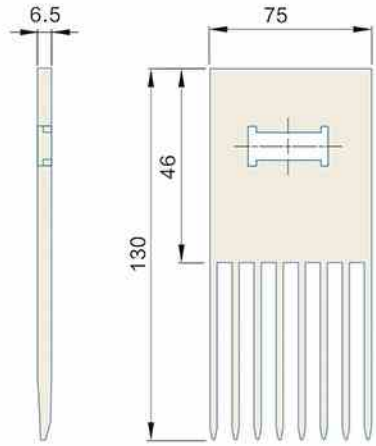

PLASTIC TRANSITION BOARDS 梳子板

Har NHM-18T Series

Har NHM−18T型

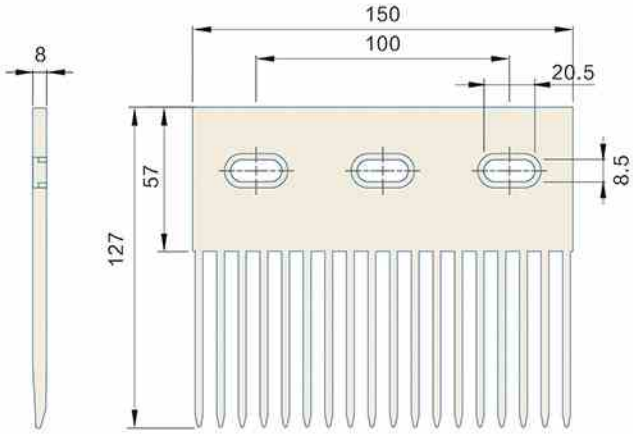

Har 845-10T Series

Har 845−10T型

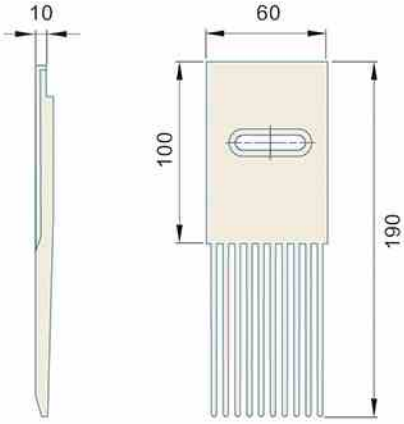

Har 1000-32T Series

Har 1000−32T型

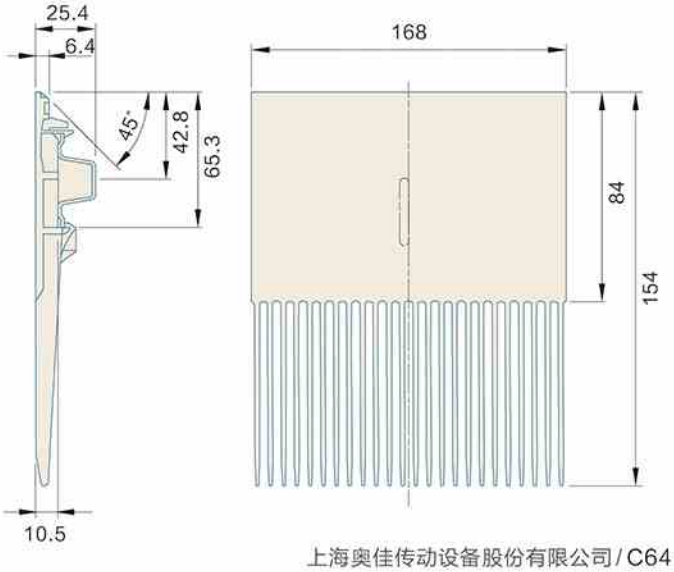

Har ZMB-2 Series

Har ZMB-2型

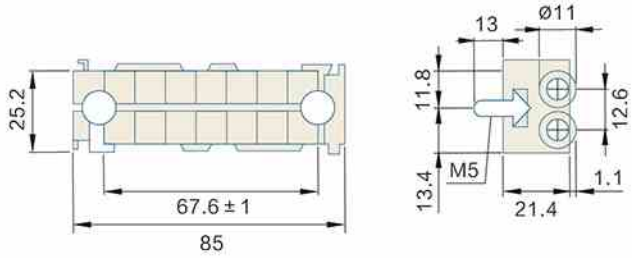

Har ZMB-3 Series

Har ZMB-3型

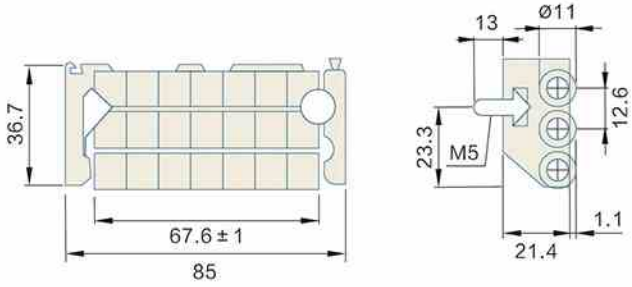

Har ZMB-6 Series

Har ZMB-6型

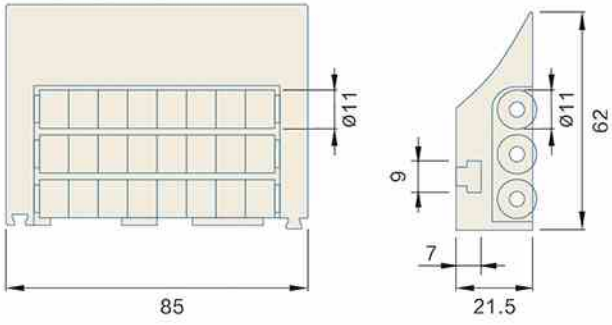

CANNED TUNA PAPTS 抓瓶头

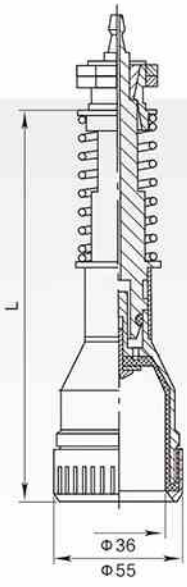

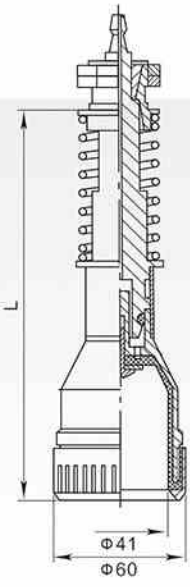

CANNED TUNA PAPTS 抓瓶头

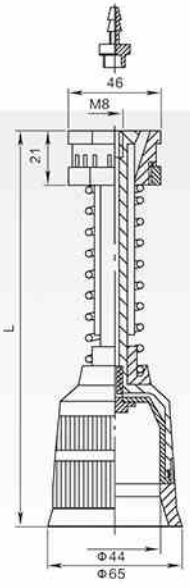

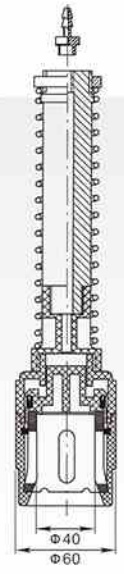

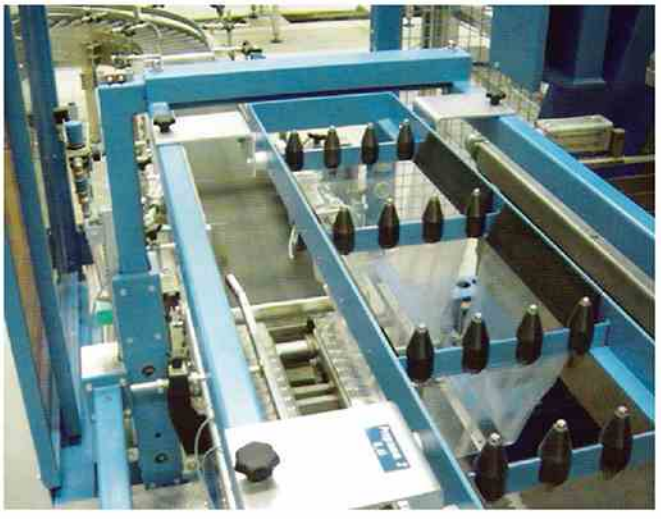

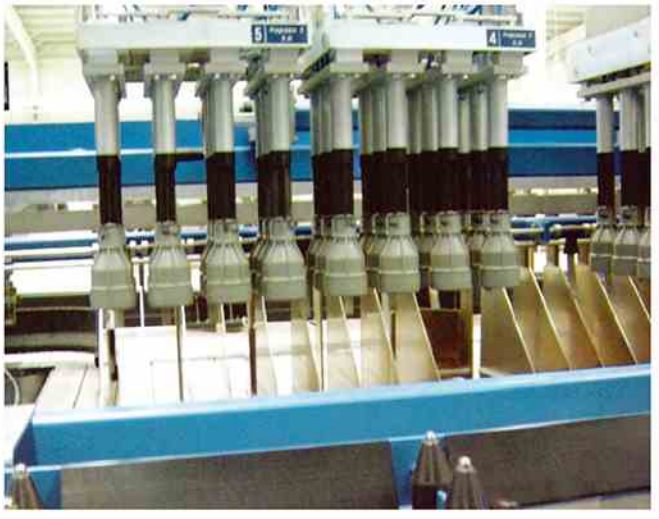

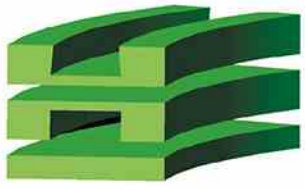

880尖角型弯座单轨

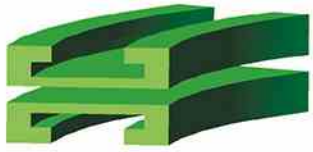

880TAB有翼型弯座单轨

882有翼型弯座单轨

880尖角型弯座双轨

880TAB有翼型弯座双轨

882有翼型弯座双轨

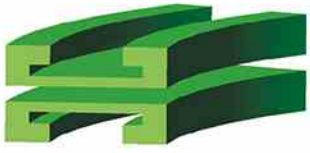

1873系列弯座单轨

1873系列弯座双轨

Har1050弯座系列

材质 MATERIAL: 超高分子聚乙烯+油尼龙

规 格 Reference	K325	K450	K600	K750	K1000	K1200
单轨半径R	500	500	610	610	610	610
单轨宽度W	100	125	160	200	270	320
双轨半径R	586	617	765	804	867	918
双轨宽度W	186	242	315	394	527	628
三轨半径R	672	734	920	998	1124	1226
三轨宽度W	272	359	470	588	784	936
四轨半径R	758	851	1075	1192	1381	1534
四轨宽度W	358	476	625	782	1041	1244
节距T	86	117	155	194	257	308
角度	90	90	90	90	90	90
厚度H	35	35	35	35	35	35

812 Slat Top Chains Straight Guide

812-K325 金属链板直行轨道

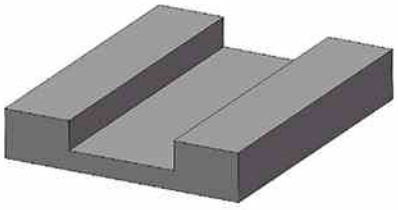

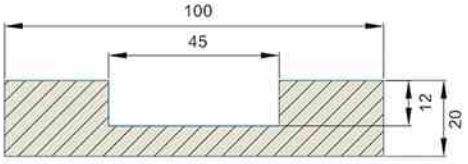

适用链板类型 Type Number	链板宽度 TOP CHAIN Width (mm)	转弯半径 Radius (mm)	弯轨宽度 Conner Track width (mm)
812-K325 TOP CHAIN	82.6	—	100

备注：图纸仅供参考，可按客户图纸加工 Just For Reference,can be customized as well

880TAB Slat Top Chains Turning Guide

880TAB-K325 单道链板弯轨

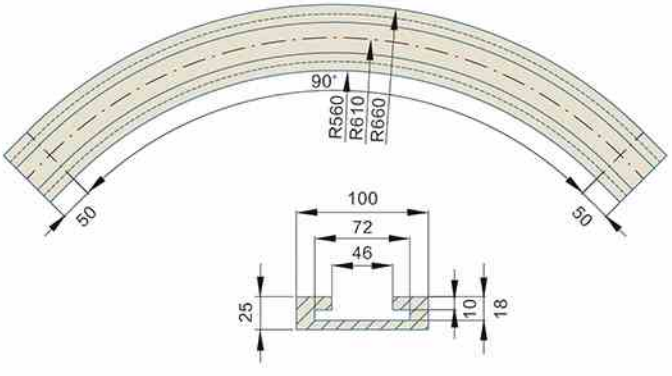

适用链板类型 Type Number	链板宽度 TOP CHAIN Width (mm)	转弯半径 Radius (mm)	弯轨宽度 Conner Track width (mm)
880TAB-K325 TOP CHAIN	82.6	610	100

备注：图纸仅供参考，可按客户图纸加工 Just For Reference,can be customized as well

880TAB Slat Top Chains Turning Guide

880TAB-K450 链板弯轨

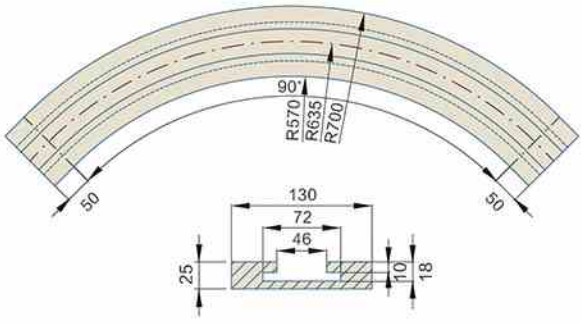

适用链板类型 Type Number	链板宽度 TOP CHAIN Width (mm)	转弯半径 Radius (mm)	弯轨宽度 Conner Track width (mm)
880TAB-K450 TOP CHAIN	114.3	635	130

备注：图纸仅供参考，可按客户图纸加工 Just For Reference,can be customized as well

880TAB Slat Top Chains Turning Guide

880TAB-K450 三道链板弯轨

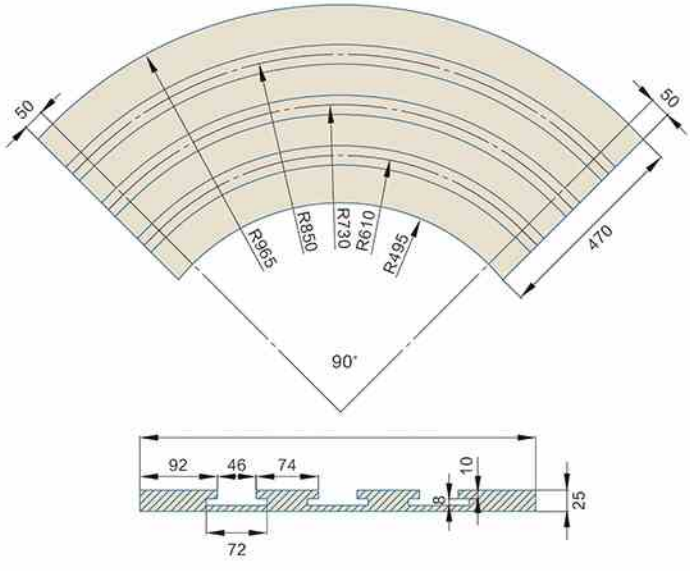

适用链板类型 Type Number	链板宽度 TOP CHAIN Width (mm)	转弯半径 Radius (mm)	弯轨宽度 Conner Track width (mm)
880TAB-K450 TOP CHAIN	114.3	730	470

备注：图纸仅供参考，可按客户图纸加工 Just For Reference,can be customized as well

880M Slat Top Chains Turning Guide

880M-K325/K450 塑料链板弯轨

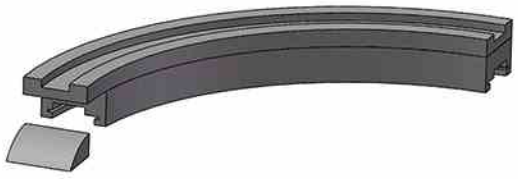

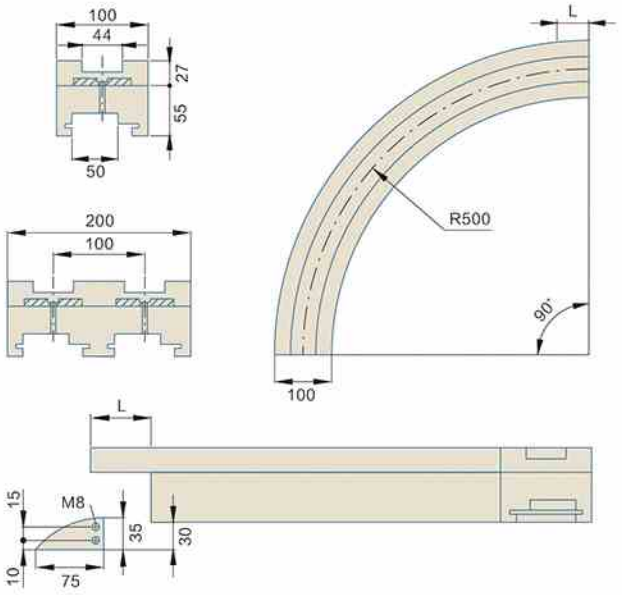

适用链板类型 Type Number	链板宽度 TOP CHAIN Width (mm)	转弯半径 Radius (mm)	弯轨宽度 Conner Track width (mm)
880M-K325 TOP CHAIN	82.6	500	100
880M-K450 TOP CHAIN	114.3	610	130

备注：图纸仅供参考，可按客户图纸加工 Just For Reference,can be customized as well

880 Slat Top Chains Turning Guide

880-K325 尖角链板弯轨

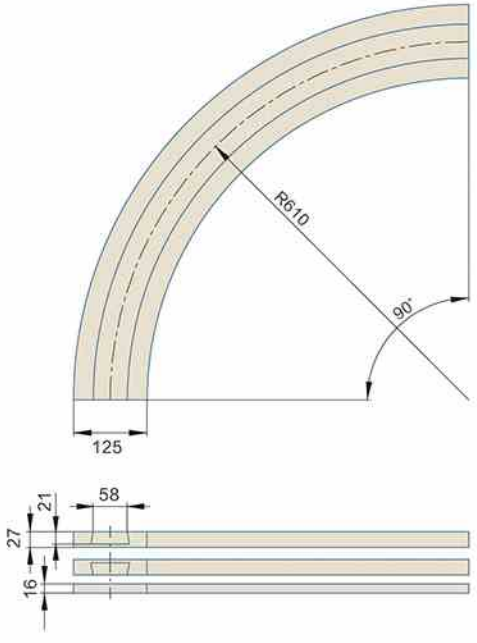

适用链板类型 Type Number	链板宽度 TOP CHAIN Width (mm)	转弯半径 Radius (mm)	弯轨宽度 Conner Track width (mm)
880-K325 TOP CHAIN	82.6	500	100

备注：图纸仅供参考，可按客户图纸加工 Just For Reference,can be customized as well

880 Slat Top Chains Turning Guide

880-K450 尖角链板弯轨

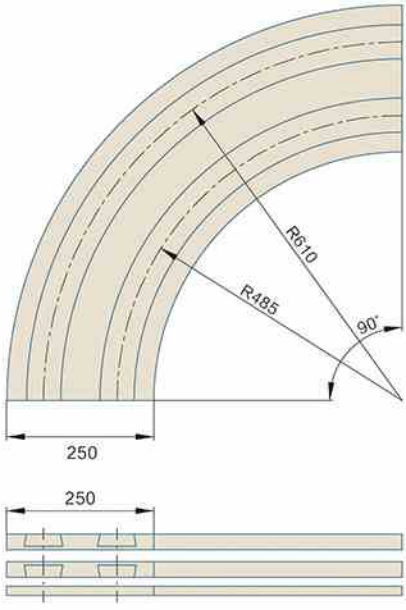

适用链板类型 Type Number	链板宽度 TOP CHAIN Width (mm)	转弯半径 Radius (mm)	弯轨宽度 Conner Track width (mm)
880-K450 TOP CHAIN	114.3	610	125

备注：图纸仅供参考，可按客户图纸加工 Just For Reference,can be customized as well

882TAB Slat Top Chains Turning Guide

882TAB-K750 链板弯轨 90度

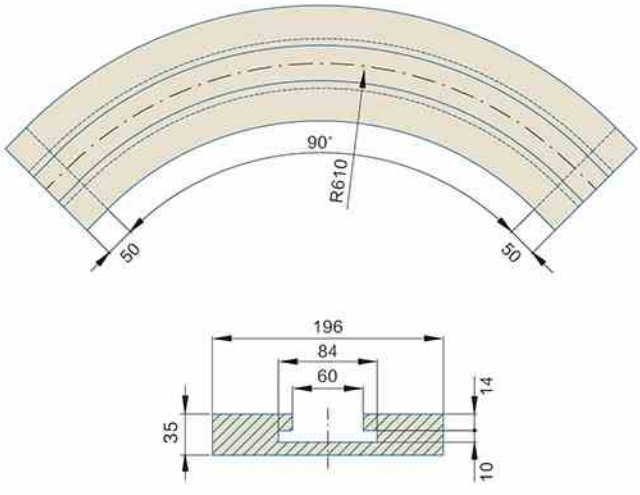

适用链板类型 Type Number	链板宽度 TOP CHAIN Width (mm)	转弯半径 Radius (mm)	弯轨宽度 Conner Track width (mm)
882TAB-K750 TOP CHAIN	190.5	610	196

备注：图纸仅供参考，可按客户图纸加工 Just For Reference,can be customized as well

882TAB Slat Top Chains Turning Guide

882TAB-K1000 链板弯轨

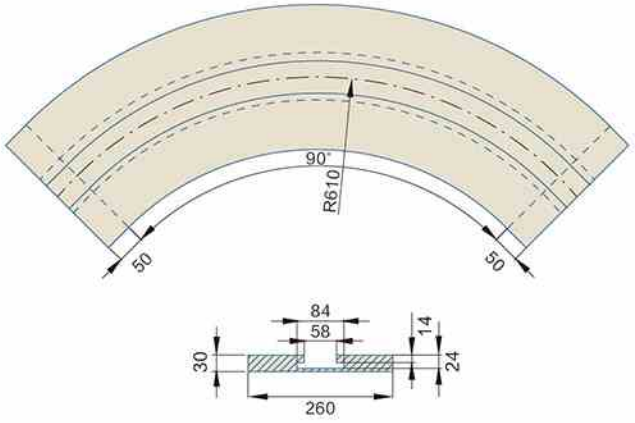

适用链板类型 Type Number	链板宽度 TOP CHAIN Width (mm)	转弯半径 Radius (mm)	弯轨宽度 Conner Track width (mm)
882TAB-K1000 TOP CHAIN	254	610	260

备注：图纸仅供参考，可按客户图纸加工 Just For Reference,can be customized as well

882TAB Slat Top Chains Turning Guide

882TAB-K1200 链板弯轨

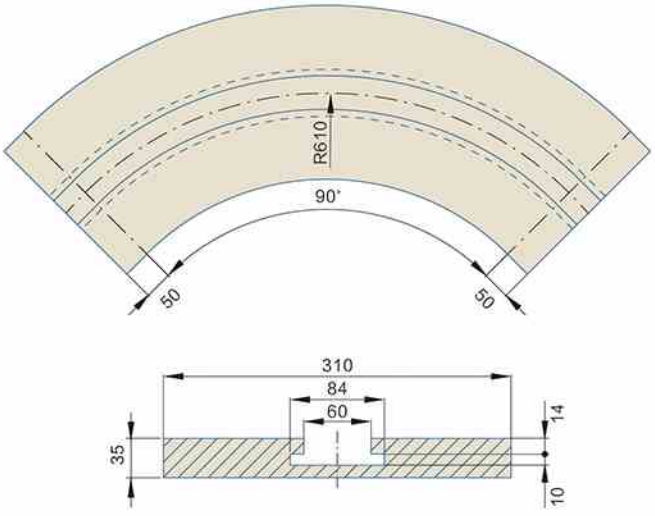

适用链板类型 Type Number	链板宽度 TOP CHAIN Width (mm)	转弯半径 Radius (mm)	弯轨宽度 Conner Track width (mm)
882TAB-K1200 TOP CHAIN	304.8	610	310

备注：图纸仅供参考，可按客户图纸加工 Just For Reference,can be customized as well

882TAB Slat Top Chains Turning Guide

882TAB-K750 链板弯轨 180度

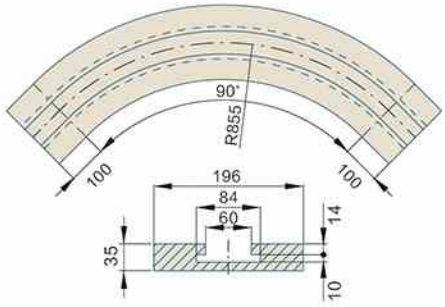

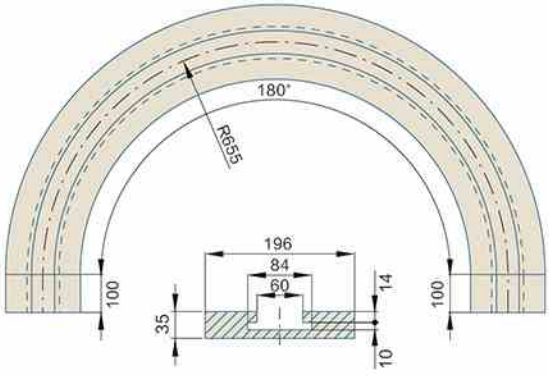

适用链板类型 Type Number	链板宽度 TOP CHAIN Width (mm)	转弯半径 Radius (mm)	弯轨宽度 Conner Track width (mm)
882TAB-K750 TOP CHAIN	190.5	655/855	196

备注：图纸仅供参考，可按客户图纸加工 Just For Reference,can be customized as well

981M Slat Top Chains Turning Guide

981M 不锈钢链板弯轨

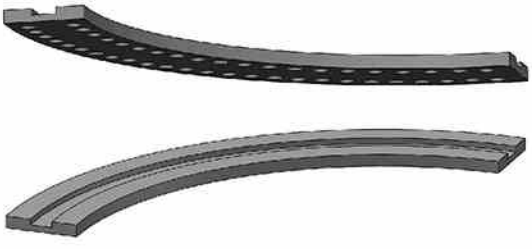

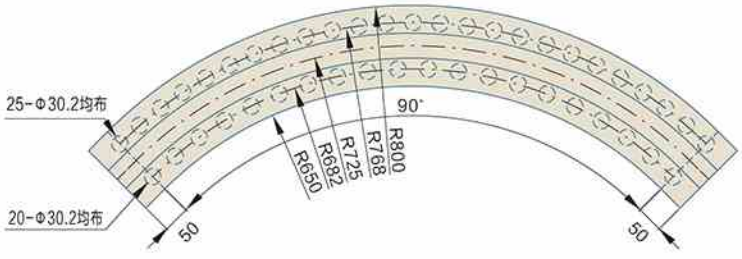

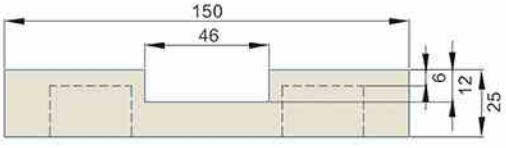

适用链板类型 Type Number	链板宽度 TOP CHAIN Width (mm)	转弯半径 Radius (mm)	弯轨宽度 Conner Track width (mm)
981M-K750 SUS TOP CHAIN	190.5	800	150

备注：图纸仅供参考，可按客户图纸加工 Just For Reference,can be customized as well

830T Slat Top Chains Turning Guide

830T-K325 链板弯轨

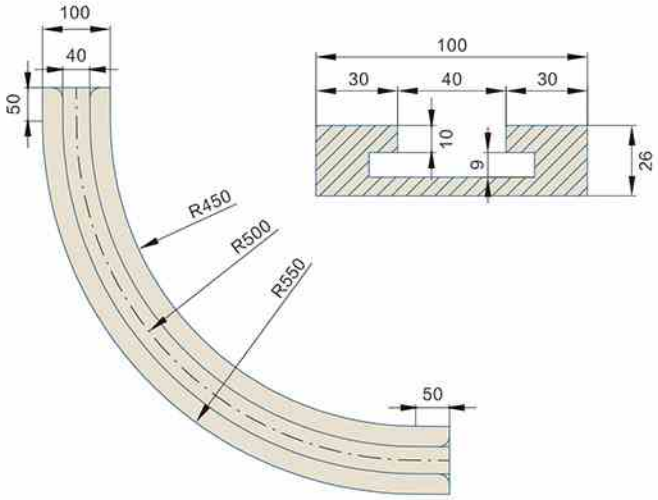

适用链板类型 Type Number	链板宽度 TOP CHAIN Width (mm)	转弯半径 Radius (mm)	弯轨宽度 Conner Track width (mm)
830T-K325 FLEXIBLE CHAIN	82.6	500	100

备注：图纸仅供参考，可按客户图纸加工 Just For Reference,can be customized as well

1050 Slat Top Chains Turning Guide

1050 链板弯轨

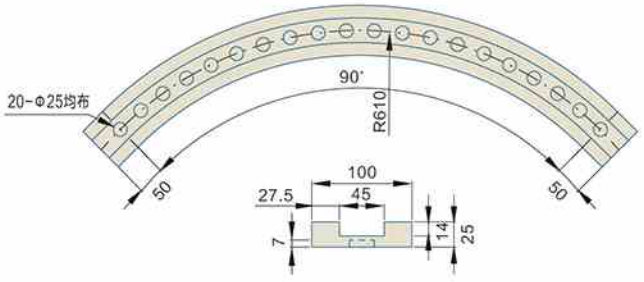

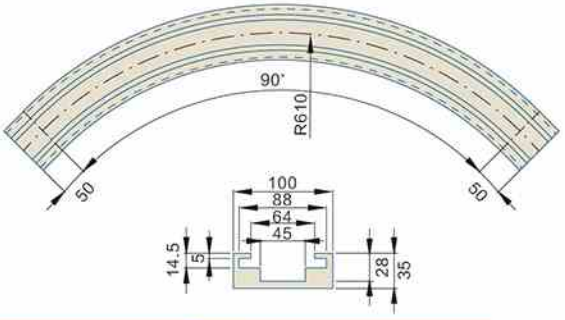

适用链板类型 Type Number	链板宽度 TOP CHAIN Width (mm)	转弯半径 Radius (mm)	弯轨宽度 Conner Track width (mm)
1050 Top chain	83.8	610	100
1060 Top chain	83.8	610	100

备注：图纸仅供参考，可按客户图纸加工 Just For Reference,can be customized as well

170TAB Slat Top Chains Turning Guide

1700 170TAB 柔性链弯轨

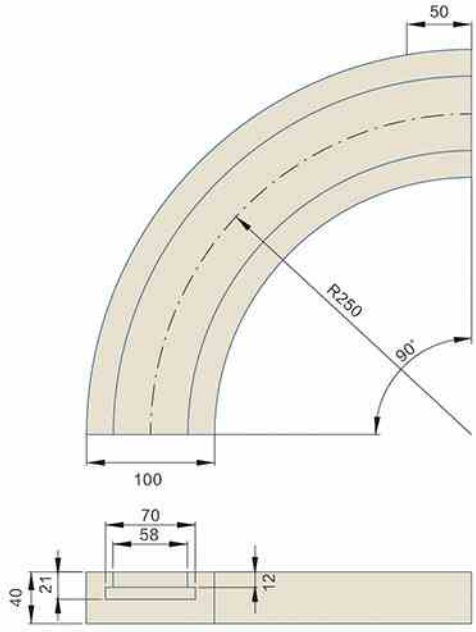

适用链板类型 Type Number	链板宽度 TOP CHAIN Width (mm)	转弯半径 Radius (mm)	弯轨宽度 Conner Track width (mm)
1700TAB	53	250	100

备注：图纸仅供参考，可按客户图纸加工 Just For Reference,can be customized as well

1873 Slat Top Chains Turning Guide

1873-K325 链板弯轨

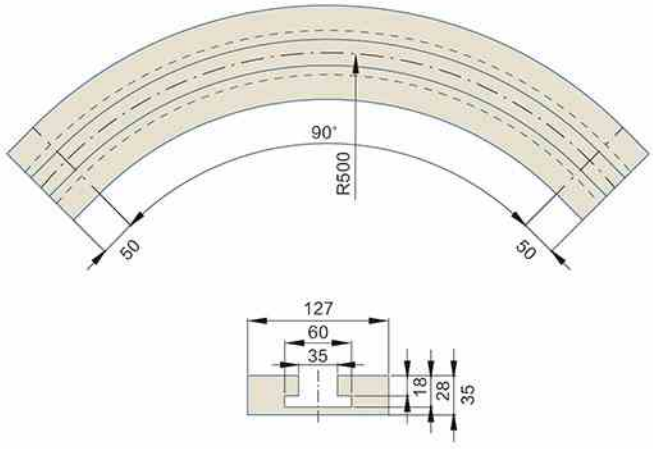

适用链板类型 Type Number	链板宽度 TOP CHAIN Width (mm)	转弯半径 Radius (mm)	弯轨宽度 Conner Track width (mm)
1873-K325 TOP CHAIN	82.6	500	127

备注：图纸仅供参考，可按客户图纸加工 Just For Reference,can be customized as well

Hairise Conveyor Case 输送机案例

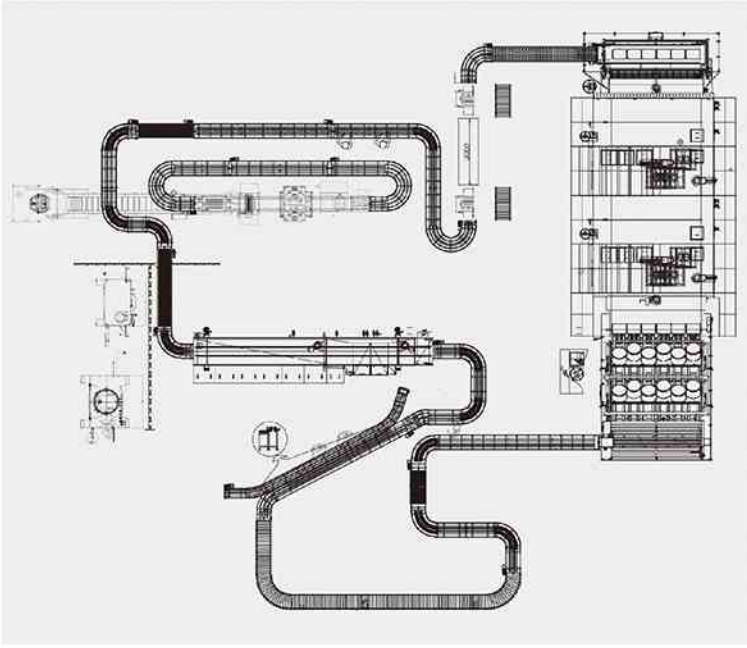

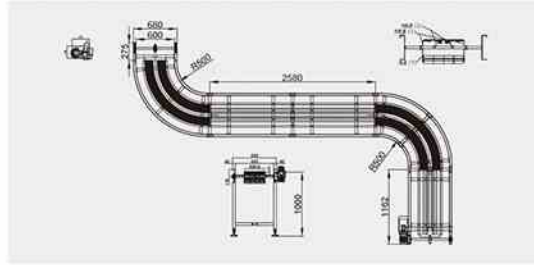

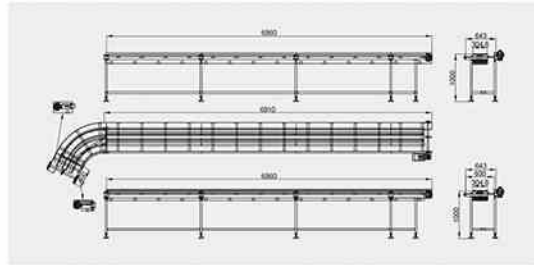

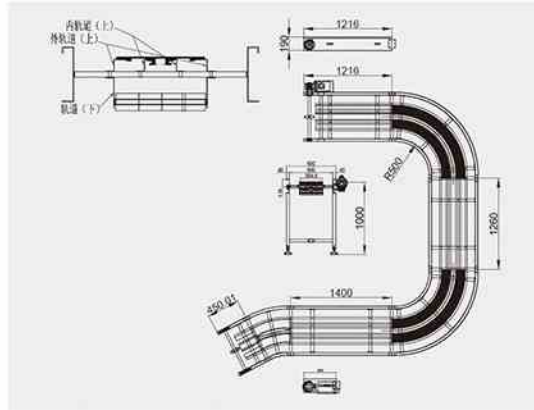

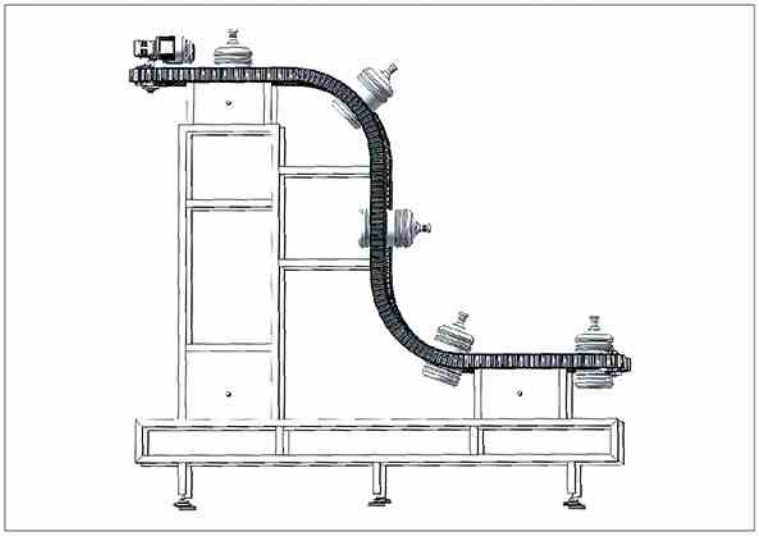

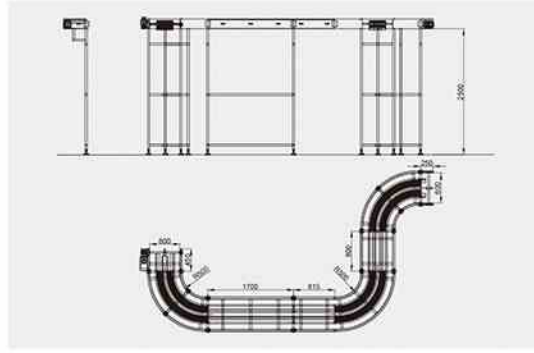

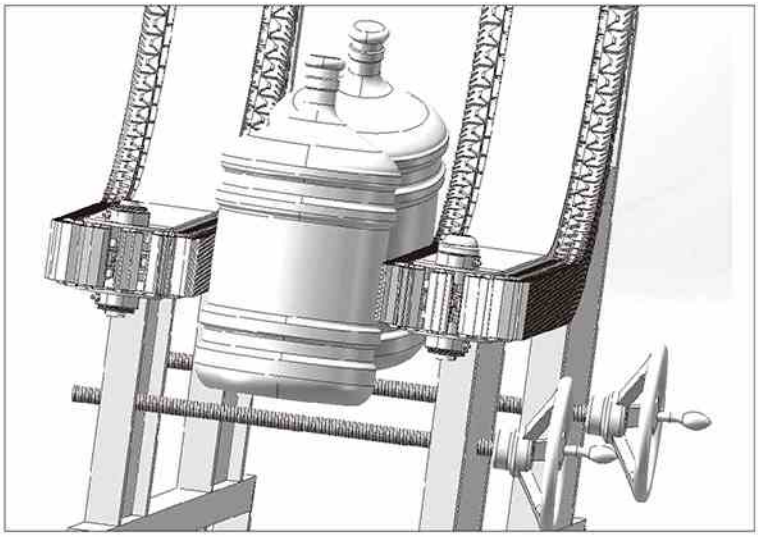

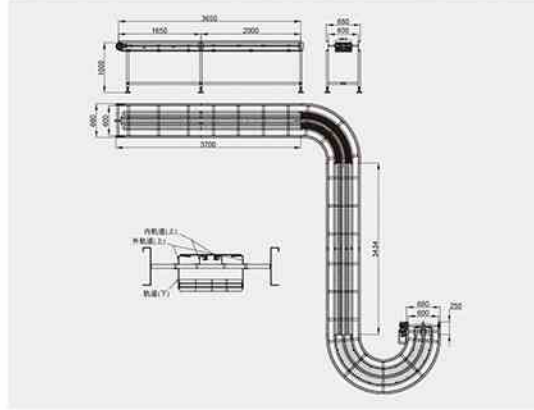

Hairise Conveyor Case 输送机案例

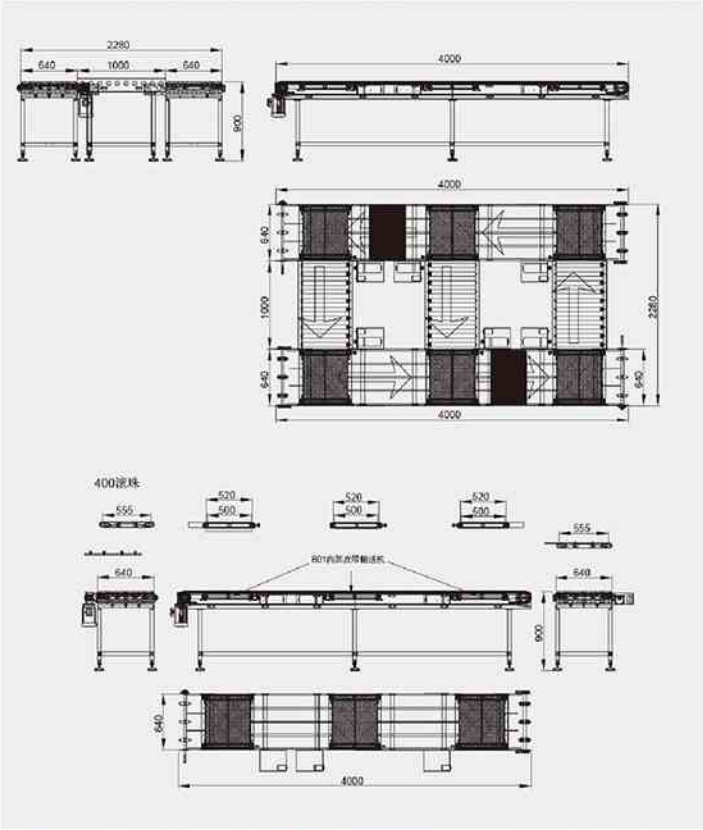

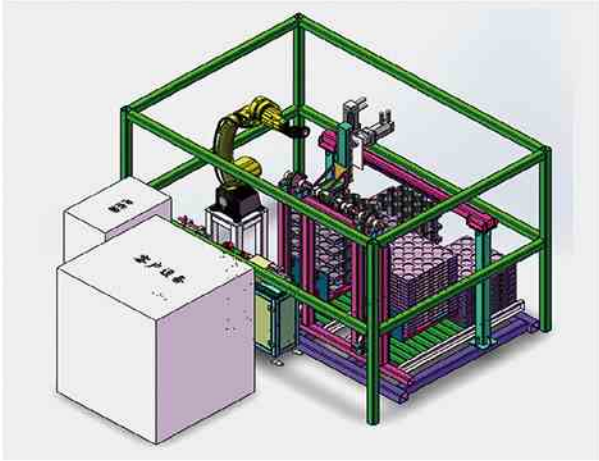

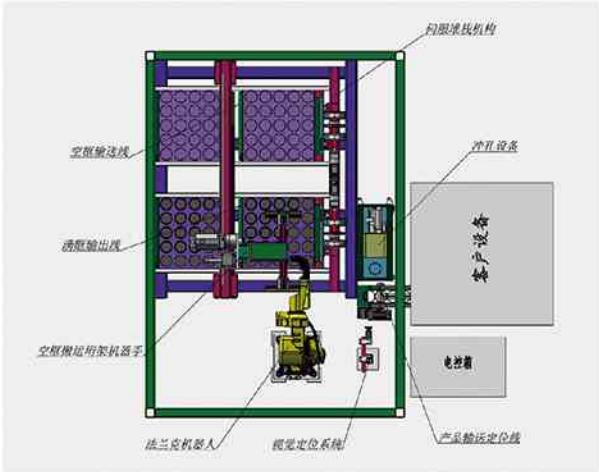

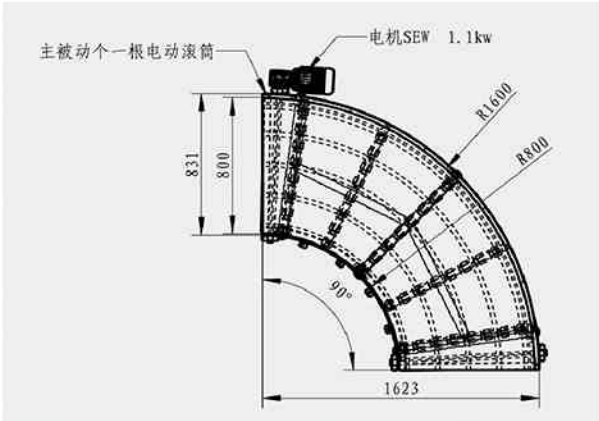

Hairise Conveyor Case 输送机案例

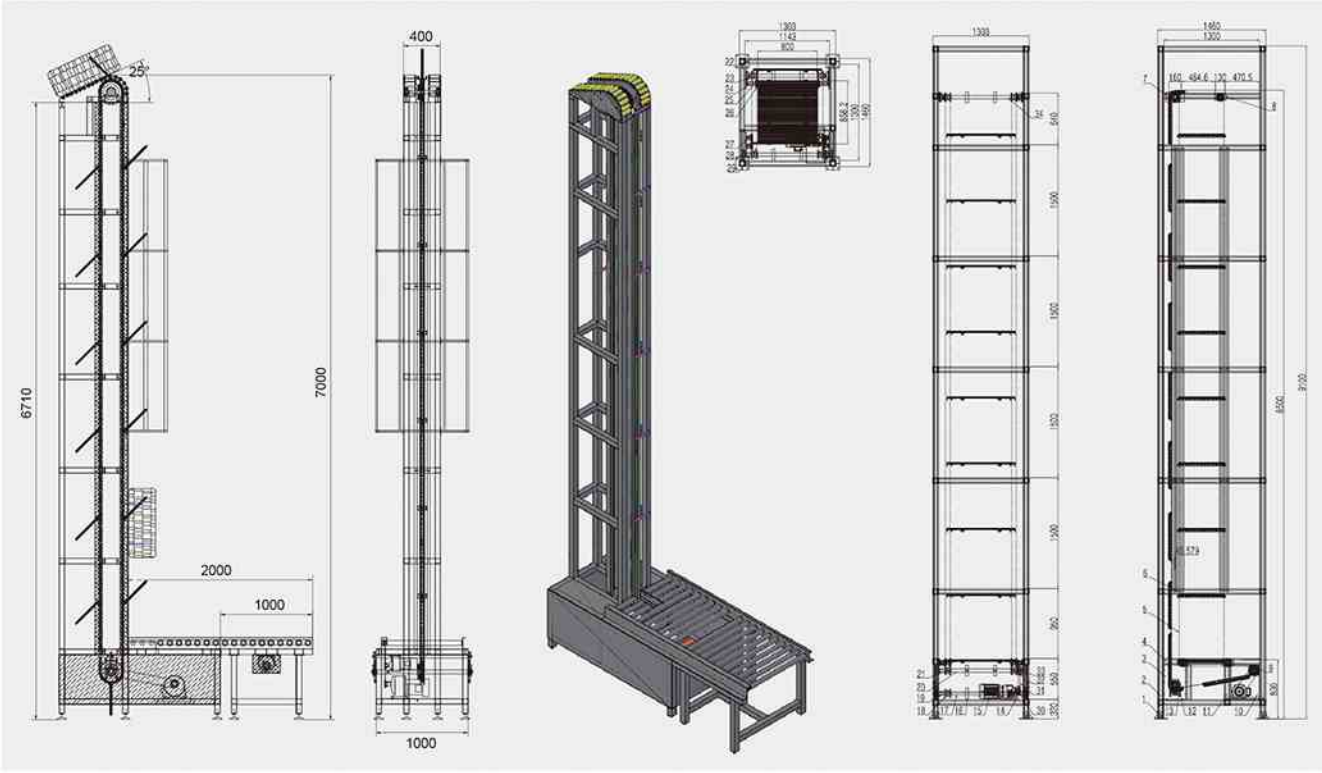

Hairise Conveyor Case 输送机案例

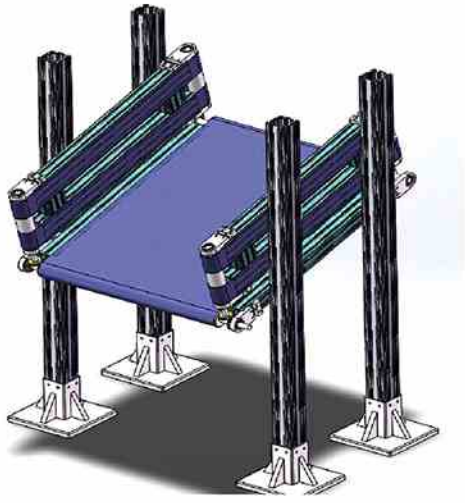

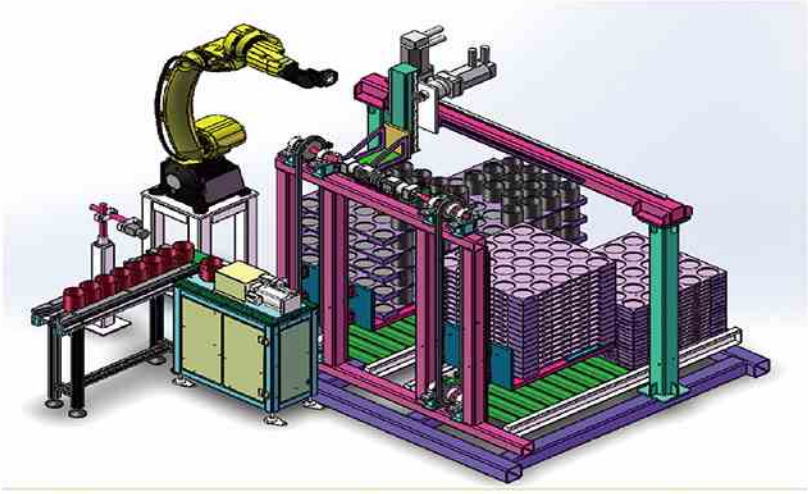

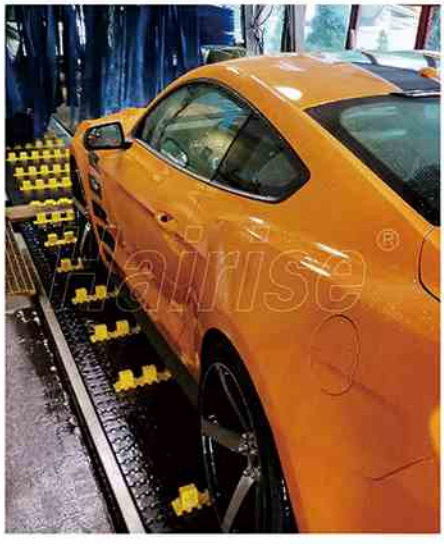

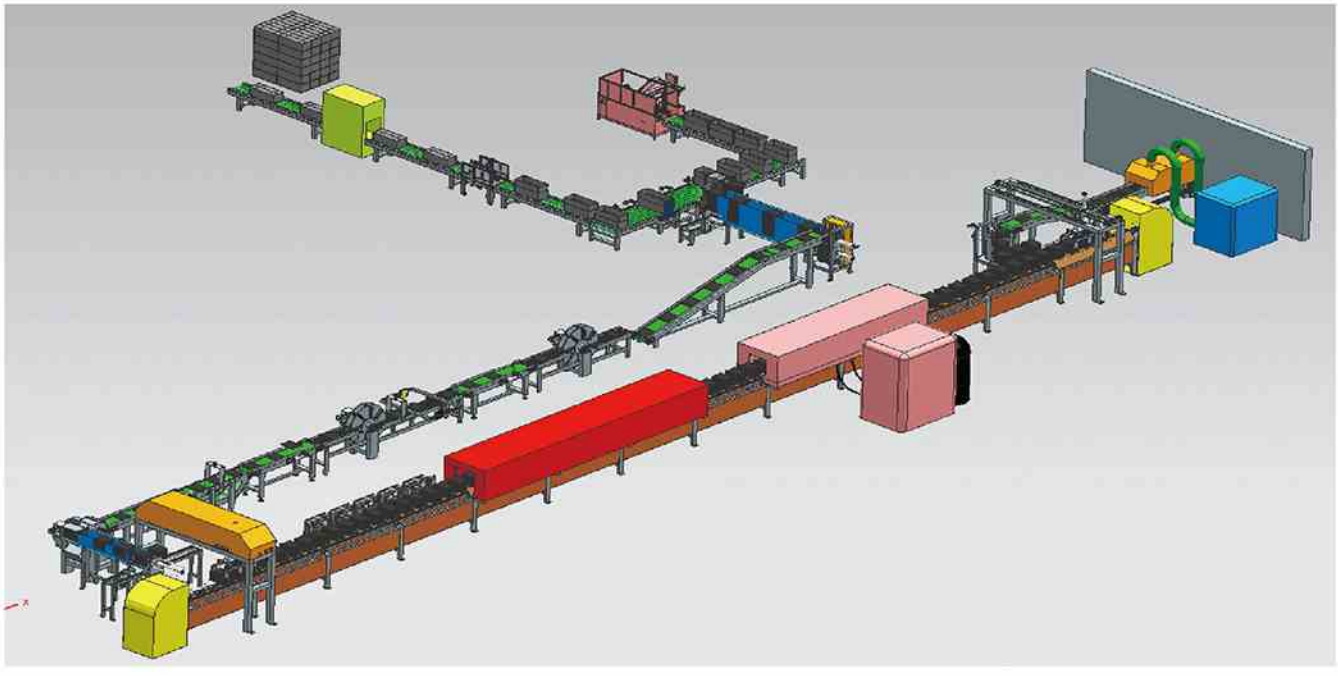

Plastic Flexible Chain Conveyor 柔性链输送机

Normally,flexible chain conveyor is made of Aluminium profile and flexible plastic chains.Thanks to the small radius and standard components,it doesn't need too much room.It's also easy to assemble and install.
Available width for single rail:65mm/85mm/105mm/140/175mm. For larger width,more rails is a good choice.
It's usually used for food&beverage industry and production line.

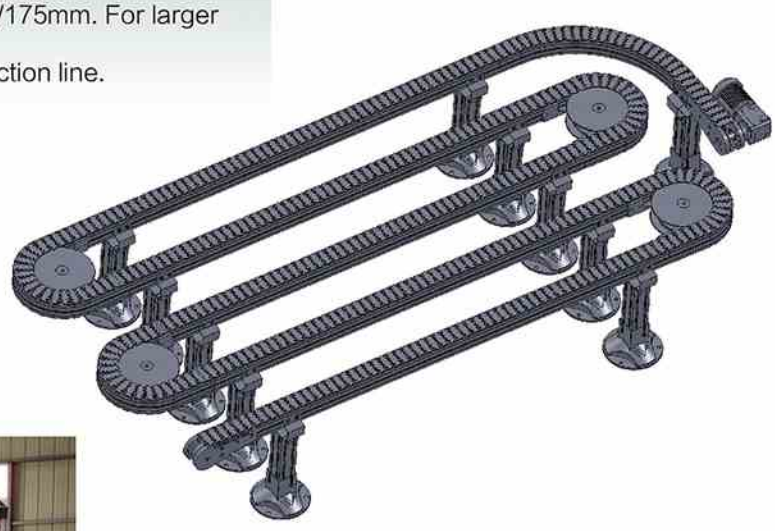

Flexible Chain System

90 Degree Type

Double Rail

Modular Belt Conveyor 网带输送机

Conveyor frame:SS304/SS316/Carbon steel/ Aluminium
Belt material:POM/PP ,food grade
Belt width:85mm-3500mm
Dimension:Customized
Application:Food&beverage industry,Logistics industry,tyre industry,Battery, Packaging&Cans, Daily chemicals industry,Tobacco,Corrugated industry and etc

Straight Type

Small System

Modular Belt Conveyor 网带输送机

90 Degree Curved Type

Inclined Type

With Flight and Side Wall

Modular Belt Conveyor 网带输送机

Rubber top modular belt with friction
It's popular to used for conveying heavy duty products,
such as cartons,bottles and sacks.

Inclined Type

Modular Belt Conveyor 网带输送机

Double-Deck Type

90 Degree Curved Covneyor Standard width:600mm/800mm

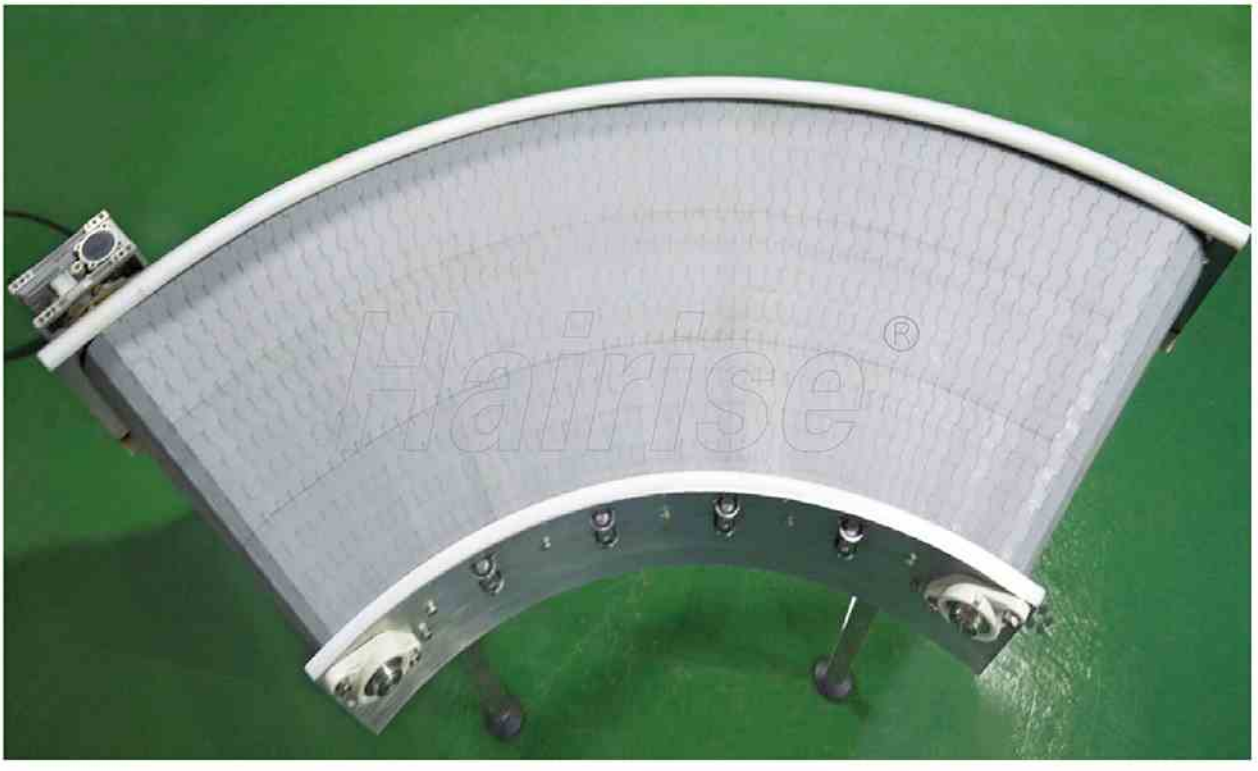

PVC&PU Belt Conveyor 皮带输送机

Conveyor frame:SS304/SS316/Carbon steel/Aluminium
Belt material:PVC,PU(food grade)
Belt width:100mm-2500mm
Dimension:Customized
Application:Food&beverage industry,Logistics industry,Packaging&Cans,
Daily chemicals industry,Tobacco and etc

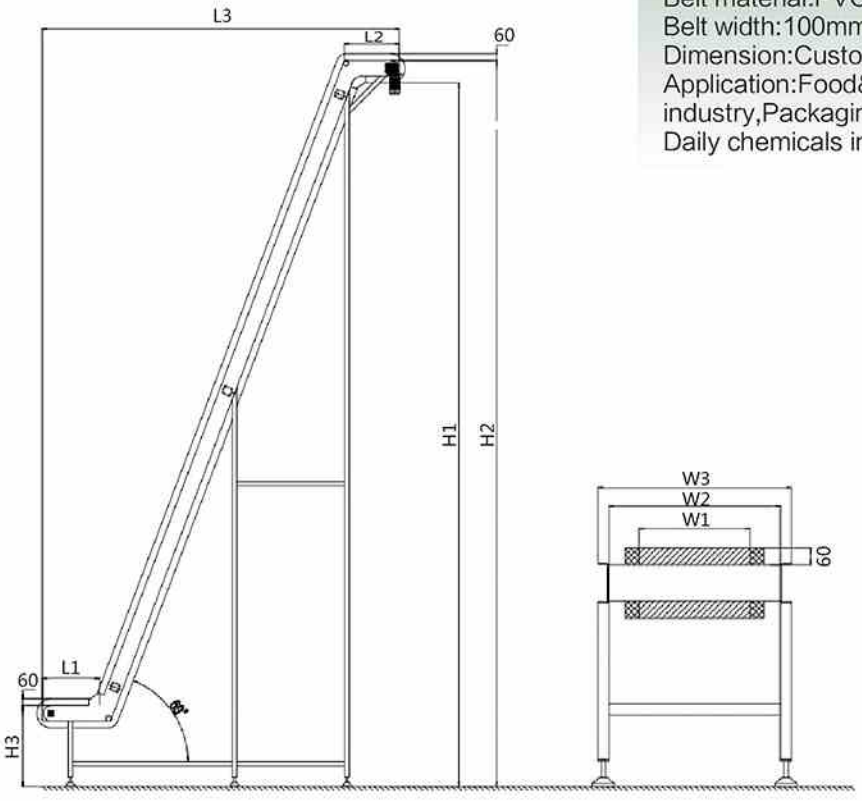

Inclined Type
With Baffle and Flight

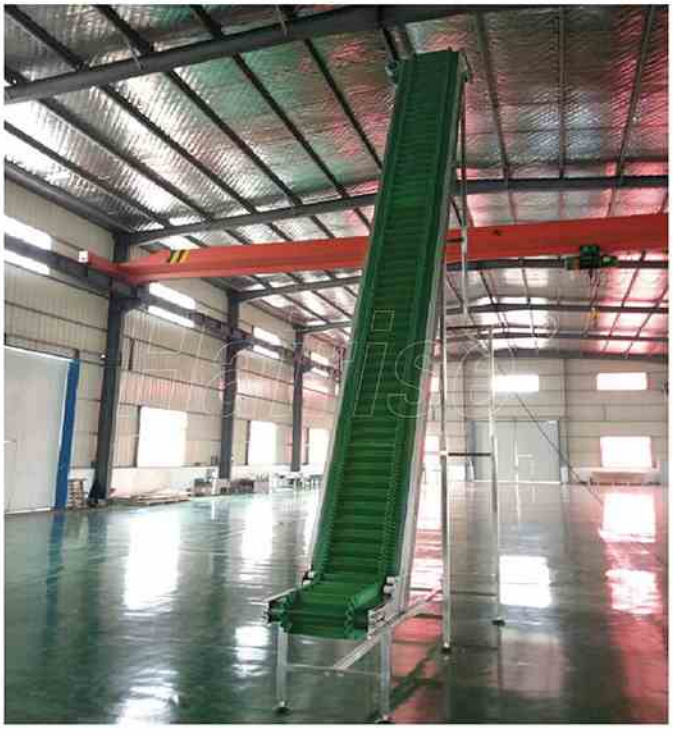

PVC&PU Belt Conveyor 皮带输送机

Straight Type

Aluminium Frame

90 Degree Curved Covneyor
Normal width:500-900mm

Roller Conveyor 滚筒输送机

Conveyor frame:SS304/SS316/
Carbon steel
Belt material:SS304/Carbon steel
Belt width:150mm-2000mm
Dimension:Customized
Application:Food&beverage industry,
Logistics industry,Packaging&Cans,
and etc

90 Degree Curved,
Powered Conveyor

Logistics Industry

Without Power

Plastic Chain Conveyor 链板输送机

Conveyor frame:SS304/SS316/Carbon steel
Belt material:POM,food grade
Belt width for single rail:82.6mm-406mm
Dimension:Customized
Application:Food&beverage industry, Packaging&Cans
Daily chemicals industry,Tobacco and etc

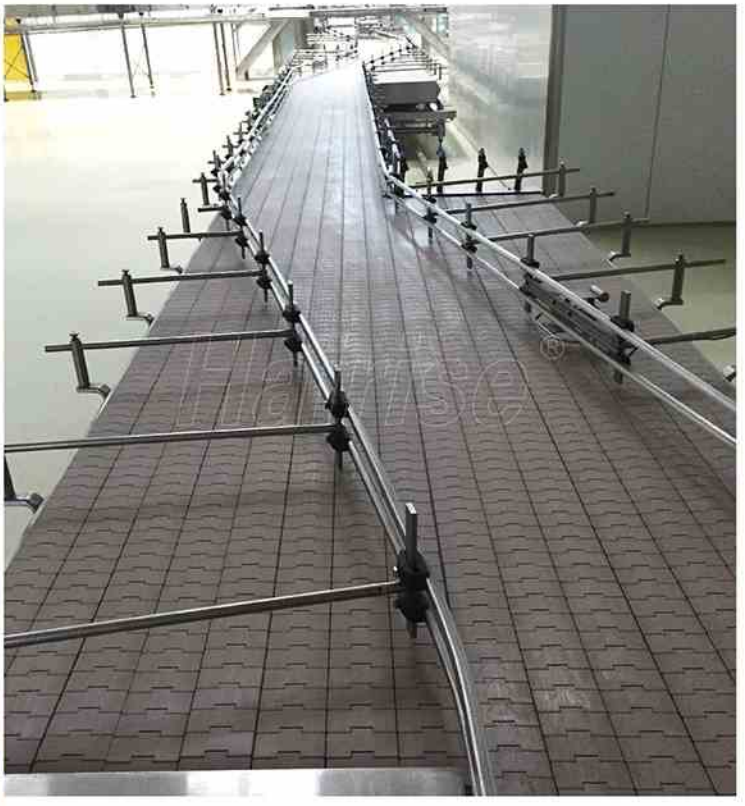

Hairise® Metal Belt Conveyor 金属网链输送机

Conveyor frame:SS304/SS316/Carbon steel
Belt material:SS304/carbon steel
Belt width for single rail:
82.6mm−190.5mm(Metal chain conveyor);
100mm−1500mm(Wire mesh belt conveyor)
Dimension:Customized
Application:Food&beverage industry,
Packaging & Cans,High temperature conveying,
Daily chemicals industry,Tobacco and etc

Wire Mesh
Belt Conveyor

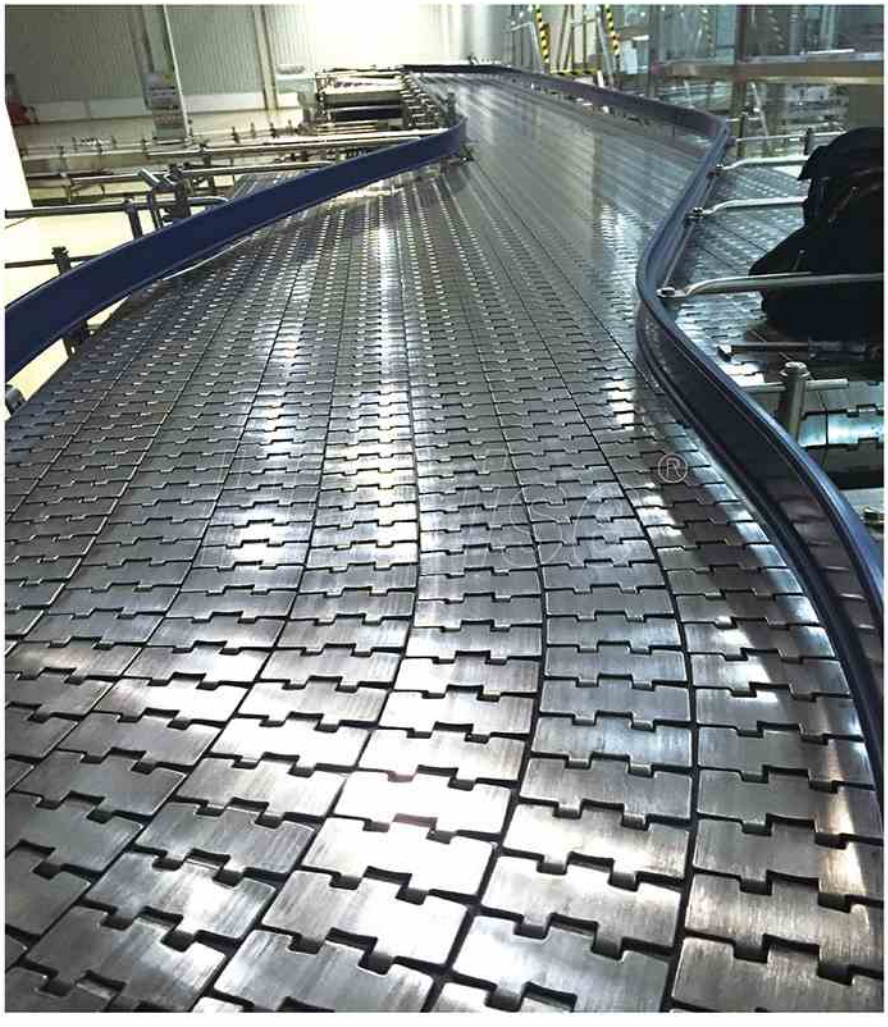

Metal Chain Conveyor
Pretty Popular in Glass
Bottle Industry

Food Industry-Meat
(Beef&Pork/Poultry/Seafood...)
肉类（牛肉和猪肉/家禽/海鲜……）

Meat Processing

Detecting

Food Industry-Meat
(Beef&Pork/Poultry/Seafood...)
肉类（牛肉和猪肉/家禽/海鲜……）

Frozen

Shrimp Process

Bottle Water Processing

Production Line

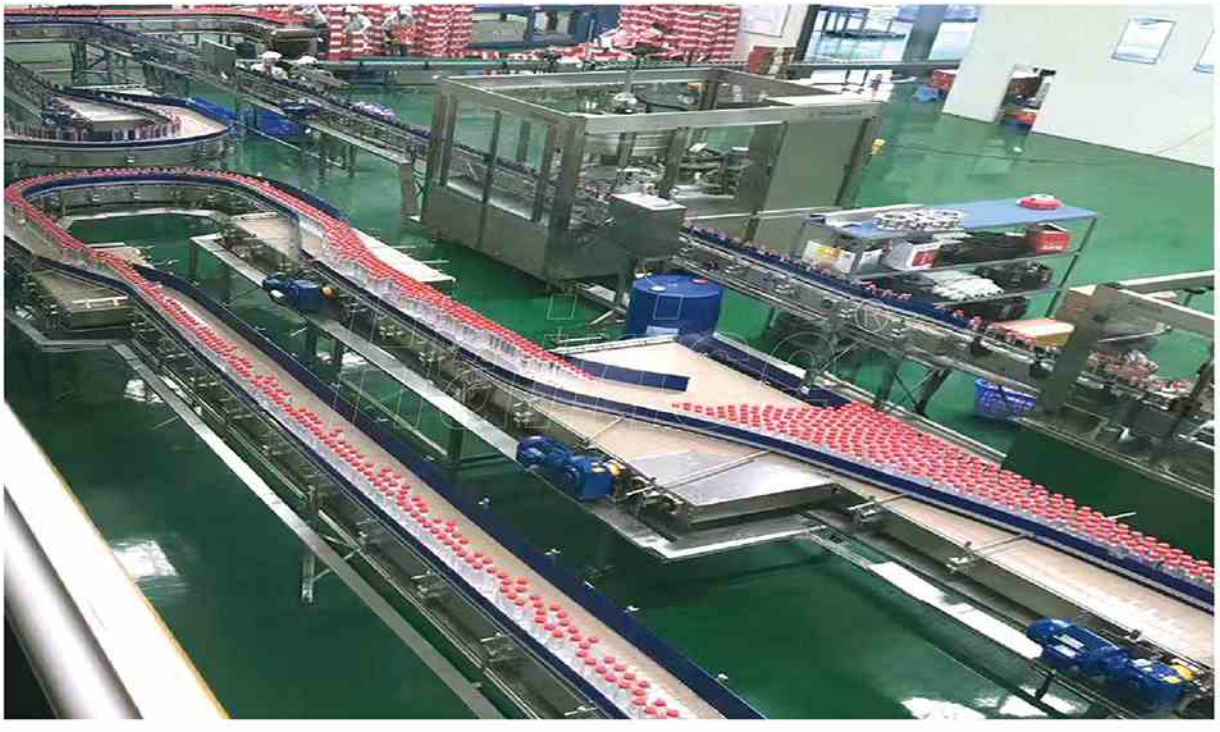

Tyre Industry 轮胎行业

Conveyor frame:SS304/Carbon steel
Belt material:PP/POM
Belt width:400mm-2600mm
Belt code:Har400 roller top
Har600 roller top
Har900 flat top/flush grid

Corrugated Paper 瓦楞箱

Plastic Chain Type 链条式

Conveyor frame:SS304/Carbon steel
Belt:SS304/carbon steel base chain + Plastic chain
Belt width:304.8mm/406mm/457.2mm
Height:Customized
Application:Food&beverage industry, Logistics industry, Packaging&Cans and etc

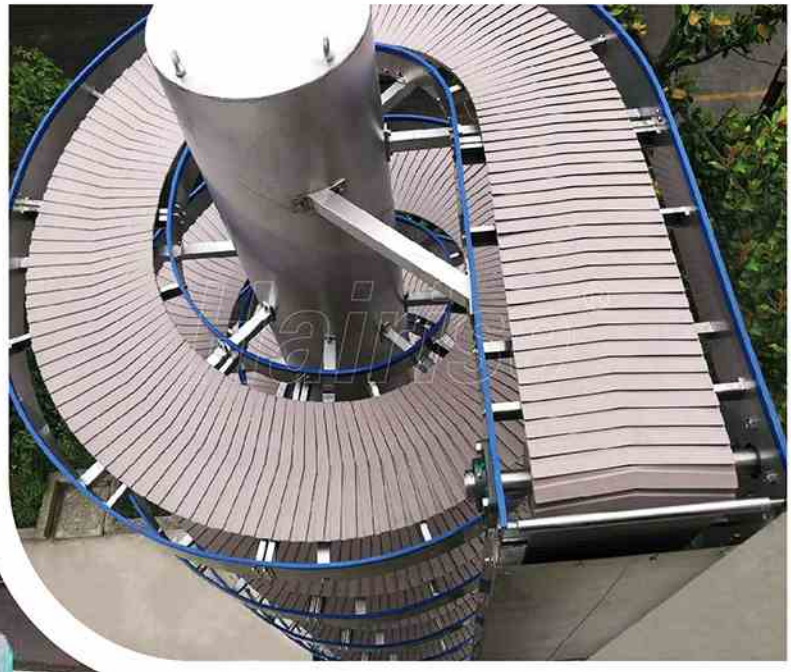

Modular Belt Type 网链式

Conveyor frame:SS304
Belt material:Plastic
Belt width:350mm-800mm
Dimension:Customized
Application:Food industry

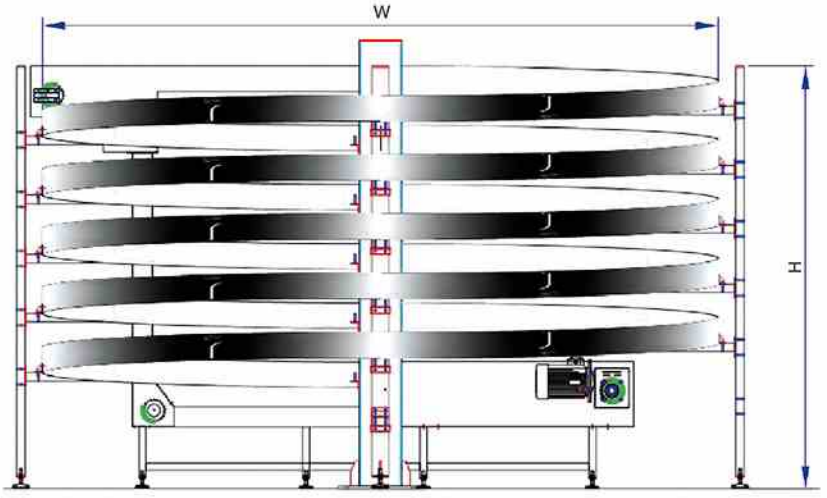

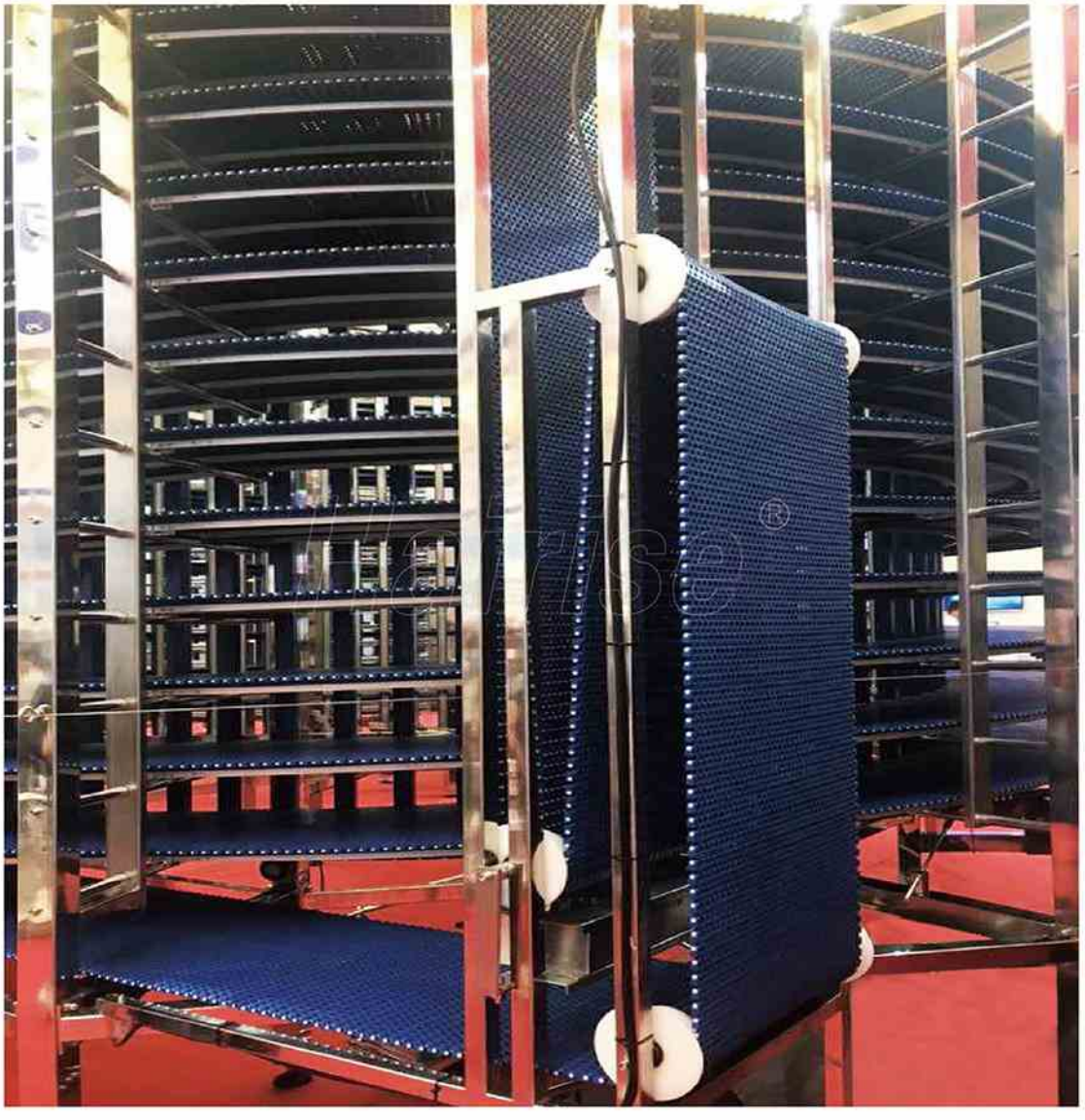

Roller Type 滚筒式

Conveyor frame:SS304
Belt:Roller
Belt width:300mm-800mm
Dimension:Customized
Application:Food&beverage industry,
Logistics industry,
Packaging&Cans and etc

上下空间包装生产线

全自动开箱机
Auto Case Erector

螺旋输送机
Spire Lifter

全自动码垛机
Automatic Palletizer

FACTORY PLANNING 整厂规划

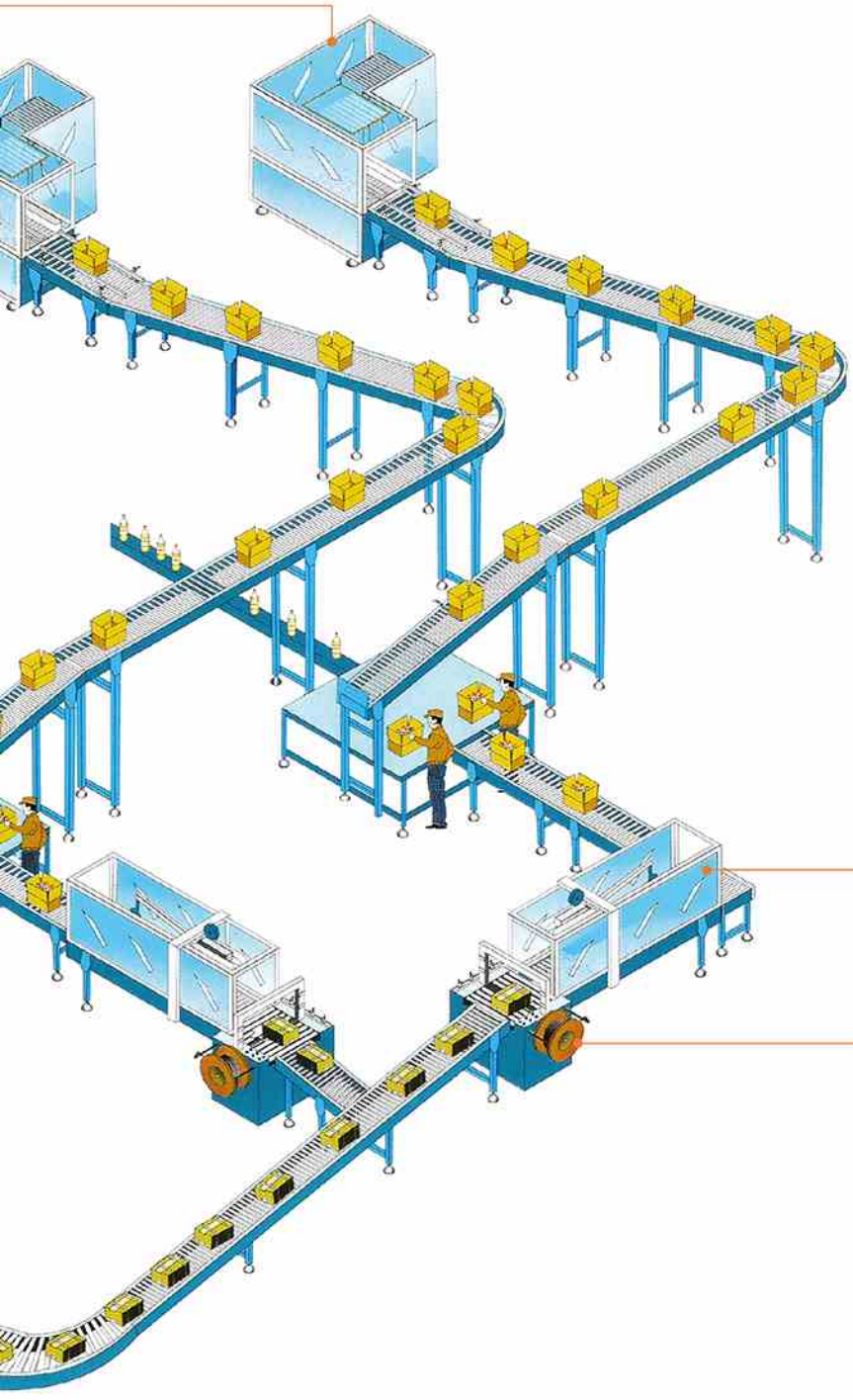

全自动折盖封箱机
Automatic Folded Caton Sealing Machine

全自动无人化打包机
Auto Unmanned Strapping Machine

瓶装产品裹包式包装生产线

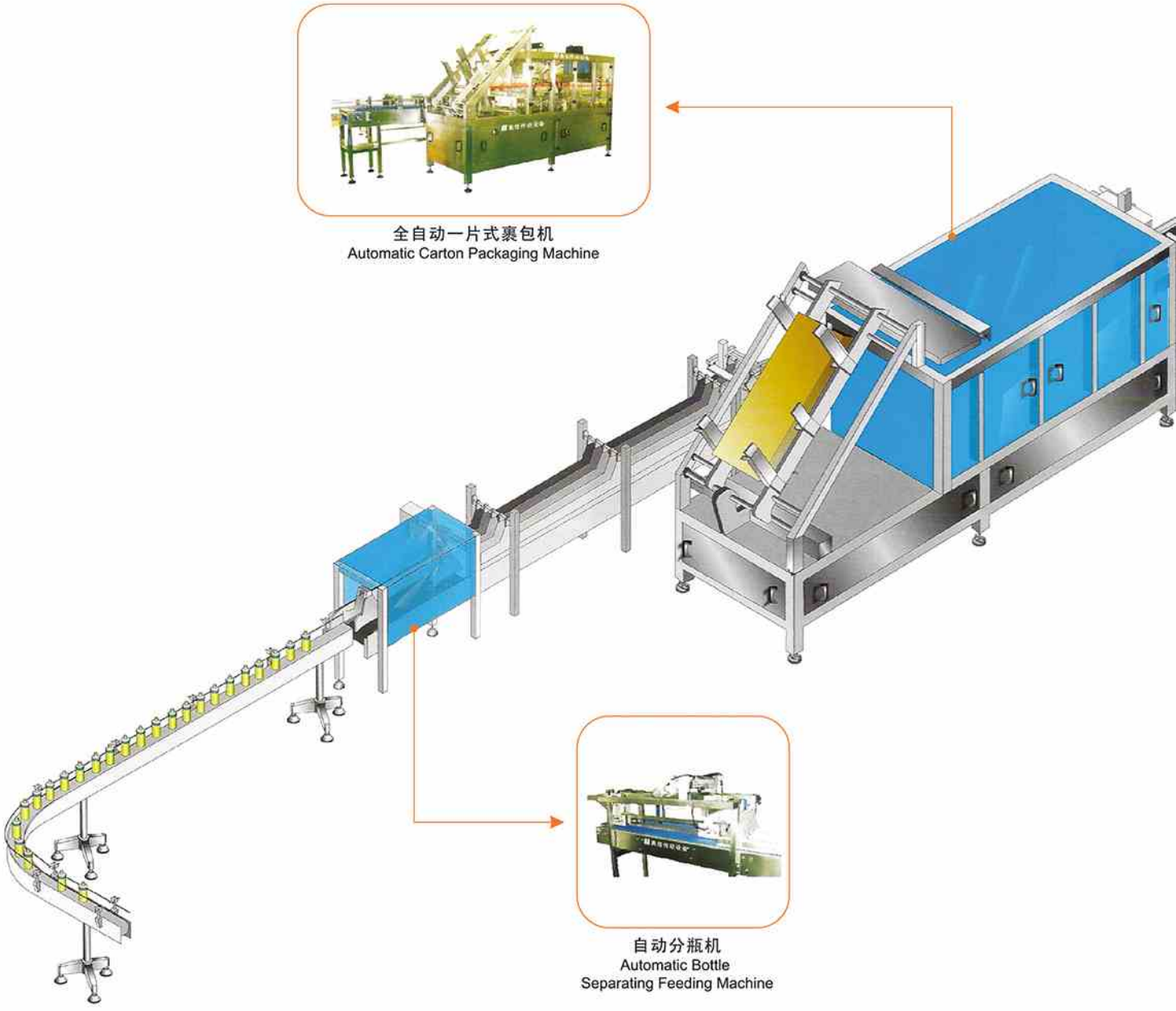

FACTORY PLANNING 整厂规划

全自动无人化打包机
Auto Unmanned Strapping Machine

全自动码垛机
Automatic Palletizer

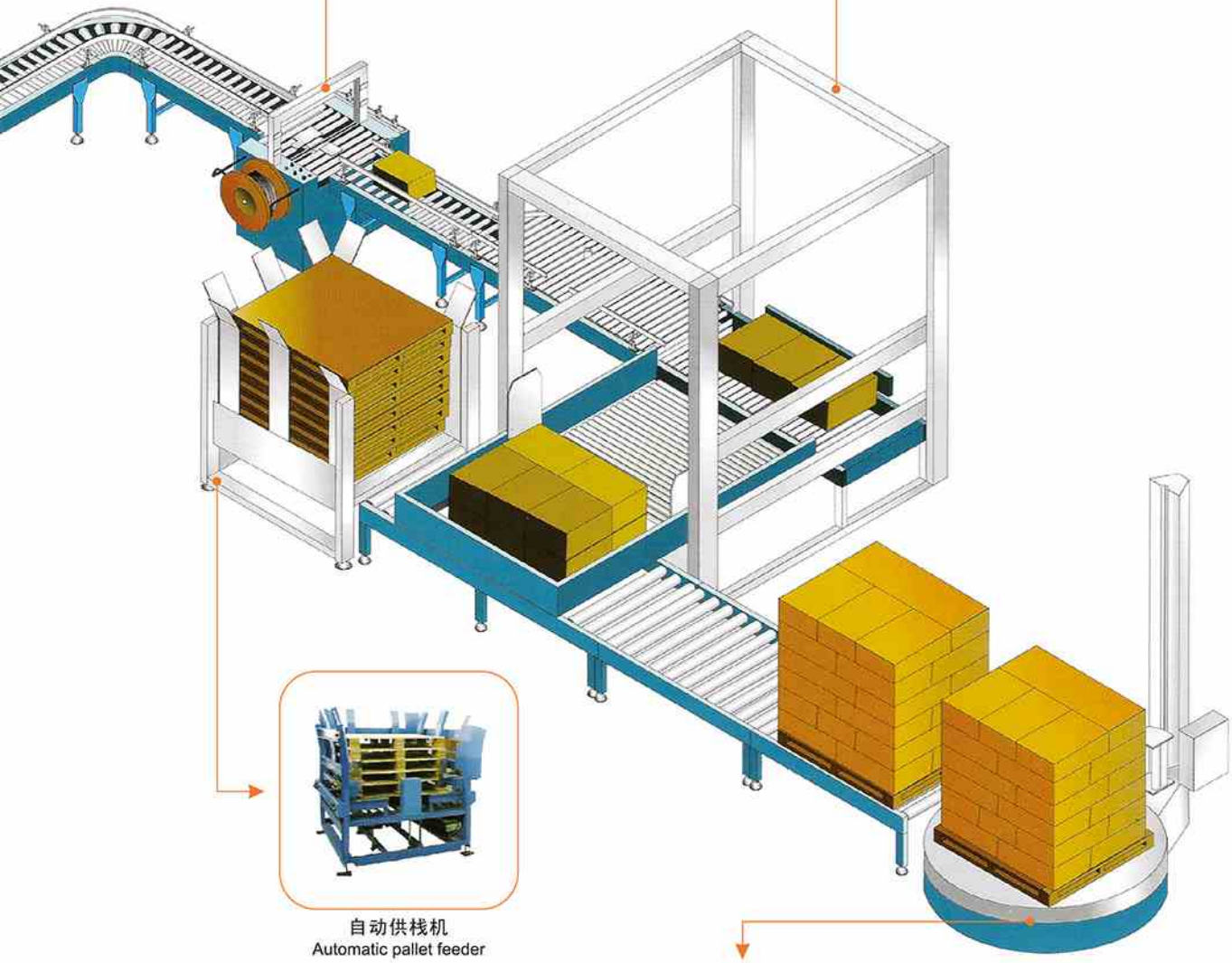

自动供栈机
Automatic pallet feeder

全自动在线缠绕机
Automatic On-line
Film Wrapping Machine

FACTORY PLANNING 整厂规划

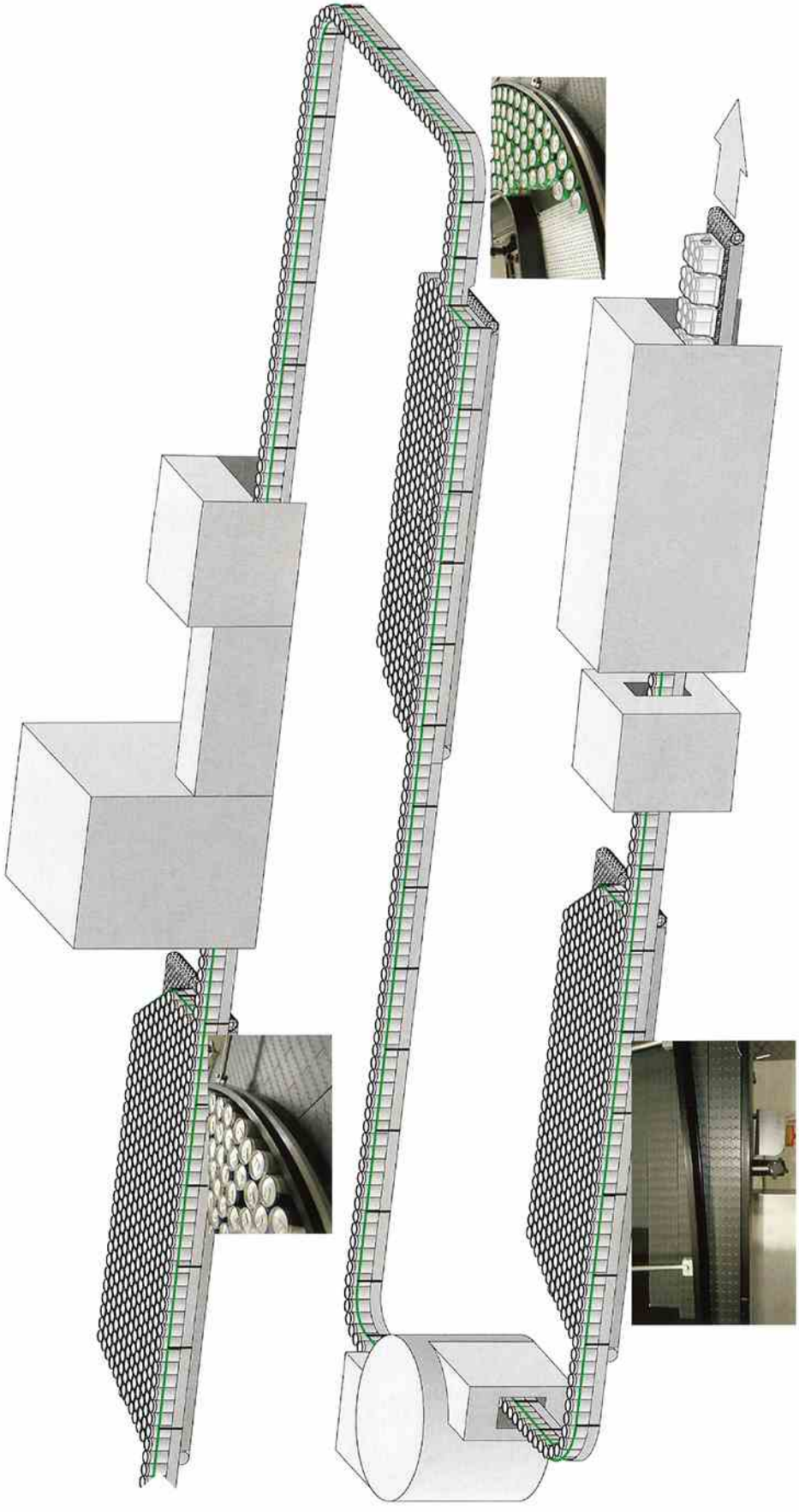

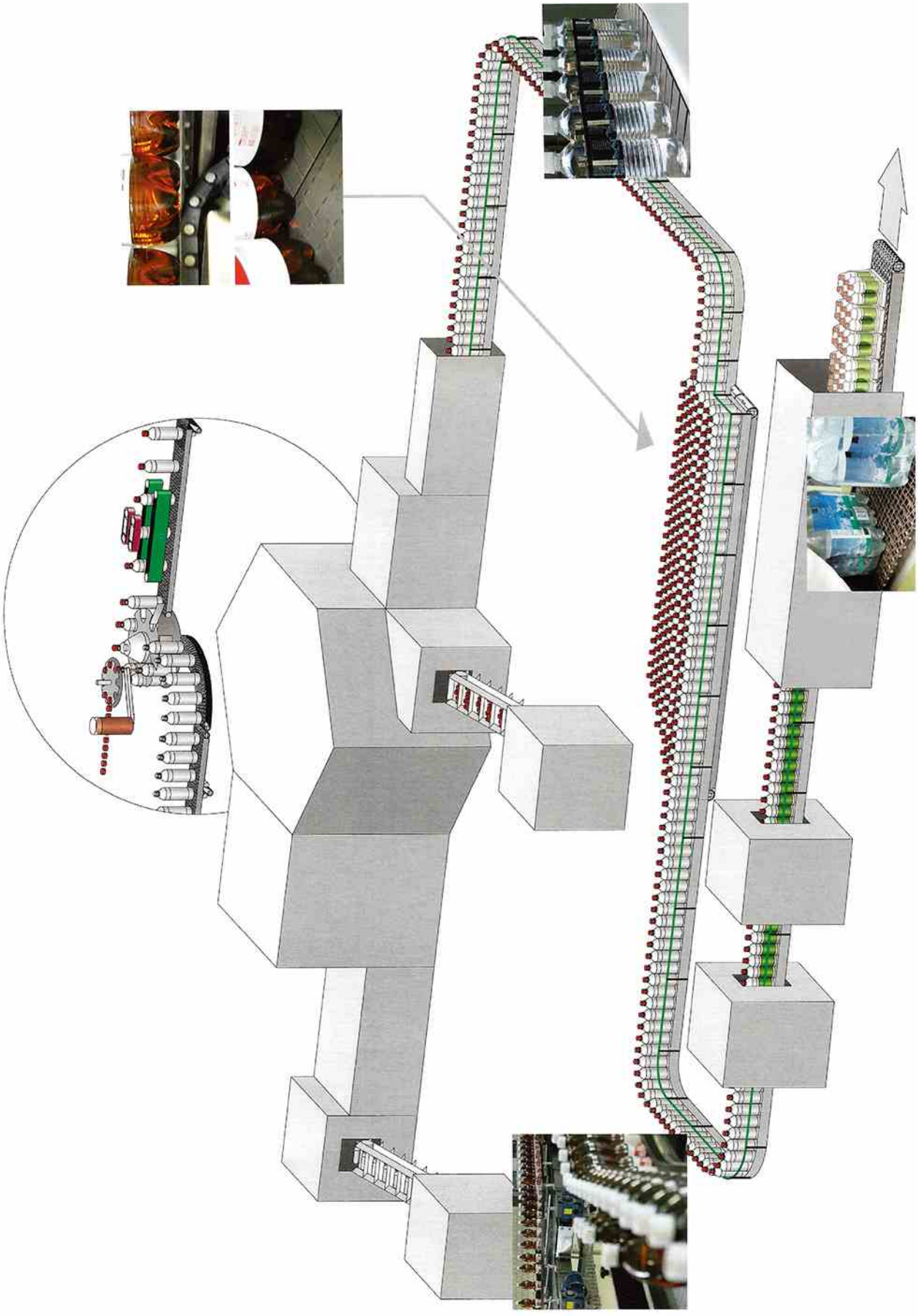

Hairise®
chains

上海奥佳传动设备股份有限公司
Shanghai All-ka Transmission Equipment Shares CO.,LTD

慕佳自动化科技(上海)有限公司
Mujia Automation Technology (Shanghai) CO.,LTD

总部：上海市松江区莘砖公路668号A座2102
Head Office：Room 2102,No.668,Xinzhuan Rd,
Songjiang Dist,Shanghai,China
Tel：86 (0)21 67636993 Fax：86 (0)21 51687578
Web：www.aojiash.com www.modular-belt.com
E-mail：aojia@aojiash.com

江苏生产基地
地址：江苏省南通市海安贸园路27号
电话：0513-88606199 88608199
传真：0513-88608199 邮编：226600

北京分公司
地址：北京市怀柔区南大街2号金桥国际
电话：010-61604401 61604405 61604407
传真：010-61604402 邮编：100400

成都分公司
地址：成都市金牛区王贾路18号三九绿城
电话：028-83556084 83556342 83556247
传真：028-83556342 邮编：610000

武汉分公司
地址：武汉市汉阳区龙阳大道58号
人信汇6号楼
电话：027-84799435 84467100
传真：027-84799435 邮编：430051

青岛分公司
地址：青岛市市北区哈尔滨路52号
青建太阳岛商务2号楼
电话：0532-80931008
传真：0532-80935386 邮编：266034

全国免费服务电话：
400-820-1980